SONY

FM/AM Radio ICF-40

Operating Instructions
Mode d'emploi
Bedienungsanleitung
Manual de instrucciones
Gebruiksaanwijzing
Istruzioni per l'uso (facciata opposta)
Betjeningsvejledning (på bagsiden)
Bruksanvisning (på baksidan)
Käyttöohjeet (Kääntöpuoli)

Printed on 100% recycled paper using VOC (Volatile Organic Compound)-free vegetable oil based ink.

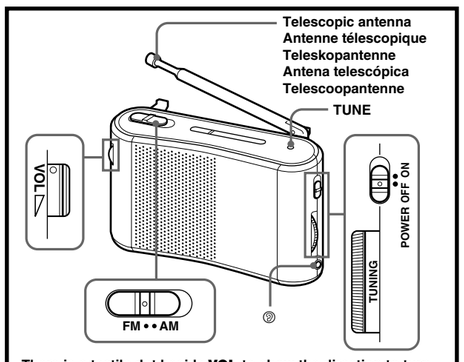

There is a tactile dot beside VOL to show the direction to turn up the volume.

Un point tactile, situé à côté de la molette VOL, indique le sens dans lequel il faut tourner pour augmenter le volume.

Neben VOL befindet sich ein fühlbarer Punkt. Dieser gibt die Richtung an, in der man die Lautstärke erhöht.

Al lado de la tecla VOL hay un punto táctil que muestra el sentido para subir el volumen.

Naast de VOL regelaar bevindt zich een voelstip die de richting aangeeft om het volume te verhogen.

A R03 (size AAA) × 2 R03 (format AAA) × 2 R03 (Größe AAA) × 2 R03 (tamaño AAA) × 2 R03 (AAA-formaat) × 2

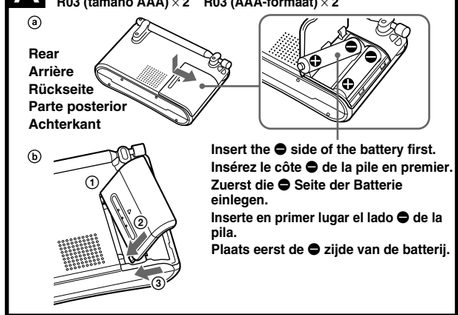

Insert the ⊖ side of the battery first.
Insérez le côte ⊖ de la pile en premier.
Zuerst die ⊖ Seite der Batterie einlegen.
Inserte en primer lugar el lado ⊖ de la pila.
Plaats eerst de ⊖ zijde van de batterij.

B

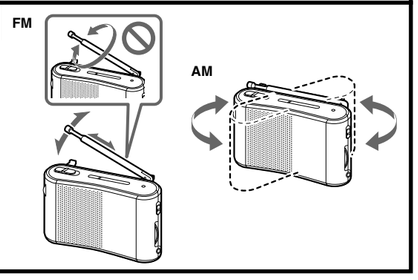

English

Features

- Compact radio
- TUNE indicator for easy tuning

Installing the Batteries

(See fig. A-ⓐ)

1 Open the battery compartment lid.
2 Insert two R03 (size AAA) batteries (not supplied) with correct polarity.
3 Close the lid.

Battery life (Approx. hours) (JEITA*)

When using	FM	AM
Sony alkaline LR03 (size AAA)	44	52
Sony R03 (size AAA)	19	22

* Measured by JEITA (Japan Electronics and Information Technology Industries Association) Standards. The actual battery life may vary depending on the circumstance of the unit.

When to replace the batteries
When the sound becomes weak or distorted, replace all batteries with new ones.

Notes on batteries
- Do not charge the dry batteries.
- Do not carry the dry batteries with coins or other metallic objects. It can generate heat if the positive and negative terminals of the batteries are accidentally contacted by a metallic object.
- Do not use different types of batteries at the same time.
- When you replace the batteries, replace all with new ones.
- When you are not going to use the unit for a long time, remove the batteries to avoid damage from battery leakage and corrosion.

If the battery compartment lid comes off

(See fig. A- ⓑ)

The battery compartment lid is designed to come off when opened with excessive force. To put it back on, see the illustration.

① Insert the upper hook of the lid into the upper hole in the unit.
② Hang the lower hook on the lower part of the compartment where the lid fits.
③ Slide the lower hook towards the lower hole in the unit.

Operating the Radio

1 Set **POWER** switch to **ON**.
2 Select a desired band.
3 Tune in to a station using **TUNING**.
The **TUNE** indicator lights up when a station is tuned in.
4 Adjust the volume using **VOL**.

To turn off the radio

Set **POWER** switch to **OFF**.

To listen with an earphone

Connect the earphone (not supplied) to the ⓪ (earphone) jack.
The speaker is deactivated when an earphone is connected.

Improving the Reception

(See fig. B)

FM: Extend the telescopic antenna and adjust the angle for optimum reception.
AM: Rotate the unit horizontally for optimum reception. A ferrite bar antenna is built into the unit.

Notes
- Adjust the direction of the antenna by holding the bottom of it. The antenna can be damaged when you move the antenna with excessive force.
- Do not rotate the telescopic antenna.

Precautions

- Operate the unit only on 3 V DC with two R03 (size AAA) batteries.
- The nameplate indicating operating voltage, etc. is located on the bottom exterior.
- Avoid exposure to temperature extremes, direct sunlight, moisture, sand, dust or mechanical shock. Never leave in a car parked under the sun.
- Should anything fall into the unit, remove the batteries, and have the unit checked by qualified personnel before operating it any further.
- In vehicles or buildings, radio reception may be difficult or noisy. Try listening near a window.
- Since a strong magnet is used for the speaker, keep personal credit cards using magnetic coding or spring-wound watches away from the unit to prevent possible damage from the magnet.
- When the casing becomes soiled, clean it with a soft dry cloth moistened with mild detergent solution. Never use abrasive cleansers or chemical solvents, as they may deform the casing.

Disposal of Old Electrical & Electronic Equipment (Applicable in the European Union and other European countries with separate collection systems)

This symbol on the product or on its packaging indicates that this product shall not be treated as household waste. Instead it shall be handed over to the applicable collection point for the recycling of electrical and electronic equipment. By ensuring this product is disposed of correctly, you will help prevent potential negative consequences for the environment and human health, which could otherwise be caused by inappropriate waste handling of this product. The recycling of materials will help to conserve natural resources. For more detailed information about recycling of this product, please contact your local Civic Office, your household waste disposal service or the shop where you purchased the product.

If you have any questions or problems concerning your unit, please consult your nearest Sony dealer.

Specifications

Frequency range:

Band	
FM	87.5-108 MHz
AM	526.5-1 606.5 kHz

Speaker
Approx. 3.6 cm (1 7/16 inches) dia., 7.2 Ω
Output
⓪ (earphone) jack (ø3.5mm mini jack)
Power output
80 mW (at 10 % harmonic distortion)
Power requirements
3V DC, two R03 (size AAA) batteries
Dimensions
Approx. 101.7 × 67.8 × 33.8 mm (w/h/d)
(4 1/8 × 2 3/4 × 1 3/8 inches) incl. projecting parts and controls
Mass
Approx. 112.3 g (4.0 oz) incl. batteries

Design and specifications are subject to change without notice.

Lead-free solder is used for soldering.
Halogenated flame retardants are not used in printed wiring boards.

Français

Caractéristiques

- Radio compacte
- Indicateur TUNE pour simplifier la syntonisation

Mise en place des piles

(Voir Fig. A-ⓐ)

1 Ouvrez le couvercle du compartiment à piles.
2 Introduisez deux piles R03 (format AAA) (non fournies) en respectant la polarité.
3 Refermez le couvercle.

Autonomie des piles
(Estimation en heures) (JEITA*)

Utilisation d'une pile	FM	AM
Sony alcaline LR03 (format AAA)	44	52
Sony R03 (format AAA)	19	22

* Mesurées selon les normes JEITA (Japan Electronics and Information Technology Industries Association). L'autonomie réelle peut varier selon les caractéristiques de l'appareil.

Remplacement des piles
Quand le son devient faible ou est déformé, remplacez toutes les piles par des neuves.

Remarques sur les piles
- Ne pas recharger des piles sèches.
- Ne mettez pas les piles sèches en contact avec des pièces de monnaie ou d'autres objets métalliques. Si le pôle positif et le pôle négatif des piles sont mis en contact l'un avec l'autre via un objet métallique, de la chaleur peut être générée.
- Ne pas utiliser différents types de piles en même temps.
- Quand vous remplacez les piles, remplacez-les toutes par des neuves.
- Si vous ne comptez pas utiliser la radio pendant longtemps, enlevez les piles pour éviter tout dommage suite à l'écoulement des piles et à la corrosion.

Si le couvercle du logement de la pile se détache

(voir la figure A- ⓑ)

Le couvercle du logement de la pile est conçu pour se détacher en cas de force excessive dans le sens de l'ouverture. Reportez-vous à l'illustration pour le remettre en place.

① Insérez le crochet supérieur du couvercle dans l'orifice supérieur de l'appareil.
② Engagez le crochet inférieur sur la partie inférieure du compartiment à l'endroit où le couvercle s'insère.
③ Faites glisser le crochet inférieur vers l'orifice inférieur de l'appareil.

Fonctionnement de la Radio

1 Réglez le commutateur **POWER** sur **ON**.
2 Sélectionnez une bande de fréquence.
3 Syntonisez une station avec **TUNING**.
L'indicateur **TUNE** s'allume dès qu'une station est syntonisée.
4 Utilisez **VOL** pour ajuster le volume.

Pour mettre la radio hors tension

Réglez le commutateur **POWER** sur **OFF**.

Pour écouter avec un écouteur

Raccordez l'écouteur (non fourni) à la prise ⓪ (écouteur).
Le haut-parleur est désactivé lorsqu'un écouteur est raccordé.

Amélioration de la réception

(voir fig. B)

FM : Déployez l'antenne télescopique et réglez la longueur et l'angle pour améliorer la réception.
AM : Tournez l'appareil à l'horizontale jusqu'à ce que la réception soit meilleure. L'appareil contient une barre de ferrite comme antenne.

Remarques
- Ajustez la direction de l'antenne en la tenant par le bas. L'antenne peut être endommagée si vous la déplacez brutalement.
- Ne faites pas pivoter l'antenne télescopique.

Précautions

- Faites uniquement fonctionner l'appareil sur une tension de 3 V CC avec deux piles R03 (AAA).
- La plaque signalétique indiquant la tension de fonctionnement, etc. se trouve sous l'appareil, à l'extérieur.
- Evitez d'exposer l'appareil à des températures extrêmes, aux rayons directs du soleil, à l'humidité, au sable, à la poussière ou aux chocs mécaniques. Ne le laissez jamais dans une voiture garée en plein soleil.
- Si un liquide ou un solide venait à pénétrer à l'intérieur du boîtier, retirez les piles puis faites contrôler l'appareil par le personnel qualifié avant de continuer à l'utiliser.
- La réception radio peut s'avérer difficile dans les véhicules et les bâtiments. Dans ce cas, placez-vous à côté d'une fenêtre.
- Comme les haut-parleurs contiennent un aimant puissant, ne pas laisser de cartes de crédit personnelles à code magnétique ni de montres à ressorts près de la radio afin d'éviter tout dommage.
- Pour nettoyer le coffret, utilisez un linge doux trempé dans une solution de détergent neutre. N'utilisez jamais d'abrasifs ni de solvants chimiques, car ils peuvent déformer le coffret.

Traitement des appareils électriques et électroniques en fin de vie (Applicable dans les pays de l'Union Européenne et aux autres pays européens disposant de systèmes de collecte sélective)

Ce symbole, apposé sur le produit ou sur son emballage, indique que ce produit ne doit pas être traité avec les déchets ménagers. Il doit être remis à un point de collecte approprié pour le recyclage des équipements électriques et électroniques. En s'assurant que ce produit est bien mis au rebut de manière appropriée, vous aiderez à prévenir les conséquences négatives potentielles pour l'environnement et la santé humaine. Le recyclage des matériaux aidera à préserver les ressources naturelles. Pour toute information supplémentaire au sujet du recyclage de ce produit, vous pouvez contacter votre municipalité, votre déchetterie ou le magasin où vous avez acheté le produit.

Si vous avez des questions ou des problèmes concernant votre appareil, consultez votre revendeur Sony.

Spécifications

Plage de fréquence :

Bande	
FM	87,5-108 MHz
AM	526,5-1 606,5 kHz

Haut-parleur
Approx. 3,6 cm diam., 7,2 Ω
Sortie
Prise ⓪ (écouteur) (ø3,5mm miniprise)
Puissance de sortie
80 mW (à 10 % de distorsion harmonique)
Puissance de raccordement
3 V CC, deux piles R03 (format AAA)
Dimensions
Approx. 101,7 × 67,8 × 33,8 mm (l/h/p) parties saillantes et commandes comprises
Masse
Approx. 112,3 g , avec des piles

La conception et les spécifications sont sujettes à modifications sans préavis.

Les soudures sont effectuées sans plomb.
Aucun retardateur de flamme halogéné n'est utilisé dans la composition des circuits imprimés.

Deutsch

Merkmale und Funktionen

- Kompaktes Radio
- Anzeige TUNE zum einfachen Einstellen von Sendern

Einlegen der Batterien

(siehe Abb. A-ⓐ)

1 Öffnen Sie den Batteriefachdeckel.
2 Legen Sie zwei R03-Batterien (Größe AAA) (nicht mitgeliefert) polaritätsrichtig ein.
3 Schließen Sie den Deckel.

Batterie-Lebensdauer
(ungefähre Angaben in Stunden) (JEITA*)

Batterie	FM	AM
LR03-Alkalibatterie (Größe AAA) von Sony	44	52
R03-Batterie (Größe AAA) von Sony	19	22

* Gemessen nach JEITA-Standards (Japan Electronics and Information Technology Industries Association). Die Lebensdauer der Batterie kann je nach Gebrauch des Geräts variieren.

Wann müssen die Batterien ausgewechselt werden?
Bei schwachem oder verzerrtem Ton sind die Batterien erschöpft und müssen ausgewechselt werden.

Hinweise zu den Batterien
- Versuchen Sie niemals, Trockenbatterien aufzuladen.
- Wenn Sie Trockenbatterien bei sich tragen, halten Sie sie von Münzen und anderen Metallgegenständen fern. Andernfalls kann durch einen Metallgegenstand ein Kontakt zwischen den positiven und negativen Polen der Batterien hergestellt werden, was zu Hitzeentwicklung führt.
- Verwenden Sie keine Batterien unterschiedlichen Typs zusammen.
- Wechseln Sie stets alle Batterien zusammen aus.
- Nehmen Sie bei längerer Nichtverwendung die Batterien heraus, um eine Beschädigung durch Auslaufen und Korrosion zu vermeiden.

Wenn der Batteriefachdeckel abgegangen ist

(siehe Abb. A- ⓑ)

Der Batteriefachdeckel ist so konstruiert, dass er bei starker Krafteinwirkung abgeht. Er kann dann wie folgt wieder angebracht werden (siehe auch Abbildung).

① Setzen Sie das obere Scharnier des Deckels in die obere Öffnung am Gerät ein.
② Hängen Sie das untere Scharnier des Deckels ein.
③ Schieben Sie das untere Scharnier in die untere Öffnung am Gerät.

Betrieb des Radios

1 Stellen Sie den Schalter **POWER** auf **ON**.
2 Wählen Sie den gewünschten Frequenzbereich aus.
3 Stellen Sie mit **TUNING** einen Sender ein.
Die Anzeige **TUNE** leuchtet auf, wenn ein Sender eingestellt wird.
4 Stellen Sie die Lautstärke mit **VOL** ein.

So schalten Sie das Radio aus

Stellen Sie den Schalter **POWER** auf **OFF**.

Wiedergabe über einen Ohrhörer

Schließen Sie den Ohrhörer (nicht mitgeliefert) an die Ohrhörerbuchse ⓪ an.
Der Lautsprecher wird deaktiviert, wenn ein Ohrhörer angeschlossen ist.

Verbessern des Empfangs

(siehe Abb. B)

FM: Ziehen Sie die Teleskopantenne heraus und stellen Sie die Länge und den Winkel auf optimalen Empfang ein.
AM: Drehen Sie das Gerät, bis der Empfang optimal ist. In diesem Wellenbereich arbeitet die eingebaute Ferritstabantenne.

Hinweise
- Fassen Sie die Antenne unten an, wenn Sie ihre Richtung einstellen. Die Antenne kann beschädigt werden, wenn Sie sie gewaltsam bewegen.
- Drehen Sie die Teleskopantenne nicht.

Sicherheitsmaßnahmen

- Betreiben Sie das Gerät ausschließlich an 3 V Gleichstrom mit zwei R03-Batterien (Größe AAA).
- Das Typenschild mit Betriebsspannung usw. befindet sich außen an der Geräteunterseite.
- Setzen Sie das Gerät keinen extremen Temperaturen, direktem Sonnenlicht, Feuchtigkeit, Sand, Staub oder mechanischen Erschütterungen aus. Lassen Sie es nie in einem in der Sonne geparkten Auto liegen.
- Sollten Fremdkörper oder Flüssigkeiten in das Gerät gelangen, nehmen Sie die Batterien heraus, und lassen Sie das Gerät von qualifiziertem Fachpersonal überprüfen, bevor Sie es wieder benutzen.
- In Fahrzeugen oder Gebäuden ist der Radioempfang möglicherweise nur schwer möglich oder verrauscht. Versuchen Sie es in der Nähe eines Fensters.
- Da der Lautsprecher des Radios mit einem starken Magneten arbeitet, müssen Kreditkarten usw. mit Magnetcodierung oder Zugfederuhren (mechanische Uhren) ferngehalten werden.
- Wenn das Gehäuse verschmutzt ist, reinigen Sie es mit einem weichen, leicht mit mildem Haushaltsreiniger angefeuchteten Tuch. Scheuermittel und chemische Lösungsmittel dürfen nicht verwendet werden, da sie das Gehäuse angreifen.

Entsorgung von gebrauchten elektrischen und elektronischen Geräten (anzuwenden in den Ländern der Europäischen Union und anderen europäischen Ländern mit einem separaten Sammelsystem für diese Geräte)

Das Symbol auf dem Produkt oder seiner Verpackung weist darauf hin, dass dieses Produkt nicht als normaler Haushaltsabfall zu behandeln ist, sondern an einer Annahmestelle für das Recycling von elektrischen und elektronischen Geräten abgegeben werden muss. Durch Ihren Beitrag zum korrekten Entsorgen dieses Produkts schützen Sie die Umwelt und die Gesundheit Ihrer Mitmenschen. Umwelt und Gesundheit werden durch falsches Entsorgen gefährdet. Materialrecycling hilft, den Verbrauch von Rohstoffen zu verringern. Weitere Informationen über das Recycling dieses Produkts erhalten Sie von Ihrer Gemeinde, den kommunalen Entsorgungsbetrieben oder dem Geschäft, in dem Sie das Produkt gekauft haben.

Sollten an Ihrem Gerät Probleme auftreten oder sollten Sie Fragen haben, wenden Sie sich bitte an Ihren Sony-Händler.

Technische Daten

Frequenzbereich:

Wellenbereich	
FM	87,5-108 MHz
AM	526,5-1 606,5 kHz

Lautsprecher
ca. 3,6 cm Durchmesser, 7,2 Ω
Ausgang
Ohrhörerbuchse ⓪ (ø3,5mm Minibuchse)
Leistungsabgabe
80 mW (bei 10 % harmonischer Verzerrung)
Betriebsspannung
3 V Gleichstrom, zwei R03-Batterien (Größe AAA)
Abmessungen
ca. 101,7 × 67,8 × 33,8 mm (B/H/T) einschließlich vorstehender Teile und Bedienelemente
Gewicht
ca. 112,3 g einschließlich Batterien

Änderungen, die dem technischen Fortschritt dienen, bleiben vorbehalten.

Für den Lötprozess wird bleifreies Lot verwendet.
In Leiterplatten werden keine halogenierten Flammschutzmittel verwendet.

Español

Características

- Radio compacta
- Indicador de sintonización TUNE para sintonizar fácilmente

Instalación de las pilas

(consulte la figura A-ⓐ)

1 Abra la tapa del compartimiento de las pilas.
2 Inserte dos pilas R03 (tamaño AAA) (no suministradas) con la polaridad correcta.
3 Cierre la tapa.

Duración de las pilas
(horas aproximadas) (JEITA*)

Cuando utilice	FM	AM
Alcalinas LR03 (tamaño AAA) Sony	44	52
R03 (tamaño AAA) Sony	19	22

* Valores medidos a partir de los estándares de JEITA (Japan Electronics and Information Technology Industries Association). La duración real de las pilas puede variar en función de cada unidad.

Reemplazo de las pilas
Cuando el sonido se vuelva débil o distorsionado, reemplace todas las pilas por otras nuevas.

Notas sobre las pilas
- No cargue las pilas secas.
- No transporte las pilas secas junto con monedas u otros objetos metálicos, ya que si los terminales positivo y negativo de las pilas entran en contacto accidentalmente con los objetos metálicos, puede generarse calor.
- No utilice pilas de tipos diferentes al mismo tiempo.
- Cuando tenga que reemplazar las pilas, reemplácelas todas por otras muevas.
- Cuando no vaya a utilizar la unidad durante mucho tiempo, extráigale las pilas para evitar el daño que podría causar la fuga del electrólito de las mismas.

Si se desprende la tapa del compartimiento de la pila (consulte la figura A- ⓑ)

La tapa del compartimiento de las pilas se ha diseñado para que se desprenda si se aplica demasiada fuerza sobre la misma al abrirla. Para volver a colocarla, consulte la figura.

① Inserte el gancho superior de la tapa en el orificio superior de la unidad.
② Coloque el gancho inferior en la parte inferior del compartimiento donde se ajusta la tapa.
③ Desplace el gancho inferior hacia el orificio inferior de la unidad.

Recepción de la radio

1 Ajuste el interruptor **POWER** en **ON**.
2 Seleccione la banda que desee.
3 Sintonice la emisora con **TUNING**.
El indicador **TUNE** se ilumina al sintonizarse alguna emisora.
4 Ajuste el volumen mediante **VOL**.

Para apagar la radio

Ajuste el interruptor **POWER** en **OFF**.

Para escuchar el sonido con un auricular

Conecte el auricular (no suministrado) a la toma ⓪ (auricular).
El altavoz se desactiva cuando se conecta el auricular.

Mejora de la recepción

(consulte la figura B)

FM: Extienda la antena telescópica y ajuste la longitud, la dirección y el ángulo para mejorar la recepción.
AM: Gire la antena horizontalmente hasta obtener una recepción optima. La unidad lleva incorporada una antena de barra de ferrita.

Notas
- Ajuste la dirección de la antena sujetándola por la parte inferior. La antena puede sufrir daños si la mueve de forma violenta.
- No gire la antena telescópica.

Precauciones

- Alimente la unidad solamente con cc de 3V mediante dos pilas R03 (tamaño AAA).
- La placa de características donde se indica el voltaje de funcionamiento, etc., se encuentra en la parte inferior externa de la unidad.
- Evite la exposición de la unidad a temperaturas extremas, luz solar directa, humedad, arena, polvo o golpes. No la deje nunca en un automóvil estacionado al sol.
- Si se introduce algún objeto sólido o líquido en la unidad, extraiga las pilas y haga que sea revisada por personal especializado antes de emplearla de nuevo.
- En vehículos o edificios, la recepción de radio puede resultar difícil de oír o recibirse con ruido. Escuche el sonido cerca de una ventana.
- Como el altavoz utiliza un imán intenso, mantenga las tarjetas personales de crédito, etc., que utilizan codificación magnética o los relojes de cuerda alejados de la unidad para prevenir posibles daños causados por el imán.
- Cuando la caja se ensucie, límpiela con un paño suave ligeramente humedecido en una solución de detergente poco concentrada. No utilice nunca limpiadores abrasivos ni disolventes químicos, ya que podría deformarla.

Tratamiento de los equipos eléctricos y electrónicos al final de su vida útil (aplicable en la Unión Europea y en países europeos con sistemas de recogida selectiva de residuos)

Este símbolo en el equipo o el embalaje indica que el presente producto no puede ser tratado como residuos domésticos normales, sino que debe entregarse en el correspondiente punto de recogida de equipos eléctricos y electrónicos. Al asegurarse de que este producto se desecha correctamente, Ud. ayuda a prevenir las consecuencias negativas para el medio ambiente y la salud humana que podrían derivarse de la incorrecta manipulación en el momento de deshacerse de este producto. El reciclaje de materiales ayuda a conservar los recursos naturales. Para recibir información detallada sobre el reciclaje de este producto, póngase en contacto con el ayuntamiento, el punto de recogida más cercano o el establecimiento donde ha adquirido el producto.

Si desea realizar alguna consulta o solucionar algún problema relativos a la unidad, consulte con el distribuidor Sony más próximo.

Especificaciones

Margen de frecuencias:

Banda	
FM	87,5-108 MHz
AM	526,5-1 606,5 kHz

Altavoz
Aprox. 3,6 cm de diámetro, 7,2 Ω
Salida
Toma ⓪ (auricular) (minitoma de ø3,5mm)
Salida de potencia
80 mW (al 10% de distorsión armónica)
Requisitos de alimentación
cc 3 V, dos pilas R03 (tamaño AAA)
Dimensiones
Aprox. 101,7 × 67,8 × 33,8 mm (an/al/prf), partes y controles salientes incluidos
Peso
Aprox. 112,3 g, pilas incluidas

Diseño y especificaciones sujetos a cambios sin previo aviso.

Se ha utilizado soldadura sin plomo.
Las placas del circuito impreso no contienen retardantes de llama halogenados.

Nederlands

Kenmerken

- Compacte radio
- TUNE afstemlampje voor makkelijk afstemmen

De batterijen installeren

(Zie afb. A-ⓐ)

1 Open het deksel van het batterijvak.
2 Plaats twee R03 (AAA-formaat) batterijen (niet bijgeleverd) in de juiste richting in het batterijvak.
3 Sluit het batterijvak.

Gebruiksuren van de batterij
(bij benadering) (JEITA*)

Bij gebruik van	FM	AM
Sony LR03 (AAA-formaat) alkalinebatterijen	44	52
Sony R03 (AAA-formaat) batterijen	19	22

* Conform JEITA (Japan Electronics and Information Technology Industries Association). De levensduur van de batterij kan variëren afhankelijk van de gebruiksomstandigheden.

Batterijen vervangen
Wanneer het geluid zwak of vervormd begint te klinken, is het tijd beide batterijen door nieuwe te vervangen.

Opmerkingen betreffende de batterijen
- Probeer droge batterijen nooit op te laden.
- Draag de droge batterijen niet samen met muntstukken of andere metalen voorwerpen. Als de positieve en negatieve aansluitpunten van de batterijen per ongeluk in contact komen met metalen voorwerpen, kan warmte worden geproduceerd.
- Gebruik geen batterijen van verschillend type door elkaar.
- Als de batterijen leeg zijn, moeten alle batterijen gelijktijdig door nieuwe worden vervangen.
- Verwijder de batterijen uit het apparaat wanneer u het apparaat langere tijd niet denkt te gebruiken. Dit om mogelijke schade als gevolg van batterijlekkage en corrosie te voorkomen.

Als het deksel van het batterijvak losraakt

(Zie afb. A- ⓑ)

Als het deksel van het batterijvak onder druk komt, zal het vanzelf loskomen. Om het dan weer aan te brengen, gaat u te werk zoals aangegeven in de afbeelding.

① Plaats het bovenste haakje van het deksel in de bovenste opening in het apparaat.
② Plaats het onderste haakje in het onderste gedeelte van het vak waar het deksel kan worden bevestigd.
③ Schuif het onderste haakje naar de onderste opening in het apparaat.

Bediening van de Radio

1 Zet de **POWER** schakelaar op **ON**.
2 Kies de gewenste band.
3 Stem af op een radiozender met **TUNING**.
Het **TUNE** afstemlampje licht op wanneer een radiozender wordt ontvangen.
4 Pas het volume aan met **VOL**.

Uitschakelen van de radio

Zet de **POWER** schakelaar op **OFF**.

Luisteren via oortelefoon

Sluit de oortelefoon (niet bijgeleverd) aan op de ⓪ (oortelefoon) aansluiting.
De luidspreker wordt uitgeschakeld wanneer u een oortelefoon aansluit.

Ontvangst verbeteren

(Zie afb. B)

FM: Trek de telescoopantenne uit en stel de lengte, richting en hoek in, waarbij de beste ontvangst wordt verkregen.
AM: Draai de hele radio in het horizontale vlak om de richting voor de beste ontvangst te vinden. Er is een vaste ferrietstaafantenne ingebouwd.

Opmerkingen
- Bij het verstellen van de antenne houdt u de voet ervan vast. Trek niet alleen aan het uiteinde van de antenne, want daarmee kunt u de antenne beschadigen.
- Draai de telescoopantenne niet.

Voorzorgsmaatregelen

- Gebruik dit apparaat alleen op 3 V gelijkstroom met twee R03 (AAA-formaat) batterijen.
- Het naamplaatje met de werkspanning, enzovoort, bevindt zich aan de onderkant van het apparaat.
- Stel het apparaat niet bloot aan extreme hitte, direct zonlicht, vocht, zand, stof of mechanische schokken. Laat het apparaat nooit achter in een auto die in de zon staat geparkeerd.
- Mocht er vloeistof of een klein voorwerp in het toestel terechtkomen, maak dan de netspanningsadapter los, verwijder de batterijen en laat het toestel eerst door een deskundige nakijken alvorens het weer in gebruik te nemen.
- In voertuigen of in gebouwen is het mogelijk dat de ontvangst gestoord is. Probeer dan in de buurt van een raam naar de radio te luisteren.
- De luidspreker werkt met een krachtige magneet, dus leg betaalkaarten e.d. met een magnetische pincode niet al te dicht bij de radio.
- Wanneer de buitenkant van het apparaat vuil is, kunt u het schoonmaken met een zachte doek, licht bevochtigd met wat milde vloeibare zeep. Gebruik nooit schuurmiddelen of chemische oplosmiddelen, want die kunnen de afwerking van het apparaat aantasten.

Verwijdering van oude elektrische en elektronische apparaten (Toepasbaar in de Europese Unie en andere Europese landen met gescheiden ophaalsystemen)

Het symbool op het product of op de verpakking wijst erop dat dit product niet als huishoudelijk afval mag worden behandeld. Het moet echter naar een plaats worden gebracht waar elektrische en elektronische apparatuur wordt gerecycled. Als u ervoor zorgt dat dit product op de correcte manier wordt verwijderd, voorkomt u voor mens en milieu negatieve gevolgen die zich zouden kunnen voordoen in geval van verkeerde afvalbehandeling. De recycling van materialen draagt bij tot het vrijwaren van natuurlijke bronnen. Voor meer details in verband met het recyclen van dit product, neemt u contact op met de gemeentelijke instanties, het bedrijf of de dienst belast met de verwijdering van huishoudafval of de winkel waar u het product hebt gekocht.

Met alle vragen kunt u steeds terecht bij een Sony dealer.

Technische gegevens

Afstembereik:

Band	
FM	87,5-108 MHz
AM	526,5-1 606,5 kHz

Luidspreker
Ca. 3,6 cm doorsnede, 7,2 Ω
Uitgang
⓪ (oortelefoon) aansluiting (ø3,5 mm mini-aansluiting)
Uitgangsvermogen
80 mW (bij 10 % harmonische vervorming)
Stroomvoorziening
3V gelijkstroom, twee R03 (AAA-formaat) batterijen
Afmetingen
Ca. 101,7 × 67,8 × 33,8 mm (b/h/d) incl. uitstekende delen en knoppen
Gewicht
Ca. 112,3 g incl. batterijen

Wijzigingen in ontwerp en technische gegevens voorbehouden, zonder kennisgeving.

Loodvrij soldeermetaal wordt gebruikt voor het solderen.
Er zijn geen gehalogeneerde vlamvertragende stoffen gebruikt in de printplaten.

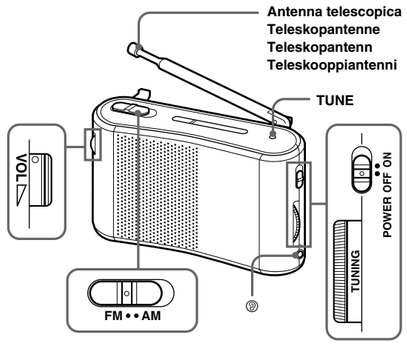

Accanto al comando VOL è presente un punto tattile che indica la direzione da seguire per aumentare il livello del volume.

Der er en berøringsprik ved siden af VOL, som viser den retning, hvor lydstyrken skrues op.

Vid VOL finns en liten punkt, som du kan känna med fingret. Den indikerar den riktning som du ska vrida reglaget för att höja volymen.

VOL-säätimen vieressä on kohopiste, joka ilmaisee äänenvoimakkuuden lisäyssuunnan.

A

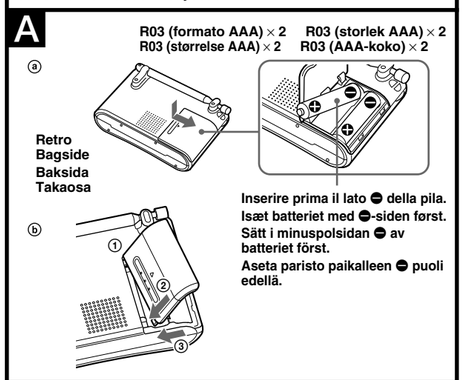

B

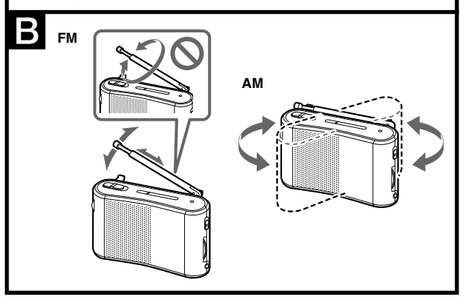

Italiano

Si dichiara che l'apparecchio è stato fabbricato in conformità all'art. 2, Comma 1 del D.M. 28.08.1995 n. 548.

Caratteristiche

- Radio di piccole dimensioni
- Indicatore TUNE per sintonizzarsi in modo semplice

Inserimento delle pile

(vedere la fig. A-ⓐ)

1. Aprire il coperchio del comparto pile.
2. Inserire due pile R03 (formato AAA) (non in dotazione) rispettando la corretta polarità.
3. Chiudere il coperchio.

Durata della pila (ore circa) (JEITA*)

Se vengono utilizzate	FM	AM
Pile alcaline Sony LR03 (formato AAA)	44	52
Pile Sony R03 (formato AAA)	19	22

* Misurata secondo gli standard JEITA (Japan Electronics and Information Technology Industries Association). La durata effettiva della pila può variare in base alle condizioni dell'apparecchio.

Sostituzione delle pile
Quando il suono diventa debole o distorto, sostituire tutte le pile con altre nuove.

Note sulle pile
- Non caricare le pile a secco.
- Non tenere le pile insieme ad oggetti metallici, quali monete. Se i terminali positivo e negativo della pila dovessero venire accidentalmente in contatto con oggetti metallici, potrebbe verificarsi un surriscaldamento.
- Non usare insieme pile di tipi diversi.
- Quando si sostituiscono le pile, sostituirle tutte con altre nuove.
- Se non si intende utilizzare l'apparecchio per un lungo periodo, estrarre le pile per evitare danni dovuti a perdite di elettrolita e corrosione.

Se il coperchio dello scomparto pile fuoriesce (vedere la fig. A- ⓑ)

Il coperchio dello scomparto pile è stato progettato per fuoriuscire nel caso in cui venga aperto con eccessiva forza. Per reinserirlo, vedere la figura.

① Inserire il gancetto superiore del coperchio nel foro superiore sull'apparecchio.
② Allineare il gancetto inferiore alla parte inferiore dello scomparto, nel punto di inserimento del coperchio.
③ Fare scorrere il gancetto inferiore verso il foro inferiore sull'apparecchio.

Uso della radio

1. Impostare l'interruttore **POWER** su **ON**.
2. Selezionare la banda desiderata.
3. Sintonizzarsi su una stazione utilizzando **TUNING**.
   Quando viene sintonizzata una stazione, l'indicatore **TUNE** si illumina.
4. Per regolare il volume, utilizzare **VOL**.

Per spegnere la radio
Impostare l'interruttore **POWER** su **OFF**.

Per ascoltare con un auricolare
Collegare l'auricolare (non in dotazione) alla presa ◎ (auricolare).
Collegando l'auricolare, il diffusore viene scollegato.

Miglioramento della ricezione

(vedere la fig. B)

FM: Estendere l'antenna telescopica e regolarne la lunghezza, la direzione e l'orientamento in modo da ottenere la ricezione ottimale.
AM: Ruotare orizzontalmente l'apparecchio per una ricezione ottimale. Un'antenna con barra in ferrite è incorporata nell'apparecchio.

Note
- Regolare la direzione dell'antenna tenendola per la base. Se spostata con una forza eccessiva, l'antenna potrebbe danneggiarsi.
- Non ruotare l'antenna telescopica.

Precauzioni

- Utilizzare l'apparecchio solo con CC a 3 V con due batterie R03 (formato AAA).
- La targhetta che riporta i dati relativi alla tensione operativa e così via si trova nella parte inferiore esterna.
- Evitare l'esposizione a temperature estreme, luce solare diretta, umidità, sabbia, polvere o urti meccanici. Non lasciare l'apparecchio all'interno di un'auto parcheggiata al sole.
- Se un qualsiasi oggetto solido o liquido dovesse penetrare nell'apparecchio, rimuovere le batterie, quindi farlo controllare da personale qualificato prima di utilizzarlo di nuovo.
- All'interno di veicoli o costruzioni, la ricezione della radio potrebbe risultare difficile o disturbata. Ascoltare la radio vicino ad una finestra.
- Poiché nel diffusore viene utilizzato un potente magnete, tenere carte di credito che utilizzano codici magnetici o orologi a molla lontano dall'apparecchio, onde evitare danni causati dal magnete.
- Quando il rivestimento si sporca, pulirlo con un panno asciutto morbido inumidito con una blanda soluzione detergente. Non usare mai detergenti abrasivi o solventi chimici, perché possono deformare il rivestimento.

Trattamento del dispositivo elettrico od elettronico a fine vita (applicabile in tutti i paesi dell'Unione Europea e in altri paesi europei con sistema di raccolta differenziata)

Questo simbolo sul prodotto o sulla confezione indica che il prodotto non deve essere considerato come un normale rifiuto domestico, ma deve invece essere consegnato ad un punto di raccolta appropriato per il riciclo di apparecchi elettrici ed elettronici. Assicurandovi che questo prodotto sia smaltito correttamente, voi contribuirete a prevenire potenziali conseguenze negative per l'ambiente e per la salute che potrebbero altrimenti essere causate dal suo smaltimento inadeguato. Il riciclaggio dei materiali aiuta a conservare le risorse naturali. Per informazioni più dettagliate circa il riciclaggio di questo prodotto, potete contattare l'ufficio comunale, il servizio locale di smaltimento rifiuti oppure il negozio dove l'avete acquistato.

Per domande o problemi relativi a questo apparecchio, rivolgersi al rivenditore Sony più vicino.

Caratteristiche tecniche

Gamma di frequenze*:

Banda	
FM	87,5-108 MHz
AM	526,5-1 606,5 kHz

Diffusore
Circa 3,6 cm di diametro, 7,2Ω
Uscita
Presa ◎ (auricolare) (minipresa, ø 3,5 mm)
Uscita alimentazione
80 mW (al 10% di distorsione armonica)
Requisiti di alimentazione
3 V CC, due pile R03 (formato AAA)
Dimensioni
Circa 101,7 × 67,8 × 33,8 mm (l/a/p) comprese le parti sporgenti e i comandi
Peso
Circa 112,3 g comprese le pile

Il design e le caratteristiche tecniche a sono soggetti a modifiche senza preavviso.

Nota
BANDE DI FREQUENZA
Bande di frequenza:
FM: 87,5 MHz - 108 MHz
AM: 526,5 kHz - 1 606,5 kHz
Frequenza intermedia:
FM: 10,7 MHz
AM: 455 kHz
* di cui al par. 3 dell'Allegato A al D.M. 25/06/85 e al par. 3 dell'Allegato l al D.M. 27/08/87

Le parti saldate sono prive di piombo.
Per i circuiti stampati non sono stati utilizzati ritardanti per fiamme alogenate.

Dansk

Funktioner

- Radio i miniformat
- TUNE-indikator gør det nemt at stille ind på radiostationer

Isætning af batterierne

(Se fig. A-ⓐ)

1. Åbn låget til batterirummet.
2. Isæt to R03 (størrelse AAA) -batterier (medfølger ikke) med korrekt polaritet.
3. Luk låget.

Batterilevetid
(omtrentligt timetal) (JEITA*)

Ved brug af	FM	AM
Sony alkali LR03 (størrelse AAA)	44	52
Sony R03 (størrelse AAA)	19	22

* Målt i henhold til JEITA- (Japan Electronics and Information Technology Industries Association) standarden. Den faktiske batterilevetid kan variere afhængigt af de forhold, som enheden anvendes under.

Hvornår batterierne skal udskiftes
Når lyden bliver svag eller forvrænget, skal alle batterier udskiftes med nye.

Bemærkninger vedrørende batterier
- Du må ikke oplade tørbatterier.
- Bær ikke tørbatterierne sammen med mønter eller andre metalgenstande. Det kan medføre varmeudvikling, hvis batteriernes positive og negative poler ved et uheld får kontakt med metalgenstande.
- Brug ikke forskellige typer batterier samtidigt.
- Når du udskifter batterier, skal du udskifte alle batterier med nye.
- Hvis du ikke skal bruge optageren i længere tid, skal du tage batterierne ud for at undgå beskadigelse fra utætheder og tæring.

Hvis låget til batterirummet går af (se fig. A-ⓐ)

Låget til batterirummet er fremstillet således, at det går af, når det åbnes med magt. For at sætte det på igen skal du følge illustrationen.

① Sæt lågets øverste krog ind i det øverste hul i enheden.
② Hæng den nederste krog på den nederste del af rummet, hvor låget passer.
③ Skyd den nederste krog mod det nederste hul i enheden.

Betjene radioen

1. Indstil **POWER** -kontakten på **ON**.
2. Vælg det ønskede bånd.
3. Stil ind på en station med **TUNING**.
   TUNE -indikatoren lyser, når der er stillet ind på en station.
4. Juster lydstyrken med **VOL**.

Sådan slukkes radioen
Indstil **POWER** -kontakten på **OFF**.

Sådan lytter du med en øretelefon
Tilslut øretelefonen (medfølger ikke) til ◎ (øretelefon) -stikket.
Højttaleren er desaktiveret, når der er tilsluttet en øretelefon.

Forbedre modtagelsen

(Se fig. B)

FM: Slå teleskopantennen ud, og juster dens vinkel, så modtagelsen bliver bedst mulig.
AM: Drej enheden vandret rundt, så modtagelsen bliver bedst mulig. Der er indbygget en ferrit-stavantenne i enheden.

Bemærkninger
- Hold antennens bund, mens du justerer dens retning. Antennen kan beskadiges, hvis du flytter antennen med for meget kraft.
- Drej ikke teleskopantennen rundt.

Forholdsregler

- Kør kun enheden på 3 V jævnstrøm (DC). Brug to R03-batterier (størrelse AAA).
- Navnepladen med angivelse af driftsspænding osv. sidder på bundens yderside.
- Undgå udsættelse for meget lave eller høje temperaturer, direkte sollys, fugt, sand, støv eller mekaniske stød. Må ikke efterlades i en bil parkeret i solen.
- Hvis der kommer en væske eller genstand ind i enheden, skal du tage batterierne ud, og få enheden kontrolleret af fagkyndige, før du bruger den igen.
- I en bil eller en bygning kan radiomodtagelsen være vanskelig eller forstyrret af støj. Prøv at bruge radioen i nærheden af et vindue.
- Der er en stærk magnet i højttaleren. Kreditkort med magnetisk kodning og fjederoptrukne armbåndsure må derfor ikke komme i nærheden af enheden, så eventuel beskadigelse fra magneten undgås.
- Hvis kabinettet bliver beskidt, skal du rengøre det med en blød klud, der er let fugtet med et mildt rengøringsmiddel. Brug aldrig rengøringsmidler med skurevirkning eller kemiske opløsningsmidler, da de kan deformere kabinettet.

Kassering af gammelt elektrisk og elektronisk udstyr (gældende i EU og andre europæiske lande med separate indsamlingssystemer).

Dette symbol på produktet eller på emballagen angiver, at produktet ikke må behandles som almindeligt husholdningsaffald. Det skal i stedet afleveres på en relevant genbrugsstation til genbrug af elektrisk og elektronisk udstyr. Ved at sikre at dette produkt kasseres på korrekt vis, hjælper du med at forhindre mulige, negative følger for miljøet og personsikkerheden, som i modsat fald kan forårsages af forkert bortskaffelse af dette produkt. Genbrug af materialer hjælper med at bevare naturlige ressourcer. For at få mere udførlige oplysninger om genbrug af dette produkt bedes du kontakte de lokale myndigheder, renovationsselskabet eller den butik, hvor produktet blev købt.

Hvis du har spørgsmål om eller problemer med enheden, bedes du henvende dig til den nærmeste Sony-forhandler.

Specifikationer

Frekvensområde:

Bånd	
FM	87,5 - 108 MHz
AM	526,5 - 1 606,5 kHz

Højttaler
Ca. 3,6 cm dia. 7,2 Ω
Udgang
◎ (øretelefon) -stik (ø 3,5 mm ministik)
Udgangseffekt
80 mW (ved 10 % harmonisk forvrængning)
Strømkrav
3 V jævnstrøm, 2 R03 (størrelse AAA) -batterier
Mål
Ca. 101,7 × 67,8 × 33,8 mm (b/h/d) inkl. fremspring og knapper
Vægt
Ca. 112,3 g inkl. batterier

Design og specifikationer kan ændres uden forudgående varsel.

Der er brugt blyfrit loddemetal til lodning.
Der er ikke brugt halogenerede flammehæmmende midler i trykte kredsløb.

Svenska

Funktioner

- Kompaktradio
- TUNE-indikator underlättar inställningarna

Sätta i batterier

(Se fig. A-ⓐ)

1. Öppna luckan till batterifacket.
2. Sätt i två stycken R03-batterier (storlek AAA) (medföljer ej). Se till att du vänder dem rätt.
3. Stäng luckan.

Batterilivslängd
(ungefärligt antal timmar) (JEITA*)

Batteri	FM	AM
Sony LR03 alkaliska (storlek AAA)	44	52
Sony R03 (storlek AAA)	19	22

* Uppmätt värde enligt JEITA-standard (Japan Electronics and Information Technology Industries Association). I praktiken kan livslängden på batterierna variera beroende på hur du använder enheten.

När är det dags att byta batterier?
Byt ut alla batterierna mot nya batterier så fort ljudet blir svagt eller när ljudet låter orent (distorderat).

Att observera angående nätadaptern
- Ladda inte upp torrbatterier.
- Bär inte torrbatterier lösa tillsammans med mynt eller andra metallföremål. Om polerna på ett batteri kommer i kontakt med metallföremål kan det leda till kortslutning, vilket i sin tur kan göra att batteriet blir mycket hett.
- Blanda inte olika typer av batterier.
- Använd nya batterier när du byter.
- Om du vet med dig att du inte kommer att använda enheten under en längre tid, bör du ta ur batterierna så att du undviker risken för de frätskador som ett läckande batteri kan orsaka.

Om locket till batterifacket lossnar (Se fig. A- ⓑ)

Locket till batterifacket är konstruerat så att det lossnar av sig självt om det öppnas med allt för mycket våld. Bilden visar hur du sätter tillbaka det.

① Sätt i lockets övre hake i det övre hålet på enheten.
② Haka fast den undre haken i den undre delen av facket, där locket passar in.
③ Skjut den undre haken mot det undre hålet på enheten.

Använda radion

1. Ställ **POWER**-omkopplaren på **ON**.
2. Välj önskat våglängdsband.
3. Ställ in en kanal med hjälp av **TUNING**.
   TUNE-indikatorn tänds när en kanal tas emot.
4. Ställ in volymen med **VOL**.

Stänga av radion
Ställ **POWER**-omkopplaren på **OFF**.

Lyssna med öronsnäcka
Anslut öronsnäckan (medföljer ej) till kontakten ◎ (öronsnäcka).
Högtalaren kopplas bort när en öronsnäcka ansluts.

Förbättra mottagningen

(Se fig. B)

FM: Dra ut teleskopantennen och justera dess längd, riktning och vinkel tills mottagningskvaliteten blir bästa möjliga.
AM: Vrid radion på det horisontella planet för att förbättra mottagningskvaliteten. En ferritstavantenn är inbyggd i radion.

Obs!
- Justera antennens riktning genom att greppa om dess nedre del. Antennen kan skadas om du inte är försiktig när du vrider den.
- Vrid inte teleskopantennen.

Försiktighetsåtgärder

- Driv radion bara med 3 V DC med två R03-batterier (storlek AAA).
- Märketiketten som visar drivspänning m.m. sitter på enhetens undersida.
- Undvik att utsätta radion för extrema temperaturer, direkt solljus, fukt, sand, damm och mekaniska stötar. Lämna aldrig radion i en bil som står parkerad i solen.
- Skulle du råka spilla någon vätska i radion eller om något fast föremål kommer in i den, bör du genast ta ur batterierna och sedan låta kvalificerad personal kontrollera den innan du använder den igen.
- I fordon eller byggnader kan radiomottagningen försvåras eller störas. Försök i sådana fall att lyssna nära ett fönster.
- Låt inte klockor med fjäderverk, kreditkort och dylikt med magnetkoder ligga i radions närhet på grund av den kraftiga magnet som används i högtalaren.
- Torka vid behov av höljet med en mjuk trasa som fuktats i mild diskmedelslösning. Använd aldrig slipande rengöringsmedel eller kemiska lösningsmedel. Det kan skada höljets ytbehandling. Anslut inte antenntråden till en extern antenn.

Omhändertagande av gamla elektriska och elektroniska produkter (Användbar i den Europeiska Unionen och andra Europeiska länder med separata insamlingssystem)

Symbolen på produkten eller emballaget anger att produkten inte får hanteras som hushållsavfall. Den skall i stället lämnas in på uppsamlingsplats för återvinning av el- och elektronikkomponenter. Genom att säkerställa att produkten hanteras på rätt sätt bidrar du till att förebygga eventuella negativa miljö- och hälsoeffekter som kan uppstå om produkten kasseras som vanligt avfall. Återvinning av material hjälper till att bibehålla naturens resurser. För ytterligare upplysningar om återvinning bör du kontakta lokala myndigheter eller sophämtningstjänst eller affären där du köpte varan.

Kontakta närmaste Sony-återförsäljare om du har några problem eller frågor rörande den här enheten.

Specifikationer

Frekvensområde:

Våglängdsband	
FM	87,5-108 MHz
AM	526,5-1 606,5 kHz

Högtalare
Ca 3,6 cm i diameter, 7,2 Ω
Utgångar
Utgång för öronsnäcka ◎ (ø 3,5 mm minikontakt)
Uteffekt
80 mW (vid 10 % harmonisk distorsion)
Strömförsörjning
3 V likström (DC), två R03-batterier (storlek AAA)
Storlek
Ca 101,7 × 67,8 × 33,8 mm (b/h/d) inklusive utskjutande delar och reglage
Vikt
Ca 112,3g inklusive batterier

Utförande och specifikationer kan ändras utan föregående meddelande.

Blyfritt lödtenn används för alla lödpunkter.
Halogenhaltigt flamskyddsmedel används inte i kretskorten.

Suomi

Ominaisuudet

- Pienikokoinen radio
- TUNE-viritysilmaisin helpottaa virittämistä

Paristojen asettaminen

(katso kuvaa A-ⓐ)

1. Avaa paristolokeron kansi.
2. Aseta paikoilleen kaksi R03-paristoa (AAA-koko) (eivät sisälly vakiovarusteisiin) niin, että paristojen navat tulevat oikein päin.
3. Sulje kansi.

Paristojen kestoaika (keskim. tunteina) (JEITA*)

Käytössä	FM	AM
Sony-alkalipar. LR03 (AAA-koko)	44	52
Sony R03 (AAA-koko)	19	22

* JEITA:n (Japan Electronics and Information Technology Industries Association) normien mukaisesti mitattu arvo. Laitteen käyttöolosuhteet vaikuttavat paristojen todelliseen käyttöikään.

Paristojen vaihtamisajankohta
Kun ääni muuttuu heikoksi tai säröiseksi, vaihda kaikki paristot uusiin.

Huomautuksia paristoista
- Älä yritä ladata kuivaparistoja.
- Älä sijoita kuivaparistoja kolikoiden tai muiden metalliesineiden yhteyteen. Paristot voivat kuumentua, jos niiden positiivinen ja negatiivinen napa koskettavat metalliesinettä.
- Älä käytä erityyppisiä paristoja yhdessä.
- Kun vaihdat paristot, vaihda ne kaikki uusiin.
- Jos laitetta ei ole tarkoitus käyttää pitkään aikaan, poista siitä paristot, jotta niiden mahdollinen vuotaminen tai korroosio ei vahingoita laitetta.

Jos paristolokeron kansi irtoaa (katso kuvaa A- ⓑ)

Paristolokeron kansi irtoaa, jos se avataan liian voimakkaasti. Asenna se takaisin paikalleen kuvan mukaisesti.

① Työnnä kannen ylempi koukku laitteen ylempään aukkoon.
② Aseta alempi koukku lokeron alaosaan kannen kiinnityskohtaan.
③ Työnnä alempi koukku laitteen alempaan aukkoon.

Radion käyttö

1. Aseta **POWER**-kytkin **ON**-asentoon.
2. Valitse haluamasi taajuusalue.
3. Viritä asema **TUNING**-säätimellä.
   TUNE-ilmaisin syttyy, kun asema on viritettynä.
4. Säädä äänenvoimakkuus **VOL**-säätimellä.

Virran katkaiseminen radiosta
Aseta **POWER**-kytkin **OFF**-asentoon.

Kuunteleminen kuulokkeilla
Kytke kuulokkeet (eivät sisälly vakiovarusteisiin) ◎ (kuulokkeet) -liitäntään.
Kaiutin ei toimi, kun kuulokkeet ovat kytkettyinä.

Vastaanoton laadun parantaminen

(katso kuvaa B)

FM: Suorista teleskooppiantenni ja etsi asento ja pituus, joista saadaan paras mahdollinen kuuluvuus.
AM: Kääntele laitetta vaakasuoraan ja etsi näin asento, josta saadaan paras mahdollinen kuuluvuus. Laitteessa on sisäänrakennettu ferriittitankoantenni.

Huomautuksia
- Säädä antennin suuntaa tarttumalla antenniin sen tyvestä. Antenni voi vahingoittua, jos liikutat sitä liian voimakkaasti.
- Älä pyöritä teleskooppiantennia.

Varotoimet

- Käytä laitetta vain kahdella R03-paristolla (AAA-koko) (3 V DC).
- Esimerkiksi käyttöjännitteen tiedot sisältävä tyyppikilpi on laitteen pohjassa.
- Älä altista laitetta äärilämpötiloille, suoralle auringonvalolle, kosteudelle, hiekalle, pölylle tai iskuille. Älä jätä sitä autoon, joka on pysäköity aurinkoiseen paikkaan.
- Jos jokin esine tai nestettä joutuu laitteen sisään, poista siitä paristot ja vie se huoltoon tarkistettavaksi ennen kuin käytät sitä uudelleen.
- Radiovastaanotto saattaa olla vaikeaa tai lähetyksessä olla huomattavasti häiriöitä kuunneltaessa ajoneuvoissa tai rakennusten sisällä. Yritä kuunnella ikkunan lähellä.
- Koska kaiuttimissa on voimakas magneetti, pidä luottokortit ym. magneettisesti koodatut kortit tai jousivetoiset kellot poissa laitteen läheisyydestä.
- Jos laitteen pinta likaantuu, puhdista se pehmeällä kankaalla, joka on kostutettu mietoon pesuaineliuokseen. Älä käytä koskaan hankaavia puhdistusaineita tai kemiallisia liuottimia, sillä ne saattavat pilata laitteen pinnan.

Käytöstä poistetun sähkö- ja elektroniikkalaitteen hävitys (Euroopan Unioni ja muiden Euroopan maiden keräysjärjestelmät)

Symboli, joka on merkitty Tuotteeseen tai sen pakkaukseen, osoittaa, että tätä tuotetta ei saa käsitellä talousjätteenä. Tuote on sen sijaan luovutettava sopivaan sähkö-ja elektroniikkalaitteiden kierrätyksetä huolehtivaan keräyspisteeseen. Tämän tuotteen asianmukaisen hävittämisen varmistamisella autetaan estämään sen mahdolliset ympäristöön ja terveyteen kohdistuvat haittavaikutukset, joita voi aiheutua muussa tapauksessa tämän tuotteen epäasianmukaisesta jätekäsittelystä. Materiaalien kierrätys säästää luonnonvaroja. Tarkempia tietoja tämän tuotteen kierrättämisestä saat paikallisilta ympäristöviranomaisilta.

Jos sinulla on laitteeseen liittyviä kysymyksiä tai ongelmia, ota yhteys lähimpään Sony-jälleenmyyjään.

Tekniset tiedot

Taajuusalue:

Alue	
FM	87,5 - 108 MHz
AM	526,5 - 1 606,5 kHz

Kaiutin
Halkaisija noin 3,6 cm, 7,2 Ω
Lähtöliitäntä
◎ (kuulokkeet) -liitäntä (ø 3,5 mm:n miniliitäntä)
Lähtöteho
80 mW (harmoninen särö 10 %)
Käyttöjännite
3 V DC, kaksi R03 (AAA-koko) -paristoa
Mitat
Noin 101,7 × 67,8 × 33,8 mm (l/k/s) ulkonevat osat ja säätimet mukaan lukien
Paino
Noin 112,3 g paristot mukaan lukien

Oikeus laitteen ulkoasun ja teknisten ominaisuuksien muuttamiseen ilman ennakkoilmoitusta pidätetään.

Juotokset ovat lyijyttömiä.
Piirilevyissä ei ole halogenoituja palamista ehkäiseviä aineita.

Sony online http://www.sony-europe.com

Sony Corporation Printed in Denmark