SONY

4-732-286-**22**(1)

Hovedtelefoner med digital surround

Kuulokejärjestelmä, jossa on digitaalinen tilaääni

Digitalt hodetelefonsystem med omgivelseslyd

System för digitala surround-hörlurar

Referencevejledning	DA
Viiteopas	FI
Veiledning	NO
Referensguide	SV

DOLBY AUDIO

dts Digital Surround

* 4 7 3 2 2 8 6 2 2 * (1)

WH-L600

©2018 Sony Corporation Printed in Denmark

http://www.sony.net/

Dansk | **Hovedtelefoner med digital surround**

ADVARSEL

For at reducere risikoen for elektrisk stød må du ikke udsætte dette apparat for dryp eller sprøjt, og undlad at placere genstande, der indeholder væsker, som f.eks. vaser, på apparatet.

Du må ikke placere enheden et sted med begrænset plads, f.eks. i en bogreol eller i et skab.

Da strømforsyningsstikket for AC-adapteren bruges til at frakoble AC-adapteren fra elnettet, skal systemet kobles til en stikkontakt, som det er nemt at få adgang til. Hvis systemet ikke reagerer som forventet, skal du straks tage strømforsyningsstikket ud af stikkontakten i væggen.

Systemet er stadig frakoblet strømkilden, så længe den er tilsluttet stikkontakten i væggen, selvom selve systemet er slukket.

Udsæt ikke batterierne (installeret batteripakke eller batterier) for kraftig varme, f.eks. solskin, ild eller lignende i længere tidsrum.

Undlad at afmontere, åbne eller dele sekundære batterier.

I tilfælde af et batteri lækker skal du sikre, at væsken ikke kommer i kontakt med huden eller øjnene. Hvis du har rørt ved væsken, skal du skylle det berørte område med rigelige mængder vand og kontakte en læge.

Sekundære batterier skal oplades før brug. Brug altid den korrekte oplader, og følg altid producentens instruktioner eller udstyrets brugervejledning mht. korrekte opladningsinstruktioner. Efter lang tids opbevaring kan det være nødvendigt at oplade og aflade batterier flere gange for at opnå maksimal ydeevne.

Skal bortskaffes på forsvarlig vis.

Placering af navnepladen

Navnepladen findes i bunden af processoren og på indersiden af hovedbøjlen.

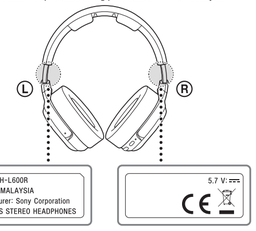

FORSIGTIG

Meddelelse til kunderne: Følgende oplysninger gælder kun for udstyr, som er solgt i lande, der er underlagt EU-direktiver

Dette produkt er produceret af eller på vegne af Sony Corporation.
EU-importør: Sony Europe Limited.
Forespørgsler til EU-importøren eller relateret til produktets overensstemmelse med europæiske regler og standarder skal sendes til producentens autoriserede repræsentant, Sony Belgien, bijkantoor van Sony Europe Limited, Da Vincilaan 7-D1, 1935 Zaventem, Belgien.

Sony Corporation erklærer hermed, at dette udstyr er i overensstemmelse med direktivet 2014/53/EU.
Den fulde ordlyd af EU-overensstemmelseserklæringen findes på følgende internetadresse: http://www.compliance.sony.de/

Bortskaffelse af brugte batterier og elektrisk og elektronisk udstyr (gælder i EU og andre europæiske lande med egne indsamlingssystemer)

Dette symbol på produktet, batteriet eller emballagen betyder, at produktet og batteriet ikke må bortskaffes som husholdningsaffald. På nogle batterier vises symbolet med et kemisk symbol. Det kemiske symbol for kviksølv (Hg) eller bly (Pb) tilføjes, hvis batteriet indeholder over 0,0005 % kviksølv eller 0,004 % bly. Ved at sikre, at sådanne produkter og batterier bortskaffes korrekt, forebygges mod mulige negative konsekvenser for sundhed og miljø, som kunne opstå ved en forkert affaldshåndtering. Genbrug af materialer er med til at bevare naturens ressourcer.
I tilfælde af produkter, der af sikkerheds-, ydelses- eller dataintegritetsmæssige årsager kræver permanent tilslutning til et indbygget batteri, må det pågældende batteri kun udskiftes af en kvalificeret tekniker. For at sikre en korrekt håndtering af batteriet og elektriske og elektroniske produkter må disse produkter kun afleveres på dertil indrettede indsamlingspladser beregnet til affaldshåndtering af elektriske og elektroniske produkter. For alle andre batterier henvises der til afsnittet om, hvordan batteriet tages ud af produktet på en sikker måde. Indlever batteriet på en deponeringsplads specielt indrettet til genindvinding af brugte batterier. Yderligere oplysninger om genindvinding af dette produkt eller batteri kan fås ved at kontakte den kommunale genbrugsstation eller den butik, hvor produktet eller batteriet er købt.

Dette produkt er testet ved brug af et forbindelseskabel på under 3 meter og fundet i overensstemmelse med de grænseværdier, der er angivet i EMC-direktivet.

CE-mærkningen gælder kun for de lande, hvor den håndhæves juridisk. Den gælder hovedsageligt EØS-landene (Europæisk Økonomisk Samarbejdsområde).

Forholdsregler

Bemærkninger om HDMI-tilslutninger

- Brug et godkendt HDMI-kabel. Vi anbefaler brug af et HDMI-højhastighedskabel fra Sony med kabeltypelogoet.
- Kontroller indstillingen for en enhed, der er tilsluttet via et HDMI-kabel, hvis billedet er dårligt, eller der ikke kommer nogen lyd fra enheden.
  Hvis der ikke udsendes lyd, kan du se "Der udsendes ingen TV-lyd fra hovedtelefonerne" i "Fejlfinding".
- Lydsignaler (samplingfrekvens, bitlængde osv.), der udsendes fra et HDMI-stik, kan blive undertrykt af den tilsluttede enhed.
- Lyden kan blive afbrudt, når samplingsfrekvensen eller antallet af kanaler for de udsendte lydudgangssignaler fra afspilningsenheden ændres.
- Der er ikke nogen garanti for, at tilslutning til lyd- og videostikkene på din computer fungerer sammen med dette system.

Advarselsbip og bip ved betjening

Status for hovedtelefonerne rapporteres af bippene på følgende måde.
- Et kort dobbelt-bip lyder gentagne gange.
  Hovedtelefonerne modtager ikke RF-signalet fra processoren.
  – Brug hovedtelefonerne i RF-signaltransmissionsområdet.
  – Tænd for processoren.
  – Kontroller forbindelserne mellem processoren, AC-adapteren og stikkontakten (lysnet).
  – Sørg for, at der ikke er andre trådløse enheder, der bruger 2,4 GHz trådløst frekvensbånd, eller at der ikke er nogen elektromagnetiske bølger, der genereres fra en nærliggende mikrobølgeovn.
  – Skift position for processoren.
- Der lyder et langt bip (ca. 2 sekunder), og hovedtelefonerne slukkes.
  Når det genopladelige batteri i hovedtelefonerne er opbrugt, lyder der et advarselsbip (ca. 2 sekunder), og hovedtelefonerne slukkes. Hovedtelefonerne kan tændes, selv når der ikke er nogen resterende batteristrøm, men de slukker næsten øjeblikkeligt. Oplad hovedtelefonerne.
- Et kort bip lyder, og hovedtelefonerne tændes.
  Det betyder, at hovedtelefonerne er blevet tændt. Dette er ikke en fejl.
- Der lyder et bip (ca. 0,5 sekund), og hovedtelefonerne slukkes.
  Det betyder, at hovedtelefonerne er blevet slukket korrekt. Dette er ikke en fejl.

Se Hjælpevejledning angående betydningen af andre advarselsbip.

Om automatisk sluk-funktion

Hvis der går ca. 20 minutter uden nogen handling og stemmeinput, slukkes processoren automatisk.
- Denne funktion kan være mere end 20 minutter, eller den fungerer muligvis ikke på grund af støj.

Hvis enheden ikke fungerer korrekt

- Nulstil systemet
  Tryk på hovedtelefonernes nulstillingsknap med en tynd genstand som f.eks. en nål. Bagefter skal du frakoble AC-adapteren fra processoren og tilslutte den igen efter 10 sekunder eller mere. Selv efter nulstilling bevares indstillingerne.

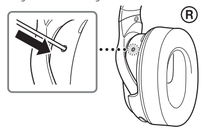

Andet

Om sikkerhed
- Undlad at tabe, slå på eller på anden måde udsætte processoren eller hovedtelefoner for kraftige stød af nogen som helst slags. Dette kan beskadige produktet.
- Undlad at skille systemet ad eller ændre på det. Undlad at prøve at reparere det selv.
- Udsæt ikke denne enhed for stor vægt eller pres, da det kan medføre, at dens form ændres under længere tids opbevaring.
- Udsæt ikke enheden for vand. Enheden er ikke vandtæt.
  Husk at følge nedenstående forholdsregler.
  – Vær forsigtig, så du ikke taber enheden ved i en vask eller en anden beholder, der er fyldt med vand.
  – Brug ikke enheden i fugtige omgivelser eller i dårligt vejr, f.eks. regn eller sne.
  – Gør ikke enheden våd.
  Hvis du berører enheden med våde hænder eller anbringer den i fugtigt tøj, kan den blive våd, og dette kan medføre fejlfunktion.

Bemærkning om statisk elektricitet
- Der kan akkumuleres statisk elektricitet i kroppen, som kan give en snurren for ørerne. Denne effekt kan reduceres ved at bære tøj, der er fremstillet af naturmaterialer.

Om AC-adapteren
- Sørg for at bruge den medfølgende AC-adapter. Brug af AC-adaptere med forskellig polaritet eller andre karakteristika kan forårsage produktfejl. Selv AC-adaptere med samme spænding og stikpolaritet kan beskadige dette produkt pga. strømkapacitet eller andre faktorer.
- Hvis du ikke skal anvende systemet i længere tid, skal du frakoble AC-adapteren fra stikkontakten i væggen. Når du fjerner stikket, skal du tage fat i AC-adapteren. Træk ikke i ledningen.

Om placering
- Placer ikke systemet på nogen af følgende steder.
  – Sted, der er udsat for direkte sollys, i nærheden af et varmeapparat eller andre steder med ekstremt høje temperaturer
  – Støvede steder
  – På en uregelmæssig eller hældende overflade
  – Sted, der er udsat for store mængder vibrationer
  – Badeværelse eller andre steder med høj luftfugtighed
- Anbring ikke denne enhed, hvor den udsættes for fugt, støv, sod eller damp, eller i en bil eller på steder med direkte sollys.

Om hovedtelefoner
- Sørg for at matche venstre og højre side af hovedtelefonerne med dine ører.
- Når lydstyrken er for høj, kan lyden nåes udeni for hovedtelefonerne. Pas på ikke at øge lydstyrken så meget, at det generer folk omkring dig. Der er en tendens til at øge lydstyrken ved brug i støjende omgivelser. Af sikkerhedshensyn anbefales det dog at holde lydstyrken på et niveau, hvor du stadig kan høre lyde omkring dig.
- Ørepuderne kan blive forringede som følge af opbevaring eller brug i længere tid.
- Høj lydstyrke kan påvirke din hørelse.
- Da hovedtelefonerne er designet til at slutte tæt til dine ører, kan det beskadige trommehinden, hvis du trykker dem for hårdt mod ørerne.
  Hvis du trykker hovedtelefonerne mod ørerne, kan der frembringes en kliklyd i membranen. Dette er ikke en fejl.

Om det indbyggede, genopladelige batteri til hovedtelefonerne
- Oplad batteriet ved en omgivende temperatur på mellem 5 °C og 35 °C. Hvis du oplader det uden for det anbefalede temperaturområde, blinker opladeindikatoren, og det kan ske, at batteriet ikke oplades.
- Hvis du lægger hovedtelefonerne væk i mere end et år, skal du oplade batteriet en gang om året for at undgå overafladning.
- Hvis den tid, du kan bruge hovedtelefonerne, bliver ekstremt kort, skal det genopladelige batteri muligvis udskiftes med et nyt. Kontakt den nærmeste Sony-forhandler for at få batteriet udskiftet.

Om udskiftning af ørepuder

Hvis ørepuder bliver snavsede eller slidt op, bedes du kontakte din nærmeste Sony-forhandler med henblik på udskiftning. Ørepuderne er ikke beregnet til at blive udskiftet af brugeren.

Rengøring

Brug en klud, der er let fugtet med et mildt rengøringsmiddel. Brug ikke opløsningsmidler som fortynder, benzen eller alkohol, da disse kan beskadige overfladen.

Når produktet går i stykker
- Når produktet går i stykker, eller hvis et fremmedlegeme kommer ind i enheden, skal du straks slukke for strømmen og henvende dig til din nærmeste Sony-forhandler.
- Når du tager systemet med til en Sony-forhandler, skal du sørge for at tage både hovedtelefoner og processoren med.
- Kontakt nærmeste Sony-forhandler, hvis du har spørgsmål eller problemer i forbindelse med denne enhed, som ikke er beskrevet i denne vejledning.

Specifikationer

Digital surroundprocessor (TMR-L600)

Dekoderfunktioner
Dolby Digital
Dolby Digital EX
Dolby Pro Logic IIx
DTS Digital Surround
Linear PCM 2ch

Lydfeltilstand
Virtuel surroundfunktion
CINEMA
GAME
SPORTS
Stereolydfelt
VOICE
OFF

Komprimeringsfunktion
OFF
ON

Modulationssystem
Pi/4 DQPSK

Driftsfrekvens: Maksimal udgangseffekt
2.400 MHz - 2.483,5 MHz: < 4,75 dBm

Overførselsafstand
Ca. 30 m afstand*

* Transmissionsafstanden er et groft skøn og kan variere afhængigt af omgivelserne og installationsstedet.

Trådløse stereohovedtelefoner (WH-L600R)

Driftsfrekvens: Maksimal udgangseffekt
2.400 MHz - 2.483,5 MHz: < 5,45 dBm

Strømkrav
Indbygget genopladeligt litiumionbatteri

Nominelt strømforbrug
0,3 watt

Vægt
ca. 320 g

Betjeningstemperatur
5 °C til 35 °C

Frekvenskurve
20 Hz - 20.000 Hz (digital indgang, samplingfrekvens 48 kHz)

Forvrængning
1 % eller mindre (1 kHz)

Indgange
HDMI (ARC)
Optisk digital indgang* (rektangulær type) (1)
Analog indgang (stereoministik) (1)

* Kun til TV-indgang

Strømkrav
DC 12 V (1,5 A) (fra den medfølgende AC-adapter)

Nominelt strømforbrug
4,2 W

Mål
Ca. 145 mm × 278 mm × 188 mm (b/h/d)

Vægt
Ca. 470 g

Betjeningstemperatur
5 °C til 35 °C

Medfølgende dele

Processor (1)
Hovedtelefoner (1)
AC-adapter (til processor, DC 12 V) (1)
Vekselstrømsledning (1)
Optisk digitalt kabel (optisk rektangulært stik ⇔ optisk rektangulært stik, 1,5 m) (1)
Betjeningsvejledning (1 sæt)
Referencevejledning (1 sæt)
Andre dokumenter (1 sæt)

Der tages forbehold for ændring af design og specifikationer uden varsel.

Copyright

- "Virtualphones Technology" er et registreret varemærke tilhørende Sony Corporation.
- Dette system omfatter Dolby[1] Digital-dekoder, Dolby Pro Logic IIx-dekoder og DTS[2] dekoder.
- Dette system indeholder High-Definition Multimedia Interface (HDMI™) teknologi.
  The terms HDMI and HDMI High-Definition Multimedia Interface, and the HDMI Logo are trademarks or registered trademarks of HDMI Licensing Administrator, Inc. in the United States and other countries.
- "BRAVIA"-logoet er et varemærke tilhørende Sony Corporation.

[1] Fremstillet på licens fra Dolby Laboratories. Dolby, Dolby Audio, Pro Logic, Surround EX og det dobbelte D-symbol er varemærker tilhørende Dolby Laboratories.
[2] Hvis du ønsker oplysninger om DTS-patenter, kan du se http://patents.dts.com. Fremstillet under licens fra DTS, Inc. DTS, symbolet, DTS sammen med symbolet og Digital Surround registrerede varemærker eller varemærker tilhørende DTS, Inc. i USA og/eller andre lande. © DTS, Inc. Alle rettigheder forbeholdes.

Suomi | **Kuulokejärjestelmä, jossa on digitaalinen tilaääni**

VAROITUS

Tulipalojen ja sähköiskujen välttämiseksi älä altista laitetta nesteroikseille äläkä aseta laitteen päälle nesteellä täytettyjä esineitä, kuten maljakkoja.

Älä asenna laitetta suljettuun tilaan, kuten kirjahyllyyn tai suljettuun kaappiin.

Verkkolaite irrotetaan verkkovirtalähteestä poistamalla verkkolaitteen pistoke pistorasiasta. Järjestelmä on siksi kytkettävä helposti saatavilla olevaan pistorasiaan. Jos järjestelmä toimii tavallisesta poikkeavalla tavalla, irrota pistoke pistorasiasta välittömästi.

Järjestelmää ei ole irrotettu verkkovirrasta niin kauan kuin se on liitetty pistorasiaan, vaikka itse järjestelmän virta olisi katkaistu.

Älä altista akkuja tai paristoja (akkuja tai paristoja sisältävää laitetta) pitkäksi aikaa lämmönlähteille, kuten suorille auringonvalolle tai tulelle.

Älä pura, avaa tai hajota akkuja tai paristoja.

Jos akku vuotaa, vältä vuotavan aineen joutumista iholle tai silmiin. Jos ainetta pääsee iholle tai silmiin, pese aine pois heti runsaalla vedellä ja kkäänny välittömästi lääkärin puoleen.

Akut ja paristot on ladattava ennen käyttöä. Käytä aina laitteelle suunniteltua laturia ja katso aina asianmukaisen lataamisen ohjeet valmistajan ohjeista tai laiteoppaasta.

Jos laite on ollut pitkään varastoituna, sen akut tai paristot on mahdollisesti ladattava ja varaus purettava useita kertoja, ennen kuin laite toimii parhaalla mahdollisella tavalla.

Hävitä asianmukaisesti.

Nimikilven sijainti

Nimikilvet sijaitsevat prosessorin pohjassa ja kuulokkeiden liukusäätimen sisäpuolella.

HUOMIO

Huomautus asiakkaille: seuraavat tiedot koskevat ainoastaan laitteita, joita myydään EU:n direktiivejä noudattavissa maissa.

Tämän tuotteen valmistaja tai valmistuttaja on Sony Corporation.
EU:n maahantuoja: Sony Europe Limited
EU-maahantuontia tai EU:n tuotteen vaatimustenmukaisuutta koskevissa asioissa valmistajan valtuutettu edustaja on Sony Belgia, bijkantoor van Sony Europe Limited, Da Vincilaan 7-D1, 1935 Zaventem, Belgia.

Sony Corporation ilmoittaa täten, että tämä laite vastaa direktiivin 2014/53/EU määräyksiä. Teksti EU-vaatimustenmukaisuusvakuutuksesta löytyy kokonaisuudessaan oheiselta verkkosivulta: http://www.compliance.sony.de/

Käytöstä poistettujen paristojen sekä sähkö- ja elektroniikkalaitteiden hävittäminen (koskee Euroopan unionia sekä muita Euroopan maita, joissa on erilliset keräysjärjestelmät)

Tämä tuotteessa, akussa tai pakkauksessa oleva symboli ilmaisee, että tuotetta ja akkua ei saa käsitellä kottalousjätteenä. Tietyissä akuissa tämä merkki saattaa esiintyä yhdessä kemiallisen merkin kanssa. Elohopean (Hg) tai lyijyn (Pb) kemiallinen merkki lisätään akkuun, joka sisältää enemmän kuin 0,0005 prosenttia elohopeaa tai 0,004 prosenttia lyijyä. Huolehtimalla akkujen/paristojen asianmukaisesta kierrätyksestä voit auttaa estämään mahdollisia ympäristö- ja terveyshaittoja, joita muuten voi aiheutua akun/pariston epäasianmukaisesta käsittelystä. Materiaalien kierrätys auttaa säästämään luonnonvaroja.

Jos tuotteen turvallisuus, toimivuus tai tietojen säilyminen edellyttävät kiinteää akkua, akun vaihto on annettava koulutetun huoltohenkilöstön tehtäväksi. Voit varmistaa akun/pariston asianmukaisen käsittelyn toimittamalla sen käyttöiän loputtua sähkö- ja elektroniikkalaitteiden kierrätyksestä huolehtivaan kierrätys- ja keräyspisteeseen. Jos kyse on muista akuista, katso lisätietoja kohdasta, jossa annetaan ohjeet akun turvallisuuden irrottamiseen. Toimita akku/paristo käytöstä poistettujen akkujen kierrätyksestä huolehtivaan kierrätys- ja keräyspisteeseen. Lisätietoja tämän tuotteen tai akun kierrättämisestä saat paikalliselta ympäristöviranomaiselta, jätehuoltokeskuksesta tai liikkeestä, joista tuote tai akku on ostettu.

Tämän laitteen on testeissä todettu täyttävän EMC-direktiivin määräykset, kun käytössä on enintään kolmen metrin pituinen liitäntäkaapeli.

CE-merkintä on voimassa vain niissä maissa, joissa se pannaan oikeudellisesti täytäntöön, lähinnä Euroopan talousalueen (ETA) maissa.

Varotoimet

Huomautus HDMI-liitännöistä

- Käytä hyväksyttyä HDMI-kaapelia. On suositeltavaa käyttää Sonyn nopeaa HDMI-kaapelia, jossa on kaapelitypin logo.
- Tarkista HDMI-kaapelin kautta liitetyn laitteen asetukset, jos kuva on heikko tai laitteesta ei kuulu ääntä.
  Jos ääntä ei kuulu, katso vianmäärityksen kohta Kuulokkeista ei kuulu television ääntä.
- Liitetty laite saattaa vaimentaa HDMI-liitännästä lähetettyjä äänisignaaleja (esimerkiksi näytetaajuutta ja bittipituutta).
- Ääni voi katketa, kun toistolaitteesta muutetaan äänilähtösignaalin näytetaajuutta tai kanavien määrää.
- Järjestelmän yhteensopivuutta tietokoneesi ääni- ja videoliitäntöjen kanssa ei taata.

Varoitusäänimerkit ja käytön äänimerkit

Äänimerkit ilmoittavat kuulokkeiden tilan seuraavasti:
- Lyhyt kaksoisäänimerkki kuuluu toistuvasti.
  Kuulokkeet eivät vastaanota prosessorin radiosignaalia.
  – Käytä kuulokkeita radiosignaalin kuuluvuusalueella.
  – Käynnistä prosessori.
  – Tarkista prosessorin, verkkolaitteen ja pistorasian väliset kytkennät.
  – Varmista, että lähistöllä ei ole muita 2,4 GHz:n taajuuskaistaa käyttäviä langattomia laitteita tai sähkömagneettisia aaltoja tuottavaa mikroaaltouunia.
  – Vaihda prosessorin paikkaa.
- Kuuluu pitkä (n. 2 sekuntia) äänimerkki ja kuulokkeet sammuvat.
  Kun kuulokkeiden ladattava akku on tyhjennyt, kuuluu varoitusäänimerkki (n. 2 sekuntia) ja kuulokkeet sammuvat. Kuulokkeet voi käynnistää, vaikka akku on tyhjä, mutta ne sammuvat lähes välittömästi. Lataa kuulokkeet.
- Kuuluu lyhyt äänimerkki, ja kuulokkeisiin kytkeytyy virta.
  Tämä ilmoittaa, että kuulokkeisiin on kytketty virta. Tämä ei ole toimintahäiriö.
- Kuuluu äänimerkki (n. 0,5 sekuntia), ja kuulokkeiden virta katkeaa.
  Tämä ilmoittaa, että kuulokkeet on sammutettu oikein. Tämä ei ole toimintahäiriö.

Muiden varoitusäänimerkkien merkitykset on kerrottu käyttöoppaassa.

Tietoja automaattisesta virrankatkaisusta

Jos kuulokkeita ei käytetä noin 20 minuuttiin eikä niihin tule ääntä, prosessorin virta katkeaa automaattisesti.
- Tämä voi kestää yli 20 minuuttia tai melu voi estää sen käynnistymisen.

Jos laite ei toimi oikein

- Palauta järjestelmä.
  Paina kuulokkeiden asetusten palautuspainiketta ohuella esineellä, kuten neulalla. Irrota sitten verkkolaite prosessorista ja yhdistä se uudelleen, kun aikaa on kulunut vähintään 10 sekuntia. Asetukset säilyvät myös asetusten palauttamisen jälkeen.

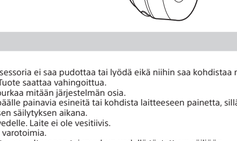

Muuta

Turvallisuus
- Kuulokkeita tai prosessoria ei saa pudottaa tai lyödä eikä niihin saa kohdistaa minkäänlaista voimakasta iskua. Tuote saattaa vahingoittua.
- Älä yritä avata tai purkaa mitään järjestelmän osia.
- Älä aseta laitteen päälle painavia esineitä tai kohdista laitteeseen painetta, sillä se voi vääntyä pitkäaikaisen säilytyksen aikana.
- Älä altista laitetta vedelle. Laite ei ole vesitiivis.
  Noudata seuraavia varotoimia.
  – Älä pudota laitetta pesualtaaseen tai muuhun vedellä täytettyyn säiliöön.
  – Älä käytä laitetta kosteissa paikoissa tai huonolla säällä, kuten sateessa tai lumisateessa.
  – Älä anna laitteen kastua.
  Jos kosketat laitetta märin käsin tai käärit sen kosteisiin vaatteisiin, laite voi kastua, ja seurauksena voi olla toimintahäiriö.

Staattista sähköä koskeva huomautus
- Runkoon kertynyt staattinen sähkö voi aiheuttaa korvissa kihelmöintiä. Voit vähentää ilmiön vaikutuksia käyttämällä luonnollisista aineista valmistettuja vaatteita.

Tietoja verkkolaitteesta
- Käytä mukana toimitettua verkkolaitetta. Jos käytät verkkolaitetta, jonka napaisuus tai muut ominaisuudet poikkeavat mukana toimitetusta verkkolaitteesta, seurauksena voi olla laitteen viottuminen.
  Jopa verkkolaitteet, joissa on sama jännite ja napaisuus, saattavat vahingoittaa tuotetta eri virtakapasiteetin tai muun syyn vuoksi.
- Jos et käytä järjestelmää pitkään aikaan, irrota verkkolaite pistorasiasta.
  Irrota virtajohto tarttumalla virtalähteeseen. Älä vedä johdosta.

Sijoittaminen
- Älä sijoita laitetta seuraaviin paikkoihin:
  – suoraan auringonvaloon, lämmityslaitteen lähelle tai muihin kuumiin paikkoihin
  – pölyiseen ympäristöön
  – epävakaalle tai kaltevalle alustalle
  – alustalle, johon kohdistuu voimakasta tärinää
  – kylpyhuoneeseen tai muihin kosteisiin paikkoihin.
- Älä aseta tuotetta kosteaan, pölyiseen, nokiseen tai höyryiseen paikkaan tai autoon tai altista sitä suoralle auringonvalolle.

Tietoja kuulokkeista
- Varmista, että pidät kuulokkeiden oikeaa ja vasenta kuuloketta vastaavalla korvalla.
- Ääni vuotaa kuulokkeiden ulkopuolelle, kun äänenvoimakkuus on liian korkea. Varo nostamasta äänenvoimakkuutta niin korkeaksi, että se häiritsee ympärilläsi olevia ihmisiä. Käyttäjillä on taipumus nostaa äänenvoimakkuutta meluisassa ympäristössä. Turvallisuussyistä on kuitenkin suositeltavaa pitää äänenvoimakkuus sellaisella tasolla, että kuulet ympäristön äänet.
- Korvalaput voivat rapistua pitkäaikaisen säilytyksen tai käytön aikana.
- Suuri äänenvoimakkuus voi heikentää kuuluvuutta.
- Koska kuulokkeet muodostavat tiiviin kotelon, niiden painaminen voimakkaasti korviasi vasten voi johtaa tärykalvon vaurioitumiseen.
  Jos painat kuulokkeet korviasi vasten, voit kuulla kalvon napsahduksen. Tämä ei ole toimintahäiriö.

Tietoja kuulokkeiden ladattavasta akusta
- Lataa akkua ympäristössä, jonka lämpötila on 5–35 °C. Jos akkua ladataan suositellun lämpötila-alueen ulkopuolella, latausvalo vilkkuu ja akku ei ehkä lataudu.
- Jos kuulokkeet ovat käyttämättöminä yli vuoden ajan, estä akun ylipurkautuminen lataamalla akku kerran vuodessa.
- Jos kuulokkeiden käyttöaika lyhenee huomattavasti, ladattava akku on vaihdettava uuteen. Ota yhteyttä lähimpään Sony-jälleenmyyjään akun vaihtamista varten.

Tietoja korvatyynyjen vaihtamisesta

Jos korvatyynyt likaantuvat tai kuluvat, ota yhteys lähimpään Sony-jälleenmyyjään niiden vaihtoa varten. Korvatyynyjä ei ole suunniteltu käyttäjän vaihdettaviksi.

Tietoa puhdistamisesta

Käytä pehmeää liinaa, joka on kevyesti kostutettu laimeaan puhdistusliuokseen. Älä käytä liuottimia, kuten ohennetta, bensiiniä tai alkoholia, sillä ne voivat vahingoittaa puhdistettavaa pintaa.

Kun tuote rikkoutuu
- Jos tuote rikkoutuu tai sen sisään joutuu vieraesine, katkaise tuotteesta välittömästi virta ja kysy neuvoa lähimmältä Sony-jälleenmyyjältä.
- Kun toimitat järjestelmän Sony-jälleenmyyjälle, liitä mukaan sekä kuulokkeet että prosessori.
- Jos sinulla on laitteeseen liittyviä kysymyksiä tai ongelmia, joita ei ole käsiteltu tässä oppaassa, ota yhteyttä lähimpään Sony-jälleenmyyjään.

Tekniset tiedot

Digitaalinen tilaääniprosessori (TMR-L600)

Dekooderin toiminnot
Dolby Digital
Dolby Digital EX
Dolby Pro Logic IIx
DTS Digital Surround
Lineaarinen PCM 2ch

Äänikenttätila
Virtuaalinen tilaäänitoiminto
CINEMA
GAME
SPORTS
Stereoääninkenttä
VOICE
OFF

Pakkaustoiminto
OFF
ON

Modulaatiojärjestelmä
Pi/4 DQPSK

Käyttötaajuus: Huipputeho
2 400–2 483,5 MHz: < 4,75 dBm

Lähetysetäisyys
pisimmillään noin 30 m*

* Lähetysetäisyys on likimääräinen arvio ja voi vaihdella ympäristön ja asennuspaikan mukaan.

Taajuusvaste
20–20 000 Hz (digitaalinen tulo, näytteenottotaajuus 48 kHz)

Häiriötaajuus
enintään 1 % (1 kHz)

Tuloliitännät
HDMI (ARC)
Optinen digitaalinen tulo* (suorakaiteen muotoinen liitin) (1)
Analoginen tulo (stereominiliitäntä) (1)

* Vain television tuloliitäntää varten

Tehontarve
DC 12 V (1,5 A) (mukana toimitettavalla verkkolaitteella)

Nimellinen virrankulutus
4,2 W

Mitat
Noin 145 mm × 278 mm × 188 mm (l/k/s)

Paino
Noin 470 g

Käyttölämpötila
5–35 °C

Langattomat stereokuulokkeet (WH-L600R)

Käyttötaajuus: Huipputeho
2 400–2 483,5 MHz: < 5,45 dBm

Tehontarve
Sisäänrakennettu ladattava litiumioniakku

Nimellinen virrankulutus
0,3 W

Paino
Noin 320 g

Käyttölämpötila
5–35 °C

Pakkauksen sisältö

Prosessori (1)
Kuulokkeet (1)
Verkkolaite (prosessorille, DC 12 V) (1)
Verkkovirtajohto (1)
Optinen digitaalikaapeli (suorakaiteen muotoinen optinen liitin ⇔ suorakaiteen muotoinen optinen liitin, 1,5 m) (1)
Käyttöohjeet (1)
Viiteopas (1 sarja)
Muita asiakirjoja (1 sarja)

Ulkonäkö ja tekniset ominaisuudet voivat muuttua ilman erillistä ilmoitusta.

Tekijänoikeudet

- Virtualphones Technology on Sony Corporationin rekisteröity tavaramerkki.
- Tämä järjestelmä käyttää Dolby[1] Digital-, Dolby Pro Logic IIx- ja DTS[2]-dekoodausteknii kkaa.
- Tämä järjestelmä käyttää High-Definition Multimedia Interface (HDMI™) -tekniikkaa. HDMI, HDMI High-Definition Multimedia Interface ja HDMI-logo ovat HDMI Licensing Administrator Inc:n tavaramerkkejä tai rekisteröityjä tavaramerkkejä Yhdysvalloissa ja muissa maissa.
- BRAVIA-logo on Sony Corporationin tavaramerkki.

[1] Valmistettu Dolby Laboratoriesin lisenssillä. Dolby, Dolby Audio, Pro Logic, Surround EX ja kaksois-D-symboli ovat Dolby Laboratoriesin tavaramerkkejä.
[2] Tietoja DTS:n patenteista on osoitteessa http://patents.dts.com. Valmistettu DTS, Inc:n lisenssillä. DTS, symboli, DTS ja symboli yhdessä ja Digital Surround ovat DTS, Inc:n Yhdysvalloissa ja/tai muissa maissa rekisteröityjä tavaramerkkejä ja/tai tavaramerkkejä. © DTS, Inc. Kaikki oikeudet pidätetään.

Norsk | **Digitalt hodetelefonsystem med omgivelseslyd**

ADVARSEL

Hvis du vil redusere risikoen for brann eller elektrisk sjokk, må du ikke utsette apparatet for drypping eller spruting, og ikke plassere væskefylte objekter, for eksempel vaser, oppå apparatet.

Ikke plasser apparatet på et trangt sted, for eksempel en bokhylle eller et innebygd kabinett.

Ettersom hovedkontakten til nettadapteren brukes til å koble adapteren fra strømnettet, bør du koble systemet til en lett tilgjengelig stikkontakt. Hvis du legger merke til noe unormalt i systemet, må du straks trekke ut støpslet fra stikkontakten.

Selv om systemet er slått av, forblir det likevel koblet til strømnettet så lenge støpselet står i stikkontakten.

Ikke eksponer batteriene (batteripakken eller innsatte batterier) for høy varme (f.eks. fra direkte sollys, åpne flammer eller lignende) over lengre tid.

Ikke ta fra hverandre, åpne eller riv opp sekundære celler eller batterier.
Hvis det oppstår en cellelekkasje, må du ikke la væsken komme i kontakt med hud eller øyne. Hvis dette skjer, må du vaske det berørte området med rikelige mengder vann og oppsøke lege. Sekundære celler og batterier må lades opp før bruk. Bruk alltid riktig lader og les instruksjonene fra produsenten eller utstyrshåndboken for å få riktige instruksjoner om lading. Etter lengre perioder uten bruk kan det være nødvendig å lade opp og lade ut cellene eller batteriene flere ganger for å oppnå maksimal ytelse.
Avhend dem på riktig måte.

Plassering av navneskiltet

Navneskiltet sitter på undersiden av prosessoren og på innsiden av glidebryteren på hodetelefonene.

FORSIKTIG

Merknad til kunder: Den følgende informasjonen gjelder bare utstyr som er solgt i land som er underlagt EU-direktiver.

Dette produktet er produsert av, eller på vegne av, Sony Corporation.
EU-importør: Sony Europe Limited.
Forespørsler til EU-importøren eller forespørsler relatert til produktenes samsvar i Europa skal sendes til produsentens autoriserte representant, Sony Belgium, bijkantoor van Sony Europe Limited, Da Vincilaan 7-D1, 1935 Zaventem, Belgia.

Sony Corporation erklærer herved at dette utstyret samsvarer med EU-direktivet 2014/53/EU.
Hele EU-samsvarserklæringen er tilgjengelig på følgende Internett-adresse: http://www.compliance.sony.de/

Avhending av brukte batterier og elektrisk og elektronisk utstyr (gjelder i EU-land og andre europeiske land med kildesortering)

Når dette symbolet er oppført på produktet, batteriet eller emballasjen, skal produktet og batteriet ikke håndteres som husholdningsavfall. På noen batterier kan dette symbolet brukes sammen med et kjemisk symbol. De kjemiske symbolene for kvikksølv (Hg) eller bly (Pb) legges til hvis batteriet inneholder mer enn 0,0005 % kvikksølv eller 0,004 % bly. Hvis du passer på å kvitte deg med slike produkter og batterier på riktig måte, bidrar

A

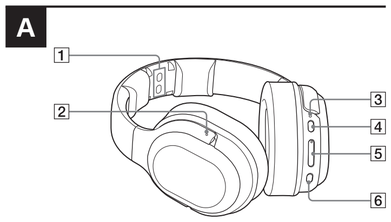

B

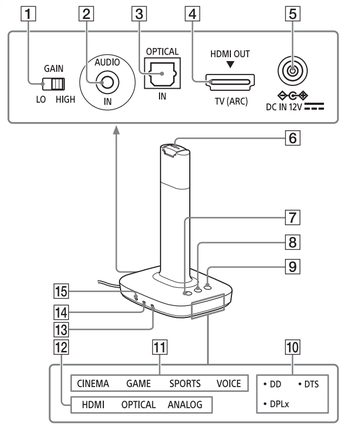

Dansk

Delenes placering og funktion

Se Hjælpevejledning for at få flere oplysninger om delenes navne og funktion.

WH-L600R-hovedtelefoner (figur A)

1 **Opladningsterminal**
Sæt hovedtelefonerne på processoren, og juster hver af opladningsterminalerne for at oplade hovedtelefonerne.

2 **Blindfingermarkering (for at vide, hvilken side der er venstre)**
Sørg for at matche den højre (R) og venstre (L) side af hovedtelefonerne med dine ører.

3 **Strøm/opladning-indikator**
Denne indikator lyser grønt, når enheden er tændt, og lyser rødt, mens hovedtelefonerne oplades.

4 **POWER-knap (tænd/sluk)**
Tryk på knappen i ca. 2 sekunder for at tænde eller slukke for hovedtelefonerne.

5 **VOL (lydstyrke) +/- knap**
Regulerer lydstyrken.

6 **SOUND FIELD-knap**
Giver dig mulighed for at vælge et lydfelt.

TMR-L600-processor (figur B)

1 **GAIN-kontakt**
Justerer forstærkningen af analoge lydindgangssignaler.

2 **AUDIO IN-stik**
Sender analoge lydsignaler.

3 **OPTICAL IN-stik**
Sender optisk digitale lydsignaler.

4 **HDMI (ARC)-stik**
Sender HDMI-signaler. Dette stik er kompatibelt med ARC (Audio Return Channel).

5 **DC IN 12 V-stik**
Tilslut den medfølgende AC-adapter til dette stik.

6 **Opladningsterminal**
Sæt hovedtelefonerne på processoren, og juster hver af opladningsterminalerne for at oplade hovedtelefonerne.

7 **⏻ (tænd/sluk)-knap/strømindikator**
Processoren tænder eller skifter til standbytilstand skiftevis, når du trykker på knappen. Hold knappen nede i 3 sekunder for at slukke helt for processoren (sluk).
Denne indikator lyser hvidt, når der tændes for strømmen, orange i standbytilstand og slukker, når der slukkes for strømmen.

8 **SOUND FIELD-knap**
Giver dig mulighed for at vælge et lydfelt.

9 **INPUT-knap**
Giver dig mulighed for at vælge en indgang.

10 **DECODE INFO-indikatorer**
Indikatorer for den valgte dekoder lyser.

11 **SOUND FIELD-indikatorer**
Indikatorer for den valgte lydfelttilstand lyser.

12 **INPUT-indikatorer**
Indikatorer for den valgte indgang lyser.

13 **CTRL FOR HDMI-kontakt**
Slår Control for HDMI-funktionen til eller fra. Indstil kontakten til ON, når processoren er tilsluttet til HDMI (ARC)-stikket på TV'et med et HDMI-kabel.

14 **MATRIX-kontakt**
Slår matrixdekoder* funktionen til eller fra.
* Når lydfelttilstanden er CINEMA, GAME eller SPORTS, kan matrixdekoderen bruges. Matrixdekoderen udvider lydindgangssignaler til et multikanalsformat på op til 7.1 -kanaler. Se i hjælpevejledningen, hvis du ønsker yderligere oplysninger.

15 **COMPRESSION-kontakt**
Giver dig mulighed for at vælge et dynamisk område.

Fejlfinding

Hvis du får problemer med at bruge dette hovedtelefonsystem, kan du bruge følgende tjekliste. Se også betjeningsvejledningen (leveres separat) og hjælpevejledningen. Hvis problemet ikke løses, skal du kontakte den nærmeste Sony-forhandler.

Der udsendes ingen TV-lyd fra hovedtelefonerne

- Undersøg, hvilken type kabel og forbindelsesmetode der anvendes. Se betjeningsvejledningens afsnit "Tilslutte et TV" for at få yderligere oplysninger.
- Når du tilslutter til HDMI (ARC)-stikket, bør du kontrollere følgende.
  – HDMI-stikket på det tilsluttede TV er mærket med "ARC".
  – Funktionen Control for HDMI for TV'et er aktiveret.
  – CTRL FOR HDMI-kontakten på processoren er aktiveret.
- Indstil TV'ets højttalerindstilling (BRAVIA) til Audio System. Du kan finde yderligere oplysninger i de brugervejledninger, der fulgte med TV'et.
- Øg lydstyrken på hovedtelefonerne.

Systemet tændes ikke, heller ikke når TV'et tændes.

- Hvis processoren og dit TV kun er tilsluttet via et optisk digitalt kabel, kan du ikke bruge tilknytningsfunktionen til slukning.
- Sørg for, at HDMI-kablet er tilsluttet helt.
- Indstil CTRL FOR HDMI-kontakten på processoren til ON. TV'et skal understøtte funktionen Control for HDMI.
- Kontroller TV'ets lydudgangsindstillinger. Processoren tændes eller slukkes sammen med lydudgangsindstillingerne på TV'et. Du kan finde yderligere oplysninger i de brugervejledninger, der fulgte med TV'et.
- Når hovedtelefonerne er placeret på opladningsterminalen på processoren, kan processoren ikke tændes.
- Hvis der blev udsendt lyd fra TV-højttaleren, da du slukkede TV'et sidste gang, tændes processoren muligvis ikke, selvom du tænder for TV'et, afhængigt af specifikationer eller indstillinger for TV'et.

Processoren slukkes, når du slukker for TV'et.

- Kontroller indstillingen for CTRL FOR HDMI-kontakten. Hvis CTRL FOR HDMI-kontakten er indstillet til ON, og der vælges HDMI som indgangsstik på processoren, slukkes processoren automatisk.

Funktionen Control for HDMI virker ikke korrekt.

- Kontroller HDMI-forbindelsen mellem processoren og TV'et. Se betjeningsvejledningen (leveres separat).
- Opsæt funktionen Control for HDMI på TV'et. Du kan finde yderligere oplysninger i de brugervejledninger, der fulgte med TV'et.
- Hvis du frakobler processoren fra strømforsyningen og tilsluttet dem igen, skal du vente lidt. Det tager mere end 15 minutter, før du kan betjene processoren igen.

Forvrænget eller sporadisk lyd (nogle gange med støj)

- Oplad batteriet for hovedtelefonerne. Hvis strømindikatoren stadig er slukket, efter du har opladet batteriet, skal du tage hovedtelefonerne med til den nærmeste Sony-forhandler.
- Sørg for, at der ikke er andre trådløse enheder, der bruger 2,4 GHz trådløst frekvensbånd, eller at der ikke er nogen elektromagnetiske bølger, der genereres fra en nærliggende mikrobølgeovn.
- Skift position for processoren.
- Når "ANALOG" er valgt med INPUT-knappen, skal du ændre GAIN-kontakten på processoren til "LO".
- Hvis du tilslutter hovedtelefonstikket på AV-enheden til AUDIO IN-stikket på processoren, skal du sænke lydniveauet på den tilsluttede AV-enhed.
- Dette system er kompatibelt med 96 kHz. Indstil udgangssignalet til 96 kHz på den enhed, der er tilsluttet processoren.
  Når du importerer et 192 kHz-signal, kan lyden blive udsendt et kort øjeblik. Dette er ikke en fejl.

Lav lyd

- Når "ANALOG" er valgt med INPUT-knappen, skal du ændre GAIN-kontakten på processoren til "HIGH".
- Hvis du tilslutter hovedtelefonstikket på AV-enheden til AUDIO IN-stikket på processoren, skal du øge lydniveauet på den tilsluttede AV-enhed.
- Skru op for hovedtelefonerne.

Surroundlydeffekten opnås ikke

- Vælg "CINEMA", "GAME" eller "SPORTS" som lydfelttilstand.
- Den afspillede lyd er ikke et flerkanalssignal.
  Afhængigt af lydudgangsindstillingen på TV'et eller HDMI-enheden, bliver flerkanalssignalerne blandet ned til 2-kanals udsendelse. I dette tilfælde skal du ændre indstillingen på enheden, så der udsendes et flerkanalssignal.

7.1-kanals surroundlyd opnås ikke.

- Vælg "CINEMA", "GAME" eller "SPORTS" som lydfelttilstand.
- Matrixdekoderen fungerer muligvis ikke, afhængigt af formatet af lydindgangen på processoren. Indstil MATRIX-kontakten til ON.

Batteriet kan ikke oplades; opladningsindikatoren blinker.

- Kontroller tilslutningen mellem hovedtelefonerne og processoren.
- Der er noget galt med det genopladelige batteri. Kontakt din nærmeste Sony-forhandler.
- Oplad batteriet i en omgivende temperatur på mellem 5 °C og 35 °C.

Der høres biplyde fra hovedtelefonerne.

- Kontroller hovedtelefonerne med udgangspunkt i "Advarselsbip og bip ved betjening" i "Forholdsregler".

Suomi

Osien sijainti ja toimintatapa

Lisätietoja osien nimistä ja käyttötarkoituksista on käyttöoppaassa.

WH-L600R-kuulokkeet (kuva A)

1 **Latausliitäntä**
Lataa kuulokkeet asettamalla ne prosessorin päälle latausliitäntöjen kohdalle.

2 **Kosketuspiste (vasemman puolen merkkinä)**
Varmista, että pidät kuulokkeiden oikeaa (R) ja vasenta (L) kuuloketta vastaavalla korvalla.

3 **Virran / latauksen merkkivalo**
Tämä merkkivalo palaa vihreänä, kun virta on kytketty, ja punaisena, kun kuulokkeet latautuvat.

4 **POWER (virta) -painike**
Voit käynnistää tai sammuttaa kuulokkeet painamalla painiketta noin kahden sekunnin ajan.

5 **VOL (äänenvoimakkuus) +/– -painikkeet**
Säätää äänenvoimakkuutta.

6 **SOUND FIELD -painike**
Valitsee äänikentän.

TMR-L600-prosessori (kuva B)

1 **GAIN-kytkin**
Säätää analogisten äänitulosignaalien vahvistusta.

2 **AUDIO IN -liitäntä**
Ottaa vastaan analogista äänisignaalia.

3 **OPTICAL IN -liitäntä**
Ottaa vastaan optista digitaalista äänisignaalia.

4 **HDMI (ARC) -ilmaisimet**
Ottaa vastaan HDMI-signaalia. Liitäntä tukee ARC (Audio Return Channel) -toimintoa.

5 **DC IN 12 V -liitäntä**
Liitä mukana toimitettava verkkolaite tähän liitäntään.

6 **Latausliitäntä**
Lataa kuulokkeet asettamalla ne prosessorin päälle latausliitäntöjen kohdalle.

7 **⏻ (virta) -painike / virran merkkivalo**
Kun painiketta, prosessori vuorotellen joko käynnistyy tai siirtyy valmiustilaan. Sammuta prosessori kokonaan painamalla painiketta kolmen sekunnin ajan.
Tämä merkkivalo palaa valkoisena, kun järjestelmän virta on kytketty, oranssina, kun järjestelmä on valmiustilassa, ja sammuu, kun järjestelmä sammutetaan.

8 **SOUND FIELD -painike**
Valitsee äänikentän.

9 **INPUT-painike**
Valitsee tulon.

10 **DECODE INFO -ilmaisimet**
Valitun dekooderin merkkivalo syttyy.

11 **SOUND FIELD -ilmaisimet**
Valitun äänikenttätilan merkkivalo syttyy.

12 **INPUT-ilmaisimet**
Valitun tulon merkkivalo syttyy.

13 **CTRL FOR HDMI -kytkin**
Ottaa Control for HDMI -toiminnon käyttöön tai poistaa sen käytöstä. Aseta kytkin ON-asentoon, kun prosessori on yhdistetty HDMI-kaapelilla television HDMI (ARC) -liitäntään.

14 **MATRIX-kytkin**
Ottaa matriisidekooderitoiminnon* käyttöön tai poistaa sen käytöstä.
* Matriisidekooderi on käytettävissä, kun äänikenttätila on CINEMA, GAME tai SPORTS. Matriisidekooderi laajentaa äänitulon signaalit enintään 7.1-kanavaiseen monikanavamuotoon. Lisätietoja on käyttöoppaassa.

15 **COMPRESSION-kytkin**
Valitsee dynaamisen alueen.

Vianmääritys

Jos kuulokejärjestelmän käytössä ilmenee ongelmia, käytä apuna seuraavaa tarkistusluetteloa. Perehdy myös käyttöohjeisiin (toimitetaan erikseen) ja käyttöoppaaseen. Jos ongelma ei häviä, ota yhteyttä lähimpään Sony-jälleenmyyjään.

Kuulokkeista ei kuulu television ääntä

- Tarkista kaapelin tyyppi ja yhteystapa. Lisätietoja on käyttöohjeiden kohdassa Television liittäminen.
- Kun yhdistät HDMI (ARC) -liitäntään, tarkista seuraavat asiat.
  – Liitetyn television HDMI-liitännässä on merkintä ARC.
  – Television Control for HDMI -toiminto on käytössä.
  – Prosessorin CTRL FOR HDMI -kytkin on asetettu ON-asentoon.
- Määritä television (BRAVIA) kaiutinasetukseksi Äänijärjestelmä. Lisätietoja on television mukana toimitetuissa oppaissa.
- Lisää kuulokkeiden äänenvoimakkuutta.

Järjestelmä ei käynnisty, vaikka television virta kytketään.

- Et voi käyttää yhdistettyä virrankatkaisutoimintoa, jos prosessori ja televisio on yhdistetty ainoastaan optisella digitaalikaapelilla.
- Tarkista, että HDMI-kaapeli on liitetty kunnolla.
- Aseta prosessorin CTRL FOR HDMI -kytkin ON-asentoon. Television on tuettava Control for HDMI -toimintoa.
- Tarkista television äänilähdön asetus. Prosessorin virta kytkeytyy ja katkeaa television äänilähdön asetuksen mukaisesti. Lisätietoja on television mukana toimitetuissa oppaissa.
- Prosessoria ei voi käynnistää, kun kuulokkeet ovat prosessorin latausliitännässä.
- Jos ääni toistui television kaiuttimesta, kun edellisen kerran sammutit television, prosessori ei ehkä käynnisty, vaikka käynnistät television. Television määritykset tai asetukset vaikuttavat asiaan.

Prosessori sammuu, kun televisio sammutetaan.

- Tarkista CTRL FOR HDMI -kytkimen asetus. Prosessori sammuu automaattisesti, jos CTRL FOR HDMI -kytkin on ON-asennossa ja prosessorin äänilähteeksi on valittu HDMI.

Control for HDMI -toiminto ei toimi oikein.

- Tarkista prosessorin ja television välinen HDMI-liitäntä. Lisätietoja on käyttöohjeissa (toimitetaan erikseen).
- Aseta TV:n Control for HDMI -toiminto. Lisätietoja on television mukana toimitetuissa oppaissa.
- Jos irrotat prosessorin virtalähteestä ja yhdistät sen uudelleen, odota hetki. Kestää yli 15 minuuttia, ennen kuin voit käyttää prosessoria uudelleen.

Vääristynyt tai katkonainen ääni (toisinaan myös kohinaa)

- Lataa kuulokkeiden akku. Jos virran merkkivalo ei syty akun lataamisen jälkeenkään, toimita kuulokkeet lähimmälle Sony-jälleenmyyjälle.
- Varmista, että lähistöllä ei ole muita 2,4 GHz:n taajuuskaistaa käyttäviä langattomia laitteita tai sähkömagneettisia aaltoja tuottavaa mikroaaltouunia.
- Vaihda prosessorin paikkaa.
- Kun prosessorin tuloksi on INPUT-painikkeella valittu ANALOG, siirrä prosessorin GAIN-kytkin LO-asentoon.
- Jos liität AV-laitteen kuulokeliitännän prosessorin AUDIO IN -liitäntään, vähennä liitetyn AV-laitteen äänenvoimakkuustasoa.
- Järjestelmä on yhteensopiva 96 kHz:n taajuuden kanssa. Aseta prosessoriin liitetyn laitteen lähtösignaaliksi 96 kHz.
  Ääni voi toistua hetken syötettäessä 192 kHz:n signaalia. Tämä ei ole toimintahäiriö.

Hiljainen ääni

- Kun prosessorin tuloksi on INPUT-painikkeella valittu ANALOG, siirrä prosessorin GAIN-kytkin HIGH-asentoon.
- Jos liität AV-laitteen kuulokeliitännän prosessorin AUDIO IN -liitäntään, nosta liitetyn AV-laitteen äänenvoimakkuustasoa.
- Suurenna kuulokkeiden äänenvoimakkuutta.

Tilaäänitehoste ei toimi.

- Valitse äänikenttätilaksi CINEMA, GAME tai SPORTS.
- Toistettava äänisignaali ei ole monikanavainen.
  Monikanavainen äänisignaali voi olla muunnettu äänilähtöä varten kaksikanavaiseksi television tai HDMI-laitteen äänilähdön asetusten mukaisesti. Muuta siinä tapauksessa laitteen asetuksia siten, että lähtevä signaali on monikanavainen.

7.1-kanavainen tilaääni ei toimi.

- Valitse äänikenttätilaksi CINEMA, GAME tai SPORTS.
- Matriisidekooderi ei välttämättä toimi prosessoriin tulevan äänisignaalin äänimuodon vuoksi. Aseta MATRIX-kytkin ON-asentoon.

Akku ei lataudu ja latauksen merkkivalo vilkkuu.

- Tarkista kuulokkeiden ja prosessorin väliset liitännät.
- Ladattava akku on vikaantunut. Kysy neuvoa lähimmältä Sony-jälleenmyyjältä.
- Lataa akku ympäristössä, jonka lämpötila on 5–35 °C.

Kuulokkeista kuuluu äänimerkkejä.

- Tarkista kuulokkeiden toiminta Varotoimet-kappaleen kohdan Varoitusäänimerkit ja käytön äänimerkit mukaisesti.

Norsk

Delenes plassering og funksjon

Hvis du vil ha mer informasjon om delenes navn og funksjoner, kan du se i hjelpeveiledningen.

WH-L600R-hodetelefoner (figur A)

1 **Ladeterminal**
Sett hodetelefonene på prosessoren, og juster hver av ladepolene for å lade hodetelefonene.

2 **Forhøyet prikk (for å skille ut venstre side)**
Kontroller at høyre (R) og venstre (L) side av hodetelefonene passer til ørene dine.

3 **Av/på-/ladeindikator**
Denne indikatoren lyser grønt når strømmen er slått på, og den lyser rødt når hodetelefonene lades.

4 **POWER-knapp (av/på)**
Trykk på knappen i ca. to sekunder for å slå hodetelefonene på eller av.

5 **VOL (volum) +/--knapp**
Justerer volumet.

6 **SOUND FIELD-knapp**
Her kan du velge et lydfelt.

TMR-L600-prosessor (figur B)

1 **GAIN-bryter**
Justerer forsterkningen til de analoge lydsignalene.

2 **AUDIO IN-kontakt**
Inngang for analoge lydsignaler.

3 **OPTICAL IN-kontakt**
Inngang for optiske digitale lydsignaler.

4 **HDMI (ARC)-kontakt**
Inngang for HDMI-signaler. Denne kontakten er kompatibel med ARC (Audio Return Channel).

5 **DC IN 12V-kontakt**
Koble til nettadapteren som følger med denne kontakten.

6 **Ladeterminal**
Sett hodetelefonene på prosessoren, og juster hver av ladepolene for å lade hodetelefonene.

7 **⏻ (av/på)-knapp / strømindikator**
Prosessoren slås på eller går i standbymodus vekselvis når du trykker på knappen. Hold knappen nede i tre sekunder for å slå av prosessoren fullstendig (slå av).
Denne indikatoren lyser hvitt når enheten er slått, lyser oransje i ventemodus og slår seg av når strømmen blir slått av.

8 **SOUND FIELD-knapp**
Her kan du velge et lydfelt.

9 **INPUT-knapp**
Her kan du velge en inngang.

10 **DECODE INFO-indikatorer**
Indikatorer på den valgte dekoderen lyser.

11 **SOUND FIELD-indikatorer**
Indikatorer for valgt lydfeltmodus lyser.

12 **INPUT-indikatorer**
Indikatorer på den valgte inngangen lyser.

13 **CTRL FOR HDMI-bryter**
Slår Control for HDMI-funksjonen av eller på. Sett bryteren til ON når prosessoren er koblet til HDMI (ARC)-kontakten på TV-en via en HDMI-kabel.

14 **MATRIX-bryter**
Slår matrisedekoderfunksjonen* på eller av.
* Når lydfeltmodusen er CINEMA; GAME eller SPORTS, er matrisedekoderen tilgjengelig. Matrisedekoderen utvider mottatte lydsignaler til et flerkanals format på opptil 7.1 kanaler. Gå til hjelpeveiledningen hvis du vil vite mer.

15 **COMPRESSION-bryter**
Her kan du velge en dynamisk rekkevidde.

Feilsøking

Hvis du støter på problemer når du bruker disse hodetelefonene, kan du bruke følgende sjekkliste. Se bruksanvisningen (leveres separat) og hjelpeveiledningen. Hvis et problem vedvarer, kontakter du nærmeste Sony-forhandler.

Det kommer ikke TV-lyd fra hodetelefonene

- Kontroller kabeltypen og tilkoblingsmetoden. Se Koble til en TV i bruksanvisningen hvis du vil ha mer informasjon.
- Når du kobler til HDMI (ARC)-kontakten, kan du gjøre det følgende.
  – HDMI-kontakten til den tilkoblede TV-en er merket med ARC.
  – Control for HDMI-funksjonen på TV-en er på.
  – CTRL FOR HDMI-bryteren på prosessoren er satt til ON.
- Velg Audio System som høyttalerinnstilling for TV-en (BRAVIA). Se bruksanvisningen som følger med TV-en for mer informasjon.
- Øk volumet på hodetelefonene.

Systemet slås ikke på selv om TV-en slås på.

- Hvis prosessoren og TV-en bare er koblet sammen via en optisk digital kabel, kan du ikke bruke låsefunksjonen for strøm.
- Kontroller at HDMI-kabelen sitter godt.
- Sett CTRL FOR HDMI-bryteren på prosessoren til ON. TV-en må støtte Control for HDMI-funksjonen.
- Kontroller TV-ens innstilling for lydutgang. Prosessoren slås på eller av i samsvar med TV-ens innstilling for lydutgang. Se bruksanvisningen som følger med TV-en for mer informasjon.
- Når hodetelefonene plasseres på prosessorens ladeterminal, kan ikke prosessoren slås på.
- Hvis det ble spilt av lyd fra TV-høyttaleren da du slo den av sist, er det mulig at prosessoren ikke slår seg på, selv om du slår på TV-en, avhengig av TV-ens spesifikasjoner eller innstillinger.

Prosessoren slår seg av når du slår av TV-en.

- Kontroller CTRL FOR HDMI-bryterens stilling. Hvis CTRL FOR HDMI-bryteren er satt til ON, og HDMI er den valgte inngangen på prosessoren, slås prosessoren av automatisk.

Funksjonen Control for HDMI fungerer ikke som den skal.

- Kontroller HDMI-tilkoblingen mellom prosessoren og TV-en. Se bruksanvisningen (leveres separat).
- Konfigurer Control for HDMI-funksjonen på TV-en. Se bruksanvisningen som følger med TV-en for mer informasjon.
- Hvis du kobler prosessoren fra strømkilden og kobler til på nytt, må du vente litt. Det tar mer enn 15 minutter før du kan bruke prosessoren igjen.

Forvrengt eller uregelmessig lyd (noen ganger med støy)

- Lad batteriet til hodetelefonene. Hvis av/på-indikatoren fortsatt ikke lyser etter at batteriet er ladet, må du ta med hodetelefonene til din nærmeste Sony-forhandler.
- Kontroller at ingen andre trådløse enheter bruker det trådløse 2,4 GHz frekvensbåndet, eller at ingen elektromagnetiske bølger genereres fra en mikrobølgeovn i nærheten.
- Flytt prosessoren.
- Når ANALOG er valgt ved hjelp av INPUT-knappen, flytter du GAIN-bryteren på prosessoren til LO.
- Hvis du kobler til hodetelefonkontakten på AV-enheten til en AUDIO IN-kontakt på prosessoren, må du redusere volumet på den tilkoblede AV-enheten.
- Dette systemet er kompatibelt med 96 kHz. Angi lydutgangssignalet til 96 kHz på den tilkoblede enheten for prosessoren.
  Når enheten mottar et 192 kHz signal, kan lyd bli spilt av i et øyeblikk. Dette er ikke en feil.

Lav lyd

- Når ANALOG er valgt ved hjelp av INPUT-knappen, flytter du GAIN-bryteren på prosessoren til HIGH.
- Hvis du kobler til hodetelefonkontakten på AV-enheten til en AUDIO IN-kontakt på prosessoren, må du øke volumet på den tilkoblede AV-enheten.
- Skru opp volumet på hodetelefonen.

Omgivelseslydeffekten oppnås ikke

- Velg en av lydfeltmodiene CINEMA, GAME eller SPORTS.
- Lyden som spilles av, er ikke et flerkanals signal.
  Avhengig av innstillingen for lydutgangen på TV-en eller HDMI-enheten, kan flerkanals lydsignaler bli redusert til tokanals for å kunne spilles av. I dette tilfellet kan du endre innstillingen på enheten slik at et flerkanals signal blir spilt av.

7.1 kanals omgivelseslyd oppnås ikke.

- Velg en av lydfeltmodiene CINEMA, GAME eller SPORTS.
- Matrisedekoderen fungerer kanskje ikke, avhengig av lydformatet prosessoren mottar. Sett MATRIX-bryteren til ON.

Batteriet kan ikke lades. Ladeindikatoren blinker.

- Kontroller tilkoblingen mellom hodetelefonene og prosessoren.
- Noe er galt med det oppladbare batteriet. Kontakt en Sony-forhandler.
- Lad batteriet i omgivelser med et temperaturområde mellom 5 og 35 °C (41 og 95 °F).

Hodetelefonene avgir pipelyder.

- Kontroller hodetelefonene i henhold til delen Lydsignaler for varsler og betjening i Forholdsregler.

Svenska

Delarna och deras placering

Mer information om delarnas namn och funktioner finns i hjälpguiden.

WH-L600R-hörlurar (bild A)

1 **Laddningskontakt**
Placera hörlurarna på processorn och rikta in laddningskontakterna så laddas hörlurarna.

2 **Upphöjd punkt (för att särskilja den vänstra sidan)**
Se till att matcha hörlurarnas högra (R) och vänstra (L) sida med öronen.

3 **Ström-/laddningsindikator**
Den här indikatorn lyser grönt när strömmen är på och rött när hörlurarna laddas.

4 **POWER-knapp (ström)**
Håll knappen nedtryckt i cirka två sekunder för att slå på eller stänga av hörlurarna.

5 **VOL (volym) +/- knapp**
Ställ in volymen

6 **SOUND FIELD-knapp**
Gör att du kan välja ett ljudfält.

TMR-L600-processor (bild B)

1 **GAIN-reglage**
Justerar förstärkningen av analoga ljudinsignalene.

2 **AUDIO IN-uttag**
Matar in analoga ljudsignaler.

3 **OPTICAL IN-uttag**
Matar in optiska digitala ljudsignaler.

4 **HDMI (ARC)-uttag**
Matar in HDMI-signaler. Det här uttaget är kompatibelt med ARC (Audio Return Channel).

5 **DC IN 12V-uttag**
Anslut den medföljande nätadaptern till det här uttaget.

6 **Laddningskontakt**
Placera hörlurarna på processorn och rikta in laddningskontakterna så laddas hörlurarna.

7 **⏻-(ström)knapp/strömindikator**
Processorn slås antingen på eller försätts i viloläge när du trycker på knappen. Håll knappen intryckt i tre sekunder för att stänga av processorn helt (avstängning).
Den här indikatorn lyser vitt när strömmen slås på, orange i viloläge och släcks när strömmen är avstängd.

8 **SOUND FIELD-knapp**
Gör att du kan välja ett ljudfält.

9 **INPUT-knapp**
Gör att du kan välja en insignal.

10 **DECODE INFO-indikatorer**
Indikatorn för vald avkodare lyser.

11 **SOUND FIELD-indikatorer**
Indikatorn för valt ljudfältsläge lyser.

12 **INPUT-indikatorer**
Indikatorn för vald insignal lyser.

13 **CTRL FOR HDMI-reglage**
Aktiverar eller avaktiverar funktionen Control for HDMI.
Ställ in reglaget på ON när processorn är ansluten till HDMI (ARC)-uttaget på tv:n med en HDMI-kabel.

14 **MATRIX-reglage**
Aktiverar eller avaktiverar matrisavkodningsfunktionen*.
* Matrisavkodaren är tillgänglig när ljudfältsläget är CINEMA, GAME eller SPORTS. Matrisavkodaren utökar ljudinsignaler till ett flerkanaligt format på upp till 7.1 kanaler. Mer information finns i hjälpguiden.

15 **COMPRESSION-reglage**
Gör att du kan välja ett dynamiskt omfång.

Felsökning

Om det uppstår problem när du använder det här hörlursystemet kan du använda nedanstående checklista. Mer information finns i bruksanvisningen (levereras separat) och i hjälpguiden. Om problemet kvarstår kontaktar du närmaste återförsäljare av Sony-produkter.

Det hörs inget tv-ljud i hörlurarna

- Kontrollera kabeltypen och anslutningsmetoden. Mer information finns i "Ansluta en tv" i bruksanvisningen.
- Kontrollera följande när du ansluter till HDMI (ARC)-uttaget.
  – HDMI-uttaget på den anslutna tv:n är märkt med "ARC".
  – Att funktionen Control for HDMI för tv:n är på.
  – CTRL FOR HDMI-reglaget på processorn är inställt på ON.
- Ställ in högtalarinställningen på tv:n (BRAVIA) till Audio System. Mer information finns i bruksanvisningen till tv:n.
- Höj volymen på hörlurarna.

Anläggningen startar inte trots att tv:n är på.

- Du kan inte använda den automatiska kopplingsfunktionen om processorn och tv:n endast är anslutna med en optisk digitalkabel.
- Kontrollera att HDMI-kabeln är ordentligt ansluten.
- Ställ in CTRL FOR HDMI-reglaget på processorn på On. Tv:n måste ha stöd för funktionen Control for HDMI.
- Kontrollera inställningen för ljudutsignal på tv:n. Processorn slås på eller stängs av i samband med inställningen för ljudutsignalen på tv:n. Mer information finns i bruksanvisningen till tv:n.
- Processorn kan inte slås på när hörlurarna är placerade på processorns laddningskontakt.
- Om ljud sändes ut från tv-högtalaren när du stängde av tv:n förra gången kanske processorn inte slås på även om du slår på tv:n, beroende på specifikationerna eller inställningarna på tv:n.

Processorn stängs av när du stänger av tv:n.

- Kontrollera inställningen för CTRL FOR HDMI-reglaget. Processorn stängs av automatiskt om CTRL FOR HDMI-reglaget är inställt på ON och HDMI är vald som insignal på processorn.

Funktionen Control for HDMI fungerar inte korrekt.

- Kontrollera HDMI-anslutningen mellan processorn och tv:n. Mer information finns i bruksanvisningen (levereras separat).
- Ställ in funktionen Control for HDMI på tv:n. Mer information finns i bruksanvisningen till tv:n.
- Vänta ett tag om du kopplar bort processorn från strömkällan och återanslutar den. Det tar mer än 15 minuter innan du kan använda processorn igen.

Förvrängt eller hackigt ljud (ibland med brus)

- Ladda batteriet i hörlurarna. Om strömindikatorn fortfarande är avstängd när du har laddat batteriet tar du med dig hörlurarna till din närmaste återförsäljare av Sony-produkter.
- Kontrollera att det inte finns någon annan trådlös enhet med 2,4 GHz trådlösa frekvensband eller några elektromagnetiska vågor som genereras från en mikrovågsugn i närheten.
- Byt plats på processorn.
- Om "ANALOG" har valts med INPUT-knappen ändrar du GAIN-reglaget på processorn till "LO".
- Om du ansluter hörlursuttaget på AV-enheten till ett AUDIO IN-uttag på processorn sänker du volymen på den anslutna AV-enheten.
- Systemet är kompatibelt med 96 kHz. Ställ in utsignalen på 96 kHz på enheten som är ansluten till processorn.
  Vid insignal på 192 kHz kan ljudet matas ut ett ögonblick. Detta är inget fel.

Ljudet är svagt

- Om "ANALOG" har valts med INPUT-knappen ändrar du GAIN-reglaget på processorn till "HIGH".
- Om du ansluter hörlursuttaget på AV-enheten till ett AUDIO IN-uttag på processorn höjer du volymen på den anslutna AV-enheten.
- Höj volymen i hörlurarna.

Surroundljudeffekten fungerar inte

- Välj "CINEMA", "GAME" eller "SPORTS" i ljudfältläget.
- Ljudet som spelas upp är inte en flerkanalig signal.
  Beroende på inställningen för ljudutsignalen på tv:n eller HDMI-enheten mixas flerkanaliga signaler ned till 2-kanaliga för att sändas ut. Ändra i så fall inställningen på enheten så att en flerkanalig signal sänds ut.

Det 7.1-kanaliga surroundljudet fungerar inte.

- Välj "CINEMA", "GAME" eller "SPORTS" i ljudfältläget.
- Matrisavkodaren kanske inte fungerar, beroende på formatet på ljudinsignalen till processorn. Ställ in MATRIX-reglaget på ON.

Batteriet kan inte laddas. Laddningsindikatorn blinkar.

- Kontrollera anslutningarna mellan hörlurarna och processorn.
- Det är något fel på det laddningsbara batteriet. Kontakta närmaste återförsäljare av Sony-produkter.
- Ladda batteriet i en omgivningstemperatur på mellan 5 °C och 35 °C.

Det piper i hörlurarna.

- Kontrollera hörlurarna mot "Varningssignaler och ljudsignaler" under "Försiktighetsåtgärder".