SONY

4-687-028-44(1)

Wireless Noise Cancelling Stereo Headset

Reference Guide	GB
Referencevejledning	DA
Viitejuhend	EE
Viiteopas	FI
Referentni priručnik	HR
Nurodymų vadovas	LT
Uzziņu rokasgrāmata	LV
Veiledning	NO
Uputstvo	SR
Referensguide	SV

Made for iPod iPhone

* 4 6 8 7 0 2 8 4 4 * (1)

MDR-XB950N1

©2017 Sony Corporation Printed in Malaysia

http://www.sony.net/

A

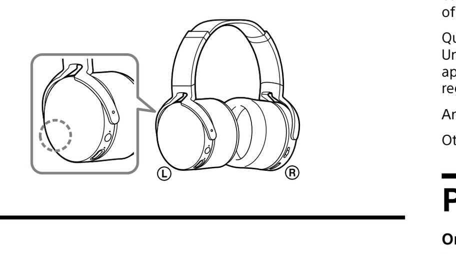

B

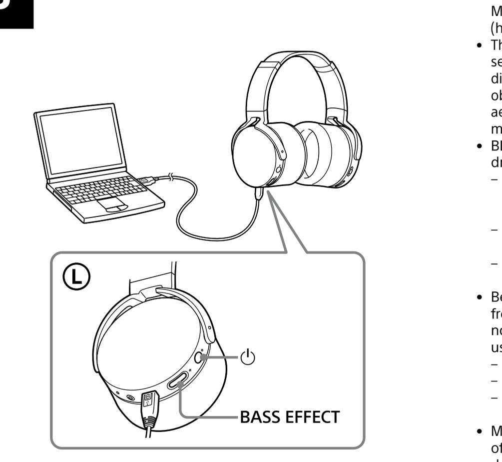

C

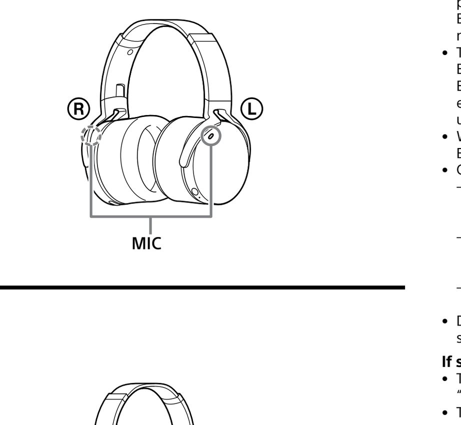

D

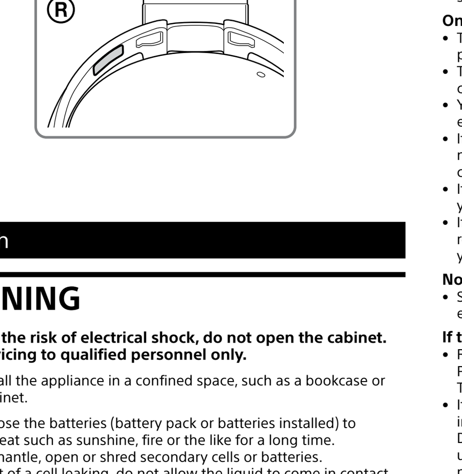

English

WARNING

To reduce the risk of electrical shock, do not open the cabinet. Refer servicing to qualified personnel only.

Do not install the appliance in a confined space, such as a bookcase or built-in cabinet.

Do not expose the batteries (battery pack or batteries installed) to excessive heat such as sunshine, fire or the like for a long time.
Do not dismantle, open or shred secondary cells or batteries.
In the event of a cell leaking, do not allow the liquid to come in contact with the skin or eyes. If contact has been made, wash the affected area with copious amounts of water and seek medical advice.
Secondary cells and batteries need to be charged before use. Always refer to the manufacturer's instructions or equipment manual for proper charging instructions.
After extended periods of storage, it may be necessary to charge and discharge the cells or batteries several times to obtain maximum performance.
Dispose of properly.

Notice for customers: the following information is only applicable to equipment sold in countries applying EU directives
This product has been manufactured by or on behalf of Sony Corporation, 1-7-1 Konan Minato-ku Tokyo, 108-0075 Japan. Inquiries related to product compliance based on European Union legislation shall be addressed to the authorized representative, Sony Belgium, bijkantoor van Sony Europe Limited, Da Vincilaan 7-D1, 1935 Zaventem, Belgium. For any service or guarantee matters, please refer to the addresses provided in the separate service or guarantee documents.

CE

Hereby, Sony Corp., declares that this equipment is in compliance with the essential requirements and other relevant provisions of Directive 1999/5/EC. For details, please access the following URL:
http://www.compliance.sony.de/

Disposal of waste batteries and electrical and electronic equipment (applicable in the European Union and other European countries with separate collection systems)
This symbol on the product, the battery or on the packaging indicates that the product and the battery shall not be treated as household waste. On certain batteries this symbol might be used in combination with a chemical symbol. The chemical symbols for mercury (Hg) or lead (Pb) are added if the battery contains more than 0.0005% mercury or 0.004% lead. By ensuring these products and batteries are disposed of correctly, you will help prevent potentially negative consequences for the environment and human health which could otherwise be caused by inappropriate waste handling. The recycling of the materials will help to conserve natural resources.
In case of products that for safety, performance or data integrity reasons require a permanent connection with an incorporated battery, this battery should be replaced by qualified service staff only. To ensure that the battery and the electrical and electronic equipment will be treated properly, hand over these products at end-of-life to the applicable collection point for the recycling of electrical and electronic equipment. For all other batteries, please view the section on how to remove the battery from the product safely. Hand the battery over to the applicable collection point for the recycling of waste batteries. For more detailed information about recycling of this product or battery, please contact your local Civic Office, your household waste disposal service or the shop where you purchased the product or battery.

The Bluetooth® word mark and logos are registered trademarks owned by Bluetooth SIG, Inc. and any use of such marks by Sony Corporation is under license.

The N-Mark is a trademark or registered trademark of NFC Forum, Inc. in the United States and in other countries.

Microsoft, Windows and Windows Vista are registered trademarks or trademarks of Microsoft Corporation in the United States and/or other countries.

Mac and Mac OS are trademarks of Apple Inc., registered in the U.S. and other countries.

iPhone and iPod touch are trademark of Apple Inc., registered in the U.S. and other countries.

"Made for iPod" and "Made for iPhone" mean that an electronic accessory has been designed to connect specifically to iPod or iPhone, respectively, and has been certified by the developer to meet Apple performance standards. Apple is not responsible for the operation of this device or its compliance with safety and regulatory standards. Please note that the use of this accessory with iPod or iPhone may affect wireless performance.

Qualcomm® is a trademark of Qualcomm Incorporated, registered in the United States and other countries, used with permission. Qualcomm aptX™ audio is a trademark of Qualcomm Technologies International, Ltd., registered in the United States and other countries, used with permission.

Android is a trademark of Google Inc.

Other trademarks and trade names are those of their respective owners.

Precautions

On BLUETOOTH communications

- BLUETOOTH wireless technology operates within a range of about 10 m. Maximum communication range may vary depending on obstacles (human body, metal, wall, etc.) or electromagnetic environment.
- The aerial is built into the unit as illustrated in the dotted line (Fig. A). The sensitivity of the BLUETOOTH communications will improve by turning the direction of the built-in aerial to the connected BLUETOOTH device. When obstacles are between the aerial of the connected device and the built-in aerial of this unit, noise or audio dropout may occur, or communications may be disabled.
- BLUETOOTH communications may be disabled, or noise or audio dropout may occur under the following conditions.
  - There is a human body between the unit and the BLUETOOTH device. This situation may be improved by placing the BLUETOOTH device facing the aerial of the unit.
  - There is an obstacle, such as metal or wall, between the unit and the BLUETOOTH device.
  - A device using 2.4 GHz frequency, such as a Wi-Fi device, cordless telephone, or microwave oven, is in use near this unit.
- Because BLUETOOTH devices and Wi-Fi (IEEE802.11b/g/n) use the same frequency (2.4 GHz), microwave interference may occur resulting in noise or audio dropout or communications being disabled if this unit is used near a Wi-Fi device. In such a case, perform the following.
  - Use this unit at least 10 m away from the Wi-Fi device.
  - If this unit is used within 10 m of a Wi-Fi device, turn off the Wi-Fi device.
  - Install this unit and the BLUETOOTH device as near to each other as possible.
- Microwaves emitting from a BLUETOOTH device may affect the operation of electronic medical devices. Turn off this unit and other BLUETOOTH devices in the following locations, as it may cause an accident:
  - where inflammable gas is present, in a hospital, or a petrol station
  - near automatic doors or a fire alarm
- Do not use the unit on an airplane. Radio waves may affect instruments, causing an accident due to malfunction.
- Due to the characteristic of BLUETOOTH wireless technology, the sound played on this unit is slightly delayed from the sound played on the BLUETOOTH device during talking on the telephone or listening to the music.
- This unit supports security capabilities that comply with the BLUETOOTH standard to provide a secure connection when the BLUETOOTH wireless technology is used, but security may not be enough depending on the setting. Be careful when communicating using BLUETOOTH wireless technology.
- We do not take any responsibility for the leakage of information during BLUETOOTH communications.
- Connection with all BLUETOOTH devices cannot be guaranteed.
  - A device featuring BLUETOOTH function is required to conform to the BLUETOOTH standard specified by Bluetooth SIG, Inc. and be authenticated.
  - Even if the connected device conforms to the above mentioned BLUETOOTH standard, some devices may not be connected or work correctly, depending on the features or specifications of the device.
  - While talking on the phone hands free, noise may occur, depending on the device or communication environment.
- Depending on the device to be connected, it may require some time to start communications.

If sound skips frequently during playback

- The situation may be improved by setting the sound quality mode to "priority on sound quality." For details, refer to the Help Guide.
- The situation may be improved by changing the wireless playback quality settings or fixing the wireless playback mode to SBC on the transmitting device. For details, refer to the operating instructions supplied with the transmitting device.
- If you are using a smartphone, the situation may be improved by shutting down unnecessary applications or rebooting the smartphone.

On the use of calling apps for smartphones and computers

- This unit supports normal incoming calls only. Calling apps for smartphones and computers are not supported.

On charging the unit

- This unit can be charged using USB only. Personal computer with USB port is required for charging.
- This unit cannot be turned on, nor can the BLUETOOTH and noise cancelling functions be used, during charging.
- You can use the unit by connecting the supplied headphone cable, even while charging the unit.
- If you do not use the unit for a long time, the rechargeable battery may not be able to keep sufficient charge. The battery will be able to keep a charge properly after repeatedly discharging and charging several times.
- If you store the unit for a long time, charge the battery once every half year to prevent over-discharge.
- If the length of time you can use the unit became extremely short, the rechargeable battery should be replaced with a new one. Please contact your nearest Sony dealer for a battery replacement.

Note on static electricity

- Static electricity accumulated in the body may cause mild tingling in your ears. To minimize the effect, wear clothes made from natural materials.

If the unit does not operate properly

- Reset the unit (Fig. B).
  Press the ⏻ and BASS EFFECT buttons simultaneously while charging. The unit will be reset. Pairing information is not deleted.
- If the problem persists even after the resetting operation above, initialize the unit as follows.
  Disconnect the micro-USB cable from the micro-USB port, turn off the unit, then hold down the ⏻ and ☎/►II buttons simultaneously for more than 7 seconds. The indicator (blue) flashes 4 times, and the unit is reset to the factory settings. All pairing information is deleted.
- After the unit is initialized, it may not connect to your iPhone or computer. In this case, delete the pairing information of the unit from the iPhone or computer, and then pair them again.

What is noise cancelling?

- The noise cancelling circuit actually senses outside noise with built-in microphones and sends an equal-but-opposite cancelling signal to the unit.
  - The noise cancelling effect may not be pronounced in a very quiet environment, or some noise may be heard.
  - The noise cancelling effect may vary depending on how you wear the unit.
  - The noise cancelling function works for noise in the low frequency band primarily. Although noise is reduced, it is not canceled completely.
  - When you use the unit in a train or a car, noise may occur depending on street conditions.
  - Mobile phones may cause interference and noise. Should this occur, locate the unit further away from the mobile phone.
  - Do not cover the microphones of the headset (MIC) with your hands. The noise cancelling function may not work properly (Fig. C).

Others

- Be careful not to catch your finger in the unit when folding.
- When you use the unit as wired headphones, use the supplied headphone cable only. Make sure that the headphone cable is firmly inserted.
- Do not place this unit in a place exposed to humidity, dust, soot or steam, or subject to direct sunlight. Do not leave the unit in a car for a long time. It may cause a malfunction.
- Using the BLUETOOTH device may not function on mobile phones, depending on radio wave conditions and location where the equipment is being used.
- Listening with this unit at high volume may affect your hearing.
- For traffic safety, do not use this unit while driving or cycling.
- Do not use the unit in places where it would be dangerous if you are unable to hear ambient sound, such as at railroad crossings, train station platforms, and construction sites.
- Do not put weight or pressure on this unit as it may cause the unit to deform during long storage.
- Do not subject the unit to excessive shock.
- Clean the unit with a soft dry cloth.
- Do not expose the unit to water. The unit is not waterproof.
  Remember to follow the precautions below.
  - Be careful not to drop the unit into a sink or other container filled with water.
  - Do not use the unit in humid locations or bad weather, such as in the rain or snow.
  - Do not get the unit wet.
    If you touch the unit with wet hands, or put the unit in a damp article of clothing, the unit may get wet and this may cause a malfunction of the unit.
- If you experience discomfort after using the unit, stop using the unit immediately.
- The earpads may deteriorate due to longterm storage or use.
- If you have any questions or problems concerning this unit that are not covered in this manual, please consult your nearest Sony dealer.

Optional replacement earpads can be ordered from your nearest Sony dealer.

Location of the serial number label
See Fig. D.

Compatible iPhone/iPod models

You can use the unit with only the following models. Update your iPod or iPhone to the latest software before use.

- iPhone 7 Plus
- iPhone 7
- iPhone SE
- iPhone 6s Plus
- iPhone 6s
- iPhone 6 Plus
- iPhone 6
- iPhone 5s
- iPhone 5c
- iPhone 5
- iPod touch (6th generation)

(As of December 2016)

Specifications

General

Communication system: BLUETOOTH Specification version 4.1
Output: BLUETOOTH Specification Power Class 2
Maximum communication range: Line of sight approx. 10 m[1)]
Frequency band: 2.4 GHz band (2.4000 GHz - 2.4835 GHz)
Modulation method: FHSS
Compatible BLUETOOTH profiles[2)]:
A2DP (Advanced Audio Distribution Profile)
AVRCP (Audio Video Remote Control Profile)
HFP (Hands-free Profile)
HSP (Headset Profile)
Supported Codec[3)]: SBC[4)], AAC[5)], aptX
Supported content protection method: SCMS-T
Transmission range (A2DP):
20 Hz - 20,000 Hz (Sampling frequency 44.1 kHz)
Included items:
Wireless noise cancelling stereo headset (1)
Micro-USB cable (approx. 50 cm) (1)
Headphone cable (approx. 1.2 m) (1)
Carrying pouch (1)
Reference Guide (this sheet) (1)
Operating Instructions (1)
Other documents (1 set)

1) The actual range will vary depending on factors such as obstacles between devices, magnetic fields around a microwave oven, static electricity, reception sensitivity, aerial's performance, operating system, software application, etc.
2) BLUETOOTH standard profiles indicate the purpose of BLUETOOTH communications between devices.
3) Codec: Audio signal compression and conversion format
4) Subband Codec
5) Advanced Audio Coding

Wireless noise cancelling stereo headset

Power source:
DC 3.65 V: Built-in lithium-ion rechargeable battery
DC 5 V: When charged using USB
Mass: Approx. 290 g
Operating temperature: 0 °C to 40 °C
Rated power consumption: 3 W
Usage hours:
When connecting via the BLUETOOTH device
Music playback time:
Max. 22 hours (NC ON), Max. 24 hours (NC OFF)
Communication time:
Max. 20 hours (NC ON), Max. 20 hours (NC OFF)
Standby time:
Max. 20 hours (NC ON), Max. 40 hours (NC OFF)
When connecting via the headphone cable with NC ON
Max. 20 hours
Note: Usage hours may be shorter depending on the Codec and the conditions of use.
Charging time:
Approx. 7 hours
This unit can be used for 3 hours after 1 hour charging.
Note: Charging hours may be different depending on the conditions of use.
Charging temperature: 5 °C to 35 °C

Receiver

Type: Closed, Dynamic
Driver unit: 40 mm
Frequency response: 20 Hz - 20,000 Hz (when connecting via the headphone cable with NC ON)
Power handling capacity: 100 mW (when connecting via the headphone cable)
Impedance:
47 Ω (1 kHz) (when connecting via the headphone cable with the unit turned on)
35 Ω (1 kHz) (when connecting via the headphone cable with the unit turned off)
Sensitivity:
96.4 dB/mW (when connecting via the headphone cable with the unit turned on)
100.8 dB/mW (when connecting via the headphone cable with the unit turned off)

Microphone

Type: Electret condenser
Directivity: Omni directional
Effective frequency range: 50 Hz - 8,000 Hz

System requirements for battery charge using USB

Personal Computer with pre-installed with any of the following operating systems and USB port:

Operating Systems
(when using Windows)
Windows® 10 Home / Windows® 10 Pro
Windows® 8.1 / Windows® 8.1 Pro
Windows® 8 / Windows® 8 Pro
Windows® 7
Home Basic / Home Premium / Professional / Ultimate

(when using Mac)
Mac OS X (version.10.8 or later)

Design and specifications are subject to change without notice.

Dansk

ADVARSEL

Lad være med at åbne kabinettet, så risikoen for elektrisk stød mindskes. Service må kun udføres af fagfolk.

Anbring ikke apparatet i et trangt rum, f.eks. i en bogreol eller i et indbygget skab.

Udsæt ikke batterierne (installeret batteripakke eller batterier) for kraftig varme, f.eks. solskin, ild eller lignende i længere tid.
Undlad at afmontere, åbne eller dele sekundære batterier.
I tilfælde af at et batteri lækker skal du sikre, at væsken ikke kommer i kontakt med huden eller øjnene. Hvis du har rørt ved væsken, skal du vaske det berørte område med rigelige mængder vand og kontakte en læge.
Sekundære batterier skal oplades før brug. Følg altid producentens instruktioner eller udstyrets brugervejledning mht. korrekte opladningsinstruktioner.
Efter lang tids opbevaring kan det være nødvendigt at oplade og aflade batterier flere gange for at opnå maksimal ydeevne.
Skal bortskaffes på forsvarlig vis.

Meddelelse til kunderne: Følgende oplysninger gælder kun for udstyr, som er solgt i lande, der er underlagt EU-direktiver
Dette produkt er fremstillet af eller på vegne af Sony Corporation, 1-7-1 Konan Minato-ku Tokyo, 108-0075 Japan. Forespørgsler i forbindelse med produktoverholdelse baseret på EU-lovgivning skal adresseres til den godkendte repræsentant, Sony Belgium, bijkantoor van Sony Europe Limited, Da Vincilaan 7-D1, 1935 Zaventem, Belgien. Hvad angår spørgsmål vedrørende service eller garanti, henvises der til de adresser, der leveres i særskilte service- eller garantidokumenter.

CE

Sony Corp. erklærer hermed, at dette udstyr er i overensstemmelse med de nødvendige krav og andre relevante bestemmelser i direktivet 1999/5/EC. Hvis du ønsker flere oplysninger, kan du gå til følgende URL:
http://www.compliance.sony.de/

Bortskaffelse af brugte batterier og elektrisk og elektronisk udstyr (gælder i EU og andre europæiske lande med egne indsamlingssystemer)
Dette symbol på produktet, batteriet eller emballagen betyder, at produktet og batteriet ikke må bortskaffes som husholdningsaffald. På nogle batterier bliver dette symbol muligvis brugt sammen med et kemisk symbol. Det kemiske symbol for kviksølv (Hg) eller bly (Pb) er angivet, hvis batteriet indeholder mere end 0,0005 % kviksølv eller 0,004 % bly. Ved at sikre, at sådanne produkter og batterier bortskaffes korrekt, forebygges mod mulige negative konsekvenser for sundhed og miljø, som kunne opstå ved en forkert affaldshåndtering. Genindvinding af materialerne vil medvirke til at bevare naturens ressourcer.
I tilfælde af produkter, der af sikkerheds-, ydelses- eller dataintegritetsmæssige årsager kræver permanent tilslutning til et indbygget batteri, må det pågældende batteri kun udskiftes af en kvalificeret tekniker. For at sikre en korrekt håndtering af batteriet og elektriske og elektroniske produkter må disse produkter kun afleveres på dertil indrettede indsamlingspladser beregnet til affaldshåndtering af elektriske og elektroniske produkter. For alle andre batterier henvises der til afsnittet om, hvordan batteriet tages ud af produktet på en sikker måde. Indlever batteriet på en deponeringsplads specielt indrettet til genindvinding af brugte batterier. Yderligere oplysninger om genindvinding af dette produkt eller batteri kan fås ved at kontakte din kommunale genbrugsstation eller den butik, hvor produktet eller batteriet er købt.

Bluetooth®-varemærket og -logoerne er registrerede varemærker, der er ejet af Bluetooth SIG, Inc., og enhver anvendelse af sådanne varemærker af Sony Corporation er underlagt licens.

N-Mark er et varemærke eller et registreret varemærke, der tilhører NFC Forum, Inc. i USA og i andre lande.

Microsoft, Windows og Windows Vista er registrerede varemærker eller varemærker tilhørende Microsoft Corporation i USA og/eller andre lande.

Mac og Mac OS er varemærker tilhørende Apple Inc., der er registreret i USA og andre lande.

iPhone og iPod touch er varemærker tilhørende Apple Inc., der er registreret i USA og andre lande.

"Made for iPod" og "Made for iPhone" betyder, at et elektronisk tilbehør er udviklet til specifikt at kunne tilsluttes til henholdsvis iPod eller iPhone og er certificeret af udvikleren til at opfylde Apples standarder for ydeevne. Apple er ikke ansvarlig for betjeningen af denne enhed eller dens overensstemmelse med sikkerheds- og lovgivningsmæssige standarder. Bemærk, at brugen af dette tilbehør sammen med iPod eller iPhone kan påvirke trådløs funktionalitet.

Qualcomm® er et varemærke, der tilhører Qualcomm Incorporated og er registreret i USA og andre lande, og det anvendes med tilladelse. Qualcomm aptX™ audio er et varemærke tilhørende Qualcomm Technologies International, Ltd., som er registreret i USA og andre lande, og det anvendes med tilladelse.

Android er et varemærke tilhørende Google Inc.

Andre varemærker og varemærkenavne tilhører deres respektive ejere.

Forholdsregler

Om BLUETOOTH-kommunikation

- Trådløs BLUETOOTH-teknologi fungerer inden for en rækkevidde på ca. 10 meter. Det maksimale kommunikationsområde kan variere afhængig af forhindringer (mennesker, metal, væg osv.) eller det elektromagnetiske miljø.
- Antennen er indbygget i enheden som illustreret med den stiplede linje (fig. A). Følsomheden i BLUETOOTH-kommunikation forbedres ved at vende den indbyggede antenne mod den tilsluttede BLUETOOTH-enhed. Hvis der er forhindringer mellem antennen på den tilsluttede enhed og den indbyggede antenne på denne enhed, kan der forekomme støj eller udfald, eller kommunikationen kan blive deaktiveret.
- BLUETOOTH-kommunikation kan blive deaktiveret, eller der kan forekomme støj eller udfald under følgende forhold.
  - Der er en person mellem enheden og BLUETOOTH-enheden. Denne situation kan forbedres ved at placere BLUETOOTH-enheden, så den vender mod enhedens antenne.
  - Der er en forhindring f.eks. metal eller en væg mellem denne enhed og BLUETOOTH-enheden.
  - Der er en enhed, der bruger en frekvens på 2,4 GHz, f.eks. en Wi-Fi-enhed, en trådløs telefon eller en mikrobølgeovn, i brug i nærheden af denne enhed.
- Da BLUETOOTH-enheder og Wi-Fi (IEEE802.11b/g/n) bruger den samme frekvens (2,4 GHz), kan der forekomme mikrobølgeinterferens, og det kan resultere i støj eller lydudfald, eller at kommunikationen deaktiveres, hvis denne enhed bruges i nærheden af en Wi-Fi-enhed. I denne situation skal du gøre følgende.
  - Brug denne enhed mindst 10 meter væk fra Wi-Fi-enheden.
  - Hvis denne enhed bruges inden for 10 m fra en Wi-Fi-enhed, skal du slukke for Wi-Fi-enheden.
  - Installer denne enhed og BLUETOOTH-enheden så tæt på hinanden som muligt.
- Mikrobølger, der udsendes fra en BLUETOOTH-enhed, kan påvirke funktionaliteten af medicinske enheder. Sluk for denne enhed og andre BLUETOOTH-enheder på følgende placeringer, da de kan forårsage en ulykke:
  - hvor der er brandfarlige luftarter, i et hospital og på benzinstationer
  - i nærheden af automatiske døre eller brandalarmer
- Brug ikke enheden på et fly. Radiobølger kan påvirke instrumenter, som kan være årsag til en ulykke pga. af fejlfunktion.
- På grund af egenskaberne ved trådløs BLUETOOTH-teknologi, forsinkes den lyd, der afspilles på denne enhed, en lille smule i forhold til den lyd, der afspilles på BLUETOOTH-enheden, når der tales i telefonen, eller når der lyttes til musik.
- Denne enhed understøtter sikkerhedsfunktioner, der overholder BLUETOOTH-standarden for at levere en sikker trådløs tilslutning, når der anvendes trådløs BLUETOOTH-teknologi, men sikkerheden er muligvis ikke tilstrækkelig for situationen. Vær forsigtig, når du kommunikerer ved brug af trådløs BLUETOOTH-teknologi.
- Vi påtager os intet ansvar for lækage af oplysninger under BLUETOOTH-kommunikation.
- Tilslutning til alle BLUETOOTH-enheder kan ikke garanteres.
  - Der kræves en enhed, der er udstyret med en BLUETOOTH-funktion, for at overholde den Bluetooth-standard, der er angivet af Bluetooth SIG, Inc., og blive godkendt.
  - Selvom den tilsluttede enhed overholder ovenfor omtalte BLUETOOTH-standard, er det ikke alle enheder, der kan tilsluttes, eller som fungerer korrekt. Dette afhænger af enhedens funktioner eller specifikationer.
  - Når du taler håndfrit i telefonen, kan der forekomme støj, afhængig af enheden eller kommunikationsmiljøet.
- Afhængigt af den enhed, der skal tilsluttes, kan det tage nogen tid at starte kommunikationen.

Hvis lyden springer ofte under afspilning

- Situationen kan forbedres ved at indstille lydkvalitetstilstanden til "Prioritet på lydkvalitet". Yderligere oplysninger finder du i hjælpevejledningen.
- Situationen kan forbedres ved at ændre kvalitetsindstillingen for trådløs afspilning eller ved at ændre den trådløse afspilningstilstand til SBC på den transmitterende enhed. Hvis du ønsker flere oplysninger, kan du se den betjeningsvejledning, der fulgte med den transmitterende enhed.
- Hvis du bruger en smartphone, kan situationen forbedres ved at lukke unødvendige programmer eller genstarte din smartphone.

Om brug af telefoni-apps til smartphones og computere

- Denne enhed understøtter kun almindelige indgående opkald. Telefoni-apps til smartphones og computere understøttes ikke.

Om opladning af enheden

- Denne enhed kan kun oplades via USB. Der kræves en computer med USB-port til opladning.
- Denne enhed kan ikke tændes under opladning, og du kan heller ikke bruge BLUETOOTH-funktioner og støjannulleringsfunktioner under opladning.
- Du kan bruge enheden ved at tilslutte det medfølgende hovedtelefonkabel, selv mens enheden oplades.
- Hvis du ikke bruger enheden i en længere periode, kan det genopladelige batteri muligvis ikke bevare opladningen. Batteriet vil kunne bevare en opladning korrekt efter gentagne afladninger og opladninger.
- Når du ikke bruger enheden i en længere periode, skal du oplade batteriet en gang hvert halve år for at undgå overafladning.
- Hvis den tid, du kan bruge enheden, bliver meget kort, skal det genopladelige batteri muligvis udskiftes med et nyt. Kontakt den nærmeste Sony-forhandler for at få batteriet udskiftet.

Bemærkning om statisk elektricitet

- Der kan akkumuleres statisk elektricitet i kroppen, som kan give en snurren for ørerne. Denne effekt kan reduceres ved at bære tøj, der er fremstillet af naturmaterialer.

Hvis enheden ikke fungerer korrekt

- Nulstil enheden (fig. B).
  Tryk på knapperne ⏻ og BASS EFFECT samtidigt under opladning. Enheden nulstilles. Tilknytningsoplysninger slettes ikke.
- Hvis problemet stadig ikke er løst selv efter nulstillingen, skal du initialisere enheden som følger.
  Frakobl mikro-USB-kablet fra mikro-USB-porten, sluk for enheden, og hold knapperne ⏻ og ☎/►II nede i mere end 7 sekunder. Indikatoren (blå) blinker 4 gange, og enheden nulstilles til fabriksindstillingerne. Alle tilknytningsoplysninger slettes.
- Efter initialisering af enheden kan den muligvis ikke oprette tilslutning til din iPhone eller din computer. Hvis dette er tilfældet, skal du slette tilknytningsoplysningerne fra iPhonen eller computeren og derefter tilknytte dem igen.

Hvad er støjannullering?

- Det støjeliminerende kredsløb registrerer støj udefra med de indbyggede mikrofoner og sender et lignende, men modsatrettet elimineringssignal til enheden.
  - Støjannulleringseffekten er muligvis ikke udtalt i meget stille omgivelser, eller der kan måske høres lidt støj.
  - Støjannulleringseffekten kan variere, afhængig af hvordan du bærer enheden.
  - Støjannulleringsfunktionen fungerer primært for støj på det lave frekvensbånd. Selvom støjen reduceres, annulleres den ikke fuldstændigt.
  - Når du bruger enheden i et tog eller i en bil, kan der forekomme støj. Dette afhænger af omgivelsernes støjforhold.
  - Mobiltelefoner kan forårsage interferens og støj. Hvis dette forekommer, skal du flytte enheden længere væk fra mobiltelefonen.
  - Dæk ikke mikrofonerne på headsettet (MIC) med dine hænder. Ellers fungerer støjannulleringsfunktionen muligvis ikke korrekt (fig. C).

Andet

- Pas på, at du ikke klemmer fingrene i enheden, når du folder den sammen.
- Når du bruger enheden som almindelige kabelforbundne hovedtelefoner, skal du kun tilslutte det medfølgende hovedtelefonkabel. Kontroller, at kablet til hovedtelefonerne er sat korrekt i.
- Anbring ikke denne enhed, hvor den udsættes for fugt, støv, sod eller damp eller på steder med direkte sollys. Efterlad ikke enheden i en bil i længere tid. Det kan medføre fejl.
- Brug af BLUETOOTH-enheden fungerer måske ikke på mobiltelefoner. Dette afhænger af radiobølger og den placering, hvor udstyret anvendes.
- Lytning med denne enhed ved høj lydstyrke kan påvirke hørelsen.
- Af hensyn til trafiksikkerhed bør denne enhed ikke bruges, når du kører eller cykler.
- Anbring ikke enheden på steder, hvor det vil være farligt, hvis du ikke kan høre den omgivende lyd, f.eks. ved jernbanespor, perroner på togstationer og på byggepladser.
- Udsæt ikke denne enhed for stor vægt eller pres, da det kan medføre, at dens form ændres under længere tids opbevaring.
- Udsæt ikke enheden for voldsomme stød.
- Rengør enheden med en blød tør klud.
- Udsæt ikke enheden for vand. Enheden er ikke vandtæt.
  Husk at følge nedenstående forholdsregler.
  - Vær forsigtig, så du ikke taber enheden ned i en vask eller en anden beholder, der er fyldt med vand.
  - Brug ikke enheden i fugtige omgivelser eller i dårligt vejr, f.eks. regn eller sne.
  - Gør ikke enheden våd.
    Hvis du berører enheden med våde hænder eller anbringer den i fugtigt tøj, kan den blive våd, og dette kan medføre fejlfunktion.
- Hvis du oplever ubehag efter brug af enheden, skal du straks stoppe med at bruge enheden.
- Ørepuderne kan blive forringede som følge af opbevaring eller brug i længere tid.
- Kontakt nærmeste Sony-forhandler, hvis du har spørgsmål eller problemer i forbindelse med denne enhed, som ikke er beskrevet i denne vejledning.

Ekstra polstring til ørepuderne kan bestilles hos din nærmeste Sony-forhandler.

Placering af serienummermærkaten
Se fig. D.

Kompatible iPhone/iPod-modeller

Du kan kun bruge enheden med følgende modeller. Opdater din iPod eller iPhone med den nyeste software, før du tager den i brug.

- iPhone 7 Plus
- iPhone 7
- iPhone SE
- iPhone 6s Plus
- iPhone 6s
- iPhone 6 Plus
- iPhone 6
- iPhone 5s
- iPhone 5c
- iPhone 5
- iPod touch (6. generation)

(Pr. december 2016)

Specifikationer

Generelt

Kommunikationssystem: BLUETOOTH-specifikation version 4.1
Udgang: BLUETOOTH-specifikation strømklasse 2
Maksimal kommunikationsrækkevidde: Synslinje ca. 10 m[1)]
Frekvensbånd: 2,4 GHz-bånd (2,4000 GHz-2,4835 GHz)
Modulationsmetode: FHSS
Kompatible BLUETOOTH-profiler[2)]:
A2DP (Advanced Audio Distribution Profile)
AVRCP (Audio Video Remote Control Profile)
HFP (Hands-free Profile)
HSP (Headset Profile)
Understøttet codec[3)]: SBC[4)], AAC[5)], aptX
Understøttet indholdsbeskyttelsesmetode: SCMS-T
Transmissionsområde (A2DP):
20 Hz-20.000 Hz (samplingfrekvens 44,1 kHz)
Inkluderede dele:
Trådløst støjannullerende stereoheadset (1)
Mikro-USB-kabel (ca. 50 cm) (1)
Hovedtelefonkabel (ca. 1,2 m) (1)
Bæretaske (1)
Referencevejledning (dette ark) (1)
Betjeningsvejledning (1)
Andre dokumenter (1 sæt)

1) Den faktiske rækkevidde afhænger af faktorer, som f.eks. forhindringer mellem enheder, magnetfelter i nærheden af en mikrobølgeovn, statisk elektricitet, modtagefølsomhed, antennens ydeevne, operativsystem, software mv.
2) BLUETOOTH-standardprofiler angiver formålet med BLUETOOTH-kommunikation mellem enheder.
3) Codec: Komprimerings- og konverteringsformat for lydsignaler
4) Underbånds-codec
5) Advanced Audio Coding

Trådløst støjannullerende stereoheadset

Strømkilde:
DC 3,65 V: Indbygget genopladeligt litiumionbatteri
DC 5 V: Ved opladning via USB
Vægt: Ca. 290 g
Driftstemperatur: 0° C til 40° C
Nominelt strømforbrug: 3 watt
Anvendelsestimer:
Ved tilslutning via BLUETOOTH-enheden
Musikafspilningstid:
Maks. 22 timer (NC ON), maks. 24 timer (NC OFF)
Kommunikationstid:
Maks. 20 timer (NC ON), maks. 20 timer (NC OFF)
Standbytid:
Maks. 20 timer (NC ON), maks. 40 timer (NC OFF)
Ved tilslutning via hovedtelefonkablet med NC ON
maks. 20 timer
Bemærk: Anvendelsestiden kan være kortere afhængig af codec og anvendelsesforholdene.
Opladningstid:
Ca. 7 timer
Denne enhed kan bruges i 3 timer efter 1 times opladning.
Bemærk: Opladningstiden kan være kortere afhængig af anvendelsesforholdene.
Opladningstemperatur: 5° C til 35° C

Receiver

Type: lukket, dynamisk
Driverenhed: 40 mm
Frekvenskurve: 20 Hz - 20.000 Hz (ved tilslutning via hovedtelefonkablet med NC ON)
Effekt: 100 mW (ved tilslutning via hovedtelefonkablet)
Impedans:
47 Ω (1 kHz) (ved tilslutning via hovedtelefonkablet med enheden tændt)
35 Ω (1 kHz) (ved tilslutning via hovedtelefonkablet med enheden slukket)
Følsomhed:
96,4 dB/mW (ved tilslutning via hovedtelefonkablet med enheden tændt)
100,8 dB/mW (ved tilslutning via hovedtelefonkablet med enheden slukket)

Mikrofon

Type: Elektret kondensator
Retningsangivelse: Retningsuafhængig
Effektivt frekvensområde: 50 Hz - 8.000 Hz

Systemkrav for en batteriopladning via USB

PC, hvor et af følgende operativsystemer og USB-port er installeret på forhånd:

Operativsystemer
(når der bruges Windows)
Windows® 10 Home / Windows® 10 Pro
Windows® 8.1 / Windows® 8.1 Pro
Windows® 8 / Windows® 8 Pro
Windows® 7
Home Basic / Home Premium / Professional / Ultimate

(hvis du bruger Mac)
Mac OS X (version 10.8 eller nyere)

Der tages forbehold for ændring af design og specifikationer uden varsel.

Eesti keeles

HOIATUS

Elektrilöögi ohu vähendamiseks ärge avage korpust. Laske hooldustöid teha vaid vastava väljaõppega personalil.

Ärge paigaldage seadet kinnisesse kohta, nagu raamatukappi või sisseehitatud kappi.

Ärge asetage akusid (akut või paigaldatud patareisid) pikaks ajaks kuumallika, nagu päikesepaiste, tuli vms, lähedusse.
Ärge võtke laetavaid akusid ega patareisid koost lahti, avage ega purustage neid.
Aku lekkimise korral ärge laske akuvedelikul naha ega silmadega kokku puutuda. Kokkupuute korral peske piirkonda rohke veega ja pöörduge arsti poole.
Laetavad akud ja patareid tuleb enne kasutamist täis laadida. Õigeid laadimisjuhtnööre vaadake tootja juhistest või seadme kasutusjuhendist.
Pärast pikaajalist hoiustamist võib vajalikuks osutuda akude või patareide mitu korda laadimine, et saavutada maksimaalne jõudlus.
Kõrvaldage toode nõuetekohaselt kasutusest.

Teadmiseks klientidele: järgmine teave kehtib ainult seadmetele, mida müüakse riikides, kus kehtivad Euroopa Liidu direktiivid.
Selle toote on tootnud Sony Corporation (aadressiga 1-7-1 Konan Minato-ku Tokyo, 108-0075 Japan) või selle esindaja. Küsimusi toote ühilduvuse kohta Euroopa Liidu õigusaktidega võite küsida volitatud esindajalt järgmisel aadressil: Sony Belgium, bijkantoor van Sony Europe Limited, Da Vincilaan 7-D1, 1935 Zaventem, Belgia. Hooldus- või garantiiprobleemide korral võtke ühendust aadressil, mille leiate eraldi hooldus- või garantiidokumentidest.

CE

Käesolevaga kinnitab Sony Corporation, et see seade vastab direktiivi 1999/5/EÜ põhinõuetele ja muudele kehtivatele sätetele.
Üksikasjad leiate järgmiselt veebisaidilt:
http://www.compliance.sony.de/

Vanade patareide ning elektri- ja elektroonikaseadmete käitlemine (kehtib Euroopa Liidus ja teistes Euroopa riikides, kus on eraldi toimivad kogumissüsteemid)
See sümbol tootel, patareil või pakendil näitab, et toodet ja patareid ei tohi olmejäätmetena käidelda. Teatud akudel võidakse seda sümbolit kasutada koos keemilise sümboliga. Elavhõbeda (Hg) või tina (Pb) keemiline sümbol lisatakse, kui aku sisaldab enam kui 0,0005% elavhõbedat või 0,004% tina. Tagades toodete ja akude reeglitepärase utiliseerimise, aitate ära hoida võimalikke keskkonda ja tervist mõjutavaid negatiivseid tagajärgi, mis ebakorrektse käitlemise tõttu võivad tekkida. Materjalide taastöötlemine aitab säästa loodusressursse.
Toodete puhul, mis nõuavad ohutuse, jõudluse või andmete terviklikkuse tõttu alalist ühendust kaasatud akuga, peab aku vahetama vaid kvalifitseeritud hoolduspersonal. Aku ning elektri- ja elektroonikaseadmete reeglitepärase käitlemise tagamiseks viige tooted kasutusea lõppedes spetsiaalsesse kogumispunkti, kus need taastöödeldakse elektri- ja elektroonikaseadmetele kohaselt. Kõigi teiste akude puhul vaadake jaotist, kus räägitakse aku ohutust eemaldamisest tootest. Viige aku spetsiaalsesse kogumispunkti, kus see taastöödeldakse kasutatud akudele kohaselt. Täpsema teabe saamiseks toote või aku töötlemise kohta võtke ühendust kohaliku omavalitsuse, lähedalasuva jäätmekäitluspunkti või kauplusega, kust selle toote või aku ostsite.

Bluetooth® ja selle logod on ettevõtte SIG, Inc. registreeritud kaubamärgid ning Sony Corporation kasutab neid litsentsi alusel.

N-Mark on ettevõtte NFC Forum, Inc. kaubamärk või registreeritud kaubamärk Ameerika Ühendriikides ja teistes riikides.

Microsoft, Windows ja Windows Vista on Microsoft Corporationi registreeritud kaubamärgid või kaubamärgid USA-s ja/või teistes riikides.

Mac ja Mac OS on ettevõtte Apple Inc. registreeritud kaubamärgid USA-s ja teistes riikides.

iPhone ja iPod touch on ettevõtte Apple Inc. USA-s ja teistes riikides registreeritud kaubamärgid.

Kirjed „Made for iPod" ja „Made for iPhone" tähendavad, et elektrooniline tarvik on spetsiaalselt mõeldud ühendamiseks vastavalt iPodi või iPhone'iga ja arendaja on esitanud sertifikaadi, et see vastab ettevõtte Apple jõudluse standarditele. Apple ei vastuta selle seadme töö ega selle ühilduvuse eest ohutus- ja regulatiivstandarditega. Pange tähele, et tarviku kasutamine seadmega iPod või iPhone võib mõjutada juhtmeta ühenduse jõudlust.

Qualcomm® on ettevõtte Qualcomm Incorporated USA-s ja teistes riikides registreeritud kaubamärk, mida kasutatakse loa alusel. Qualcomm aptX™ audio on ettevõtte Qualcomm Technologies International, Ltd. USA-s ja teistes riikides registreeritud kaubamärk, mida kasutatakse loa alusel.

Android on ettevõtte Google Inc. kaubamärk.

Muud kaubamärgid ja ärinimed kuuluvad nende vastavatele omanikele.

Ettevaatusabinõud

BLUETOOTH-side

- BLUETOOTH-i juhtmeta tehnoloogia toimib ligikaudu 10 m ulatuses. Maksimaalne sideulatus võib takistustest (inimkeha, metall, sein jne) või elektromagnetilisest keskkonnast olenevalt erineda.
- Õhuantenn on seadmesse integreeritud punktiiriga näidatud kohas (joonis A). BLUETOOTH-side tundlikkus paraneb, kui keerata integreeritud õhuantenn ühendatud BLUETOOTH-seadme poole. Kui ühendatud seadme õhuantenni ja selle seadme integreeritud õhuantenni vahel on takistusi, võib tekkida müra, heli võib kaduda või side katkeda.
- Järgmistes olukordades võib BLUETOOTH-side katkeda või tekkida müra või heli kadumine.
  - Seadme ja BLUETOOTH-seadme vahel on inimkeha.
    Olukorra lahendamiseks võib abi olla BLUETOOTH-seadme paigutamisest suunaga seadme õhuantenni poole.
  - Süsteemi ja BLUETOOTH-seadme vahel on takistus (nt metallese või sein).
  - Selle seadme läheduses kasutatakse seadet, mis kasutab sagedust 2,4 GHz (nt Wi-Fi-seadet, juhtmeta telefoni või mikrolaineahju).
- Kuna BLUETOOTH-seadmed ja Wi-Fi (IEEE802.11b/g/n) kasutavad sama sagedust (2,4 GHz), võivad mikrolained häireid tekitada ja seetõttu võib tekkida müra, heli võib kaduda või side katkeda, kui seda seadet Wi-Fi-seadme läheduses kasutatakse. Sellisel juhul tehke järgmist.
  - Kasutage seadet vähemalt 10 m kaugusel Wi-Fi-seadmest.
  - Kui seadet kasutatakse Wi-Fi-seadmele lähemal kui 10 m, lülitage Wi-Fi-seade välja.
  - Paigaldage see seade ja BLUETOOTH-seade üksteisele võimalikult lähedale.
- BLUETOOTH-seadmest kiirguvad mikrolained võivad mõjutada elektrooniliste meditsiiniseadmete tööd. Õnnetuste vältimiseks lülitage see seade ja muud BLUETOOTH-seadmed järgmistes kohtades välja.
  - Haiglates või bensiinijaamades, kus võib olla kergestisüttivaid gaase.
  - Automaatsete uste või tuletõrjealarmide läheduses.
- Ärge kasutage seadet lennukis. Raadiolained võivad seadmeid mõjutada, põhjustades rikke tõttu õnnetuse.
- BLUETOOTH-i juhtmeta tehnoloogia omadustest tulenevalt võib selles seadmes esitatav heli olla telefoniga rääkimise või muusika kuulamise ajal BLUETOOTH-seadmes esitatava heli suhtes väikese viivitusega.
- See seade toetab turvafunktsioone, mis vastavad BLUETOOTH-i standardile, et tagada turvaline ühendus, kui kasutatakse BLUETOOTH-i juhtmeta tehnoloogiat, kuid turvalisusest ei pruugi olenevalt seadistusest piisata. Olge BLUETOOTH-i juhtmeta tehnoloogia abil ühendumisel ettevaatlik.
- Me ei vastuta BLUETOOTH-side kasutamisel teabe lekkimise eest.
- Ühendust kõigi BLUETOOTH-seadmetega ei saa garanteerida.
  - BLUETOOTH-funktsiooniga seade peab vastama ettevõtte Bluetooth SIG, Inc. määratud BLUETOOTH-i standardile ja seade tuleb autentida.
  - Isegi kui ühendatud seade on kooskõlas ülalmainitud BLUETOOTH-i standardiga, ei pruugi kõigi seadmete ühendamine nende funktsioonide või tehniliste andmete tõttu õnnestuda või ei pruugi need korralikult töötada.
  - Kui räägite telefoniga, kasutades vabakäe-süsteemi, võib seadmest või sideülekande keskkonnast tulenevalt müra esineda.
- Olenevalt ühendatavast seadmest võib side alustamine aega võtta.

Kui heli kõlab taasesitamise ajal katkendlikult

- Olukorra lahendamiseks võib abi olla helikvaliteedi režiimi seadmisest valikule „helikvaliteedi prioriteet". Üksikasjad leiate spikrist.
- Olukorra lahendamiseks võib abi olla juhtmeta taasesituse kvaliteedisätete muutmisest või juhtmeta taasesitusrežiimi kinnitamisest edastaval seadmel SBC-le. Lisateavet leiate edastava seadmega komplektis olevast kasutusjuhendist.
- Kui kasutate nutitelefoni, võib olukorra lahendamiseks abi olla ebavajalike rakenduste sulgemisest või nutitelefoni taaskäivitamisest.

Nutitelefonide ja arvutite helistamisrakendused

- See seade toetab ainult tavalisi sissetulevaid kõnesid. Nutitelefonide ja arvutite helistamisrakendusi ei toetata.

Seadme laadimine

- Seda seadet saab laadida ainult USB abil. Laadimiseks on vajalik USB-pordiga personaalarvuti.
- Seda seadet ei saa laadimise ajal sisse lülitada ega BLUETOOTH-i ja müraeemalduse funktsioone kasutada.
- Saate kasutada seadet isegi seadme laadimise ajal, ühendades kaasasoleva kõrvaklappide kaabli.
- Kui te seadet kaua ei kasuta, ei pruugi aku piisavat taset säilitada. Aku suudab säilitada piisava laetuse taseme pärast mitmekordset tühjenemist ja laadimist.
- Kui hoiustate seadet pikka aega, laadige akut kord poole aasta jooksul liigse tühjenemise vältimiseks.
- Kui seadme kasutusaeg muutub äärmiselt lühikeseks, tuleb aku välja vahetada. Aku väljavahetamiseks võtke ühendust lähima Sony edasimüüjaga.

Märkus staatilise elektri kohta

- Kehasse kogunenud staatiline elekter võib põhjustada kõrvades kerget kuminat. Selle mõju vähendamiseks kandke looduslikest materjalidest rõivaid.

Kui seade ei tööta korralikult

- Lähtestage seade (joonis B).
  Vajutage laadimise ajal korraga nuppe ⏻ ja BASS EFFECT. Seade lähtestatakse. Sidumisteavet ei kustutata.
- Kui probleem ei kao ka pärast eespool kirjeldatud lähtestamistoimingut, lähtestage seade järgmiselt.
  Lahutage mikro-USB-kaabel mikro-USB-pesast, lülitage seade välja ning seejärel hoidke nuppe ⏻ ja ☎/►II korraga vähemalt 7 sekundit all. Näidik (sinine) vilgub 4 korda ja seade on tehase sätetele lähtestatud. Kogu sidumisteave on kustutatud.
- Pärast seadme lähtestamist ei saa see teie iPhone'i või arvutiga ühendust luua. Sellisel juhul kustutage iPhone'ist või arvutist sidumisteave ja siduge need uuesti.

Mis on müraeemaldus?

- Müra summutamise ahel tajub sisseehitatud mikrofonide kaudu välist müra ja saadab seadmesse võrdväärse, kuid vastupidise summutussignaali.
  - Müra summutamse mõju pole väga vaikses keskkonnas märgata või kõlada võib mõningast müra.
  - Müraeemalduse mõju võib seadme kandmisviisist olenevalt erineda.
  - Müra summutamise funktsioon toimib peamiselt madala sagedusega müra korral. Kuigi müra vähendatakse, ei eemaldata seda täielikult.
  - Kui kasutate seadet rongis või autos, võib tänavaoludest sõltuvalt müra esineda.
  - Mobiiltelefonid võivad põhjustada häireid ja müra. Kui nii juhtub, viige seade mobiiltelefonist kaugemale.
  - Ärge katke peakomplekti mikrofone (MIC) kätega kinni. Müravähendusfunktsioon ei pruugi korralikult toimida (joonis C).

Muud

- Olge ettevaatlik, et teie sõrmed ei jääks seadme kokkuklappimisel selle vahele.
- Kui kasutate seadet juhtmega kõrvaklappidena, kasutage ainult kaasasolevaid kõrvaklapikaablit. Veenduge, et kõrvaklapikaabel oleks korralikult ühendatud.
- Ärge pange seadet niiskesse, tolmusesse, tahmasesse kohta, auru sisse ega otsesesse päikesevalgusse. Ärge jätke seadet kauaks autosse. See võib põhjustada talitlushäire.
- BLUETOOTH-seade ei pruugi mobiiltelefonidega olenevalt raadiolainetest ja seadme kasutamise kohast töötada.
- Seadme kuulamine väga tugeva heliga võib teie kuulmist mõjutada.
- Liiklusohutuse tagamiseks ärge kasutage seadet sõiduki juhtimise või jalgrattaga sõitmise ajal.
- Ärge kasutage seadet kohtades, kus ümbritsevate helide mittekuulmine võib olla ohtlik, nt raudteeülesõitudel, raudteejaama perroonidel ja ehitusobjektidel.
- Ärge rakendage seadmele raskust ega avaldage survet, kuna see võib pikaajalisel hoiustamisel seadme kuju muuta.
- Ärge laske seadmel taluda liigseid lööke.
- Puhastage seadet pehme kuiva lapiga.
- Ärge laske seadmel veega kokku puutuda. Seade ei ole veekindel.
  Ärge unustage järgimast allolevaid ettevaatusabinõusid.
  - Ärge laske seadmel kraanikaussi või muusse veega täidetud mahutisse kukkuda.
  - Ärge kasutage seadet niisketes kohtades või halva ilmaga (nt vihma või lume käes).
  - Ärge tehke seadet märjaks.
    Kui puudutate seadet märgade kätega või panete selle niiske rõivaeseme sisse, võib seade märjaks saada ja see võib põhjustada seadme rikke.
- Kui tunnete pärast seadme kasutamist ebamugavust, siis lõpetage kohe seadme kasutamine.
- Kõrvaklappide polster võib pikaajalise hoiustamise või kasutamise käigus kahjustuda.
- Kui teil on seadme kohta küsimusi või probleeme, mida selles juhendis ei käsitleta, võtke ühendust Sony lähima edasimüüjaga.

Lisavarustusse kuuluvaid kõrvaklappide asenduspolstreid saab tellida lähimalt Sony edasimüüjalt.

Seerianumbri sildi asukoht
Vaadake joonist D.

Ühilduvad iPhone'i / iPodi mudelid

Seadet saab kasutada ainult järgmiste mudelitega. Värskendage oma iPod või iPhone enne kasutamist uusimale tarkvarale.

- iPhone 7 Plus
- iPhone 7
- iPhone SE
- iPhone 6s Plus
- iPhone 6s
- iPhone 6 Plus
- iPhone 6
- iPhone 5s
- iPhone 5c
- iPhone 5
- iPod touch (6. põlvkond)

(2016. aasta detsembri seisuga)

Tehnilised andmed

Üldist

Sidesüsteem: BLUETOOTH-i tehniliste andmete versioon 4.1
Väljund: BLUETOOTH-i tehniliste andmete võimsusklass 2
Maksimaalne sidevahemik: Otsenähtavusel ligikaudu 10 m[1)]
Sagedusriba: 2,4 GHz riba (2,4000 GHz – 2,4835 GHz)
Moduleerimismeetod: FHSS
Ühilduvad BLUETOOTH-i profiilid[2)]:
A2DP (Advanced Audio Distribution Profile)
AVRCP (Audio Video Remote Control Profile)
HFP (Hands-free Profile)
HSP (Headset Profile)
Toetatud kodek[3)]: SBC[4)], AAC[5)], aptX
Toetatud sisukaitsemeetod: SCMS-T
Edastusvahemik (A2DP):
20 – 20 000 Hz (diskreetimissagedus 44,1 kHz)
Komplekti kuuluvad:
juhtmeta müraeemaldusega stereopeakomplekt (1)
mikro-USB-kaabel (ligikaudu 50 cm) (1)
kõrvaklapikaabel (ligikaudu 1,2 m) (1)
kandekott (1)
viitejuhend (see leht) (1)
kasutusjuhend (1)
muud dokumendid (1 komplekt)

1) Tegelik vahemik oleneb järgmistest teguritest: seadmete vahel olevad takistused, mikrolaineahju ümbruses olevad magnetväljad, staatiline elekter, vastuvõtu tundlikkus, antenni toimivus, operatsioonisüsteem, tarkvararakendus jne.
2) BLUETOOTH-i standardprofiilid viitavad BLUETOOTH-side eesmärgile seadmete vahel.
3) Kodek: helisignaali pakkimine ja teisendusvorming.
4) Alamriba kodek
5) Advanced Audio Coding

Juhtmeta müra eemaldav stereo peakomplekt

Toiteallikas:
alalisvool 3,65 V: integreeritud laetav liitiumioonaku
alalisvool 5 V: USB-ga laadimisel
Mass: ligikaudu 290 g
Töötemperatuur: 0–40 °C
Elektritarbimise nimiväärtus: 3 W
Kasutusaeg tundides:
Ühenduse loomisel BLUETOOTH-seadme kaudu
Muusika taasesituse aeg:
max 22 tundi (müravähendus sees),
max 24 tundi (müravähendus väljas)
Sideaeg:
max 20 tundi (müravähendus sees),
max 20 tundi (müravähendus väljas)
Ooteaeg:
max 20 tundi (müravähendus sees),
max 40 tundi (müravähendus väljas)
Kõrvaklapikaabli kaudu ühendamisel, nii et müravähendus on sees
max 20 tundi
Märkus. Kodekist ja kasutustingimustest olenevalt võib kasutusaeg lühem olla.
Laadimisaeg:
ligikaudu 7 tundi
Seda seadet saab kasutada 1-tunnise laadimise järel 3 tundi.
Märkus. Laadimisaeg võib kasutustingimustest olenevalt erineda.
Laadimistemperatuur: 5–35 °C

Vastuvõtja

Tüüp: suletud, dünaamiline
Kõlaseade: 40 mm
Sagedusvastus: 20 – 20 000 Hz (kõrvaklapikaabli kaudu ühendamisel, nii et müravähendus on sees)
Võimsustaluvus: 100 mW (kõrvaklapikaabli kaudu ühendamisel)
Näivtakistus:
47 Ω (1 kHz) (kõrvaklapikaabli kaudu ühendamisel, kui seade on sisse lülitatud)
35 Ω (1 kHz) (kõrvaklapikaabli kaudu ühendamisel, kui seade on välja lülitatud)
Tundlikkus:
96,4 dB/mW (kõrvaklapikaabli kaudu ühendamisel, kui seade on sisse lülitatud)
100,8 dB/mW (kõrvaklapikaabli kaudu ühendamisel, kui seade on välja lülitatud)

Mikrofon

Tüüp: elektreedist kondensaator
Suunatavus: toimib igas suunas
Toimiv sagedusvahemik: 50–8000 Hz

Süsteeminõuded aku laadimiseks USB-ga

Arvuti, kuhu on eelnevalt installitud üks järgmistest operatsioonisüsteemidest ja millel on USB-port.

Operatsioonisüsteemid
(Windowsi kasutamisel)
Windows® 10 Home / Windows® 10 Pro
Windows® 8.1 / Windows® 8.1 Pro
Windows® 8 / Windows® 8 Pro
Windows® 7
Home Basic / Home Premium / Professional / Ultimate

(Maci kasutamisel)
Mac OS X (versioon 10.8 või uuem)

Disain ja tehnilised andmed võivad ette teatamata muutuda.

Suomi

VAROITUS

Sähköiskujen välttämiseksi älä avaa koteloa. Laitteen saa huoltaa vain ammattitaitoinen huoltoliike.

Älä asenna laitetta suljettuun tilaan, kuten kirjahyllyyn tai suljettuun kaappiin.

Älä altista akkuja tai paristoja (akkuja tai paristoja sisältävää laitetta) pitkäksi aikaa lämmönlähteille, kuten suoralle auringonvalolle tai tulelle.
Älä pura, avaa tai hajota akkuja tai paristoja.
Jos akku vuotaa, vältä vuotavan aineen joutumista iholle tai silmiin. Jos ainetta pääsee iholle tai silmiin, pese aine pois heti runsaalla vedellä ja käänny välittömästi lääkärin puoleen.
Akut ja paristot on ladattava ennen käyttöä. Katso aina asianmukaisen lataamisen ohjeet valmistajan ohjeista tai laiteoppaasta.
Jos laite on ollut pitkään varastoituna, sen akut tai paristot on mahdollisesti ladattava ja varaus purettava useita kertoja, ennen kuin laite toimii parhaalla mahdollisella tavalla.
Hävitä asianmukaisesti.

Huomautus asiakkaille: seuraavat tiedot koskevat ainoastaan laitteita, joita myydään EU:n direktiivejä noudattavissa maissa.
Tämän tuotteen valmistaja on Sony Corporation, 1-7-1 Konan Minato-ku, Tokio, 108-0075 Japani. Euroopan unionin lainsäädäntöön perustuvaa vaatimustenmukaisuutta koskevissa asioissa valtuutettu edustaja on Sony Belgium, bijkantoor van Sony Europe Limited, Da Vincilaan 7-D1, 1935 Zaventem, Belgia. Huoltoa ja takuuta koskevissa asioissa pyydämme ottamaan yhteyttä erillisissä huolto- ja takuuasiakirjoissa annettuihin osoitteisiin.

CE

Sony Corp. ilmoittaa täten, että tämä laite vastaa direktiivin 1999/5/EY olennaisia vaatimuksia ja muita asiaankuuluvia määräyksiä.
Lisätietoja on seuraavassa URL-osoitteessa:
http://www.compliance.sony.de/

Käytöstä poistettujen paristojen sekä sähkö- ja elektroniikkalaitteiden hävittäminen (koskee Euroopan unionin sekä muita Euroopan maita, joissa on erilliset keräysjärjestelmät)
Tämä tuotteessa, akussa tai pakkauksessa oleva merkki ilmaisee, että tuotetta ja akkua/paristoa ei saa käsitellä kotitalousjätteenä. Tietyissä akuissa tämä merkki saattaa esiintyä yhdessä kemiallisen merkin kanssa. Elohopean (Hg) tai lyijyn (Pb) kemiallinen merkki lisätään akkuun, joka sisältää enemmän kuin 0,0005 % elohopeaa tai 0,004 % lyijyä. Huolehtimalla akkujen/paristojen asianmukaisesta kierrätyksestä voit auttaa estämään mahdollisia ympäristö- ja terveyshaittoja, joita muuten voi aiheutua akun/pariston epäasianmukaisesta käsittelystä. Materiaalien kierrätys auttaa säästämään luonnonvaroja.
Jos tuotteen turvallisuus, toimivuus tai tietojen säilyminen edellyttävät kiinteää akkua, akun vaihto on annettava koulutetun huoltohenkilöstön tehtäväksi. Voit varmistaa akun/pariston asianmukaisen käsittelyn toimittamalla sen käyttöiän loputtua sähkö- ja elektroniikkalaitteiden kierrätyksestä huolehtivaan keräyspisteeseen. Jos kyse on muista akuista, katso lisätietoja kohdasta, jossa annetaan ohjeet akun turvalliseen irrottamiseen. Toimita akku/paristo käytöstä poistettujen akkujen kierrätyksestä huolehtivaan keräyspisteeseen. Saat lisätietoja tuotteiden ja paristojen kierrätyksestä paikallisilta viranomaisilta, jätehuoltoyhtiöstä tai liikkeestä, josta tuote tai paristo on ostettu.

Bluetooth®-sana ja -logot ovat Bluetooth SIG, Inc:n omistamia rekisteröityjä tavaramerkkejä, joita Sony Corporation käyttää lisenssillä.

N-merkki on NFC Forum, Inc:n tavaramerkki tai rekisteröity tavaramerkki Yhdysvalloissa ja muissa maissa.

Microsoft, Windows ja Windows Vista ovat Microsoft Corporationin rekisteröityjä tavaramerkkejä tai tavaramerkkejä Yhdysvalloissa ja/tai muissa maissa.

Mac ja Mac OS ovat Apple Inc:n tavaramerkkejä, jotka on rekisteröity Yhdysvalloissa ja muissa maissa.

iPhone ja iPod touch ovat Apple Inc:n tavaramerkkejä, jotka on rekisteröity Yhdysvalloissa ja muissa maissa.

Made for iPod- ja Made for iPhone -merkinnät tarkoittavat, että elektroninen lisälaite on suunniteltu käytettäväksi erityisesti iPod- tai iPhone-laitteen kanssa ja lisälaitteen kehittäjä takaa, että laite on Applen suorituskykyä koskevien standardien mukainen. Apple ei vastaa tämän laitteen toiminnasta tai siitä, että laite on turvallisuusmääräysten ja muiden lakisääteisten standardien mukainen. Huomaa, että tällaisen lisälaitteen käyttö iPod- tai iPhone-laitteen kanssa voi vaikuttaa langattomaan suorituskykyyn.

Qualcomm® on Qualcomm Incorporatedin rekisteröity tavaramerkki Yhdysvalloissa ja muissa maissa, ja siihen on käyttöoikeus. Qualcomm aptX™ audio on Qualcomm Technologies International, Ltd:n tavaramerkki Yhdysvalloissa ja muissa maissa, ja siihen on käyttöoikeus.

Android on Google Inc:n tavaramerkki.

Muut tavaramerkit ja tuotenimet ovat omistajiensa omaisuutta.

Varotoimet

BLUETOOTH-tiedonsiirto

- Langattoman BLUETOOTH-tekniikan kantama on noin 10 metriä. Enimmäisyhteysalue voi vaihdella esteiden (esim. ihmiskehon, metallipinnan tai seinän) tai sähkömagneettisen ympäristön mukaan.
- Laitteessa on pisteviivalla merkityssä kohdassa sisäänrakennettu antenni (kuva A). BLUETOOTH-tiedonsiirron herkkyys paranee, kun sisäänrakennettu antenni käännetään yhdistettyä BLUETOOTH-laitetta kohti. Kun yhdistetyn laitteen antennin ja tämän laitteen sisäänrakennetun antennin välissä on esteitä, äänentoistossa saattaa esiintyä kohinaa tai katkoja tai yhteys voi katketa.
- BLUETOOTH-yhteys voi katketa tai äänentoistossa saattaa esiintyä kohinaa tai katkoja seuraavissa tilanteissa:
  - Kehosi on laitteen ja BLUETOOTH-laitteen välissä.
    Voit parantaa yhteyttä suuntaamalla BLUETOOTH-laitteen kohti laitteen antennia.
  - Laitteen ja BLUETOOTH-laitteen välissä on este, kuten metallipinta tai seinä.
  - Tämän laitteen lähellä käytetään 2,4 GHz:n taajuutta käyttävää laitetta, kuten Wi-Fi-laitetta, langatonta puhelinta tai mikroaaltouunia.
- Koska BLUETOOTH-laitteet ja Wi-Fi (IEEE802.11b/g/n) käyttävät samaa taajuutta (2,4 GHz), voi ilmetä mikroaaltohäiriöitä, ja äänentoistossa saattaa esiintyä kohinaa tai katkoja tai yhteys voi katketa, jos tätä laitetta käytetään Wi-Fi-laitteen lähellä. Toimi tällöin seuraavasti:
  - Käytä laitetta vähintään 10 metrin etäisyydellä Wi-Fi-laitteesta.
  - Jos laitetta käytetään alle 10 metrin etäisyydellä Wi-Fi-laitteesta, sammuta Wi-Fi-laite.
  - Asenna tämä laite ja BLUETOOTH-laite mahdollisimman lähelle toisiaan.
- BLUETOOTH-laitteen säteilemät mikroaallot voivat vaikuttaa elektronisten lääkinnällisten laitteiden toimintaan. Sammuta tämä laite ja muut BLUETOOTH-laitteet onnettomuuksien välttämiseksi seuraavissa ympäristöissä:
  - paikoissa, joissa on tulenarkoja kaasuja, sairaaloissa ja huoltoasemilla
  - automaattisten ovien ja palohälyttimien läheisyydessä.
- Älä käytä laitetta lentokoneessa. Radioaallot voivat häiritä mittareita ja aiheuttaa toimintahäiriöistä johtuvan onnettomuuden.
- Langattoman BLUETOOTH-tekniikan ominaisuuksien vuoksi laitteen toistamassa äänessä voi puhelimessa puhumisen tai musiikin kuuntelun aikana ilmetä hieman viivettä BLUETOOTH-laitteen toistamaan ääneen verrattuna.
- Tämä laite tukee BLUETOOTH-standardin mukaisia suojaustoimintoja, joilla voidaan suojata tiedonsiirtoyhteys langatonta BLUETOOTH-tekniikkaa käytettäessä. Joitakin asetuksia käytettäessä suojaus ei ehkä kuitenkaan ole riittävä. Ole varovainen, kun kommunikoit käyttämällä langatonta BLUETOOTH-tekniikkaa.
- Emme millään tavalla vastaa tietojen joutumisesta vääriin käsiin BLUETOOTH-tiedonsiirron aikana.
- Yhteyttä kaikkien BLUETOOTH-laitteiden kanssa ei taata.
  - BLUETOOTH-toimintoa tukevan laitteen on vastattava Bluetooth SIG, Inc:n määrittämää BLUETOOTH-standardia, ja se on todennettava.
  - Vaikka yhdistetty laite vastaisi edellä mainittua BLUETOOTH-standardia, joitakin laitteita ei ehkä niiden toiminnoista tai teknisistä ominaisuuksista riippuen voi yhdistää tai ne eivät ehkä toimi oikein.
  - Kun käytät puhelinta handsfree-toiminnolla, laitteesta tai tiedonsiirtoympäristöstä riippuen voi ilmetä kohinaa.
- Yhdistettävästä laitteesta riippuen tiedonsiirron aloittaminen voi kestää jonkin aikaa.

Jos ääni hyppii usein toiston aikana

- Voit lieventää ongelmaa käyttämällä Priority on sound quality (Äänenlaadun korostus) -äänenlaatutilaa. Lisätietoja on käyttöoppaassa.
- Voit lieventää ongelmaa muuttamalla langattoman toiston laatuasetuksia tai valitsemalla lähettävässä laitteessa langattomaksi toistotilaksi SBC-tilan. Lisätietoja on lähettävän laitteen mukana toimitetuissa käyttöohjeissa.
- Jos käytät älypuhelinta, voit lieventää ongelmaa sammuttamalla tarpeettomat sovellukset tai käynnistämällä älypuhelimen uudelleen.

Älypuhelinten ja tietokoneiden puhelusovellusten käyttö

- Tämä laite tukee vain tavanomaisia saapuvia puheluita. Laite ei tue älypuhelinten ja tietokoneiden puhelusovelluksia.

Laitteen lataaminen

- Tämä laite voidaan ladata vain USB-liitännän kautta. Lataamiseen vaaditaan USB-liitännällä varustettu henkilökohtainen tietokone.
- Tätä laitetta ei voi käynnistää eikä BLUETOOTH- ja melunvaimennustoimintoja voi käyttää lataamisen aikana.
- Toimitukseen kuuluvalla kuulokejohdolla voit käyttää laitetta jopa sen lataamisen aikana.
- Jos et aio käyttää laitetta pitkään aikaan, ladattava akku ei ehkä pysty säilyttämään riittävää varausta. Akku pystyy säilyttämään varauksen asianmukaisesti sen jälkeen, kun se on purettu ja ladattu useamman kerran.
- Jos laite on säilytyksessä pitkän aikaa, lataa akku puolen vuoden välein ylipurkautumisen estämiseksi.
- Jos laitteen käyttöaika muuttuu erittäin lyhyeksi, ladattava akku on vaihdettava uuteen. Ota yhteyttä lähimpään Sony-jälleenmyyjään akun vaihtamista varten.

Staattista sähköä koskeva huomautus

- Runkoon kertynyt staattinen sähkö voi aiheuttaa korvissa kihelmöintiä. Voit vähentää ilmiön vaikutuksia käyttämällä luonnollisista aineista valmistettuja vaatteita.

Jos laite ei toimi oikein

- Palauta laitteen asetukset (kuva B).
  Paina ⏻- ja BASS EFFECT -painiketta yhtä aikaa latauksen aikana. Laitteen asetukset palautetaan. Pariliitostietoja ei poisteta.
- Jos ongelma ei poistu asetusten palautuksen jälkeen, alusta laite seuraavien ohjeiden mukaisesti.
  Irrota micro-USB-kaapeli micro-USB-portista, sammuta laite ja pidä painikkeita ⏻ ja ☎/►II painettuna vähintään 7 sekuntia. Merkkivalo (sininen) välähtää neljä kertaa, ja laitteen tehdasasetukset palautetaan. Kaikki pariliitostiedot poistetaan.
- Kun laite on alustettu, se ei ehkä muodosta yhteyttä iPhoneen tai tietokoneeseen. Poista tällöin laitteen pariliitostiedot iPhonesta tai tietokoneesta ja muodosta sitten pariliitos uudelleen.

Mitä on melunvaimennus?

- Melunvaimennuspiiri tunnistaa ulkoiset äänet sisäänrakennetuilla mikrofoneilla ja lähettää laitteeseen yhtä voimakkaan, mutta vastakkaisen vaimennussignaalin.
  - Melunvaimennusefektiä ei ehkä huomaa hiljaisessa ympäristössä, tai jonkin verran melua voi kuulua.
  - Melunvaimennusefekti voi vaihdella laitteen käyttötavan mukaan.
  - Melunvaimennustoiminto toimii ensisijaisesti matalilla taajuusalueilla. Vaikka melua vaimennetaan, sitä ei kuitenkaan poisteta kokonaan.
  - Kun käytät laitetta junassa tai autossa, liikenneolosuhteista riippuen voi kuulua melua.
  - Matkapuhelimet voivat aiheuttaa häiriöitä ja melua. Siirrä tällöin laite kauemmaksi matkapuhelimesta.
  - Älä peitä kuulokkeiden mikrofoneja (MIC) kädelläsi. Hälynpoistotoiminto ei ehkä toimi oikein (kuva C).

Muuta

- Varo, ettei sormesi jää puristuksiin, kun taitat laitteen kokoon.
- Kun käytät laitetta langallisina kuulokkeina, käytä ainoastaan toimitukseen kuuluvaa kuulokejohtoa. Varmista, että kuulokejohto on liitetty kunnolla.
- Älä aseta tätä laitetta kosteaan, pölyiseen, nokiseen tai höyryiseen paikkaan tai altista sitä suoralle auringonvalolle. Älä jätä laitetta autoon pitkäksi aikaa. Seurauksena voi olla toimintahäiriö.
- Radioaaltojen vastaanotto-olosuhteista ja laitteen käyttöpaikasta riippuen BLUETOOTH-laite ei ehkä toimi matkapuhelimissa.
- Laitteen kuunteleminen suurella äänenvoimakkuudella voi heikentää kuuluvuutta.
- Älä turvallisuussyistä käytä tätä laitetta ajon tai pyöräilyn aikana.
- Älä käytä laitetta paikoissa, joissa voi olla vaarallista, jos et kuule ympäristön ääniä, kuten rautatieristeyksissä, rautatieaseman laitureilla ja rakennustyömailla.
- Älä aseta laitteen päälle painavia esineitä tai kohdista laitteeseen painetta, sillä se voi vääntyä pitkäaikaisen säilytyksen aikana.
- Älä altista laitetta voimakkaille iskuille.
- Puhdista laite pehmeällä, kuivalla liinalla.
- Älä altista laitetta vedelle. Laite ei ole vesitiivis.
  Noudata seuraavia varotoimia.
  - Älä pudota laitetta pesualtaaseen tai muuhun vedellä täytettyyn säiliöön.
  - Älä käytä laitetta kosteissa paikoissa tai huonolla säällä, kuten sateessa tai lumisateessa.
  - Älä anna laitteen kastua.
    Jos kosketat laitetta märin käsin tai käärit sen kosteisiin vaatteisiin, laite voi kastua, ja seurauksena voi olla toimintahäiriö.
- Jos tunnet olosi laitteen käytön jälkeen epämukavaksi, lopeta välittömästi laitteen käyttö.
- Korvalaput voivat rapistua pitkäaikaisen säilytyksen tai käytön aikana.
- Jos sinulla on laitteeseen liittyviä kysymyksiä tai ongelmia, joita ei ole käsitelty tässä oppaassa, ota yhteyttä lähimpään Sony-jälleenmyyjään.

Voit tilata lisävarusteena saatavat vaihtokorvalaput lähimmältä Sony-jälleenmyyjältä.

Sarjanumerotarran sijainti
Katso kuvaa D.

Yhteensopivat iPhone- ja iPod-mallit

Voit käyttää laitetta vain seuraavien mallien kanssa. Päivitä iPodiin tai iPhoneen uusin ohjelmisto ennen käyttöä.

- iPhone 7 Plus
- iPhone 7
- iPhone SE
- iPhone 6s Plus
- iPhone 6s
- iPhone 6 Plus
- iPhone 6
- iPhone 5s
- iPhone 5c
- iPhone 5
- iPod touch (6. sukupolvi)

(Joulukuun 2016 tilanne)

Tekniset tiedot

Yleistä

Tietoliikennejärjestelmä: BLUETOOTH-määrityksen versio 4.1
Lähtö: BLUETOOTH-määrityksen mukainen teholuokka 2
Enimmäisyhteysalue: näköetäisyydellä noin 10 m[1)]
Taajuuskaista: 2,4 GHz:n kaista (2,4000–2,4835 GHz)
Modulaatiomenetelmä: FHSS
Yhteensopivat BLUETOOTH-profiilit[2)]:
A2DP (Advanced Audio Distribution Profile)
AVRCP (Audio Video Remote Control Profile)
HFP (Hands-free Profile)
HSP (Headset Profile)
Tuetut pakkausmuodot[3)]: SBC[4)], AAC[5)], aptX
Tuettu sisällönsuojausmenetelmä: SCMS-T
Lähetysalue (A2DP):
20 – 20 000 Hz (näytteenottotaajuus 44,1 kHz)
Pakkauksen sisältö:
Melua vaimentavat langattomat stereokuulokkeet (1)
Micro-USB-kaapeli (noin 50 cm) (1)
Kuulokejohto (noin 1,2 m) (1)
Kantolaukku (1)
Viiteopas (tämä opas) (1)
Käyttöohjeet (1)
Muita asiakirjoja (1 sarja)

1) Todelliseen kantamaan vaikuttavat useat tekijät, kuten laitteiden välissä olevat esteet, mikroaaltouunin lähellä olevat magneettikentät, staattinen sähkö, vastaanottoherkkyys, antennin teho, käyttöjärjestelmä ja ohjelmistosovellus.
2) BLUETOOTH-standardiprofiilit määrittävät laitteiden välisen BLUETOOTH-tiedonsiirron tarkoituksen.
3) Pakkausmuoto: äänisignaalin pakkaus- ja muuntomuoto
4) Alikaistan pakkausmuoto
5) Kehittynyt äänikoodaus

Melua vaimentavat langattomat stereokuulokkeet

Virtalähde:
DC 3,65 V: sisäänrakennettu litiumioniakku
DC 5 V: USB-liitännän kautta ladattaessa
Paino: noin 290 g
Käyttölämpötila: 0–40 °C
Nimellinen virrankulutus: 3 W
Käyttöaika:
Kun yhteys muodostetaan BLUETOOTH-laitteen kautta
Musiikin toistoaika:
enintään 22 tuntia (NC ON), enintään 24 tuntia (NC OFF)
Tietoliikenneaika:
enintään 20 tuntia (NC ON), enintään 20 tuntia (NC OFF)
Valmiusaika:
enintään 20 tuntia (NC ON), enintään 40 tuntia (NC OFF)
Kuulokekaapelilla liitettynä ja NC ON:
enintään 20 tuntia
Huomautus: Käyttöaika voi olla tätä lyhyempi pakkausmuodon ja käyttöolosuhteiden mukaan.
Latausaika:
noin 7 tuntia
Tätä laitetta voi käyttää noin 3 tuntia yhden tunnin latauksella.
Huomautus: Latausajat voivat vaihdella käyttöolosuhteiden mukaan.
Latauslämpötila: 5–35 °C

Vastaanotin

Tyyppi: suljettu, dynaaminen
Kuuloke-elementti: 40 mm
Taajuusvaste: 20 – 20 000 Hz (kuulokekaapelilla liitettynä ja NC ON)
Tehonsieto: 100 mW (kuulokekaapelilla liitettynä)
Impedanssi:
47 Ω (1 kHz) (kuulokekaapelilla liitettynä, kun laitteen virta on kytkettynä)
35 Ω (1 kHz) (kuulokekaapelilla liitettynä, kun laitteen virta on katkaistuna)
Herkkyys:
96,4 dB/mW (kuulokekaapelilla liitettynä, kun laitteen virta on kytkettynä)
100,8 dB/mW (kuulokekaapelilla liitettynä, kun laitteen virta on katkaistuna)

Mikrofoni

Tyyppi: elektriteettikondensaattori
Suuntakuvio: pallo
Tehollinen taajuusalue: 50 – 8 000 Hz

Järjestelmävaatimukset akkua USB-liitännän kautta ladattaessa

Henkilökohtainen tietokone, jossa on esiasennettuna jokin seuraavista käyttöjärjestelmistä ja USB-liitäntä:

Käyttöjärjestelmät
(Windowsia käytettäessä)
Windows® 10 Home / Windows® 10 Pro
Windows® 8.1 / Windows® 8.1 Pro
Windows® 8 / Windows® 8 Pro
Windows® 7
Home Basic / Home Premium / Professional / Ultimate

(Macia käytettäessä)
Mac OS X (versio 10.8 tai uudempi)

Ulkonäkö ja tekniset ominaisuudet voivat muuttua ilman erillistä ilmoitusta.

Hrvatski

UPOZORENJE

Da biste smanjili rizik od strujnog udara, nemojte otvarati kućište. Servisiranje prepustite kvalificiranom osoblju.

Nemojte postavljati uređaj u ograničeni prostor kao što je polica za knjige ili ugrađena vitrina.

Nemojte dulje vrijeme izlagati baterije (komplet baterija ili ugrađene baterije) prekomjernoj toplini kao što je sunčeva svjetlost, vatra ili slično.
Nemojte rastavljati, otvarati ili isjeckati sekundarne ćelije ili baterije.
U slučaju curenja ćelije, ne dozvolite da tekućina dođe u kontakt s kožom ili očima. Ako dođe do kontakta, zahvaćeno područje isperite velikom količinom vode i potražite liječnički savjet.
Sekundarne ćelije i baterije potrebno je napuniti prije upotrebe. Uvijek se pridržavajte uputa proizvođača ili priručnika za opremu za ispravne upute za punjenje.
Nakon dužih razdoblja pohrane, možda će biti neophodno napuniti i isprazniti ćelije ili baterije nekoliko puta kako bi se postigla maksimalna učinkovitost.
Ispravno ih odložite.

Obavijest za korisnike: sljedeće informacije odnose se samo na opremu koja se prodaje u državama koje primjenjuju direktive EU-a
Proizvod je proizveden u ime tvrtke ili ga je proizvela tvrtka Sony Corporation, 1-7-1 Konan Minato-ku Tokio, 108-0075 Japan. Upiti koji se odnose na usklađenost proizvoda sa zakonodavstvom Europske unije trebaju se uputiti ovlaštenom predstavniku, Sony Belgium, bijkantoor van Sony Europe Limited, Da Vincilaan 7-D1, 1935 Zaventem, Belgija. Ako imate pitanja o servisu ili jamstvu, obratite se na adrese navedene u zasebnim dokumentima o servisu i jamstvu.

CE

Ovime tvrtka Sony Corp. izjavljuje da je ova oprema u skladu s osnovnim zahtjevima i relevantnim odredbama direktive 1999/5/EZ.
Pojedinosti potražite na sljedećoj URL adresi:
http://www.compliance.sony.de/

Zbrinjavanje otpadnih baterija te električne i elektroničke opreme (primjenjivo u Europskoj uniji i drugim europskim državama s odvojenim sustavima za prikupljanje otpada)
Ovaj simbol na proizvodu, bateriji ili na pakiranju označava da se proizvod i baterija ne smiju odlagati kao kućanski otpad. Na određenim baterijama ovaj se simbol može pojaviti u kombinaciji s kemijskim simbolom. Kemijski simbol za živu (Hg) ili olovo (Pb) dodan je ako baterija sadrži više od 0,0005% žive ili 0,004% olova. Pravilnim zbrinjavanjem proizvoda i baterija pridonosite sprječavanju mogućih negativnih posljedica za okoliš i ljudsko zdravlje do kojih bi moglo doći neispravnim zbrinjavanjem otpada. Recikliranjem materijala pridonosite očuvanju prirodnih resursa.
Kada zbog sigurnosti, performansi ili integriteta podataka mora biti ugrađena u proizvod, bateriju smije mijenjati samo kvalificirani serviser. Da biste omogućili pravilno postupanje s baterijom te električnom i elektroničkom opremom, proizvode po isteku vijeka trajanja odložite na odgovarajuće odlagalište za recikliranje električne i elektroničke opreme. Za sve ostale baterije pogledajte odjeljak o tome kako sigurno ukloniti bateriju iz proizvoda. Bateriju odložite na odgovarajuće odlagalište za recikliranje iskorištenih baterija. Dodatne informacije o recikliranju ovog proizvoda ili baterija zatražite od lokalne gradske uprave, komunalne službe za zbrinjavanje otpada ili u trgovini u kojoj ste kupili proizvod ili bateriju.

Zaštitna riječ Bluetooth® i logotipi registrirani su zaštitni znakovi tvrtke Bluetooth SIG, Inc. i svaka upotreba takvih oznaka od strane tvrtke Sony Corporation u skladu je s licencom.

N-Mark zaštitni je znak ili registrirani zaštitni znak tvrtke NFC Forum, Inc. u Sjedinjenim Američkim Državama i drugim državama.

Microsoft, Windows i Windows Vista registrirani su zaštitni znaci ili zaštitni znaci tvrtke Microsoft Corporation u Sjedinjenim Američkim Državama i/ili drugim zemljama.

Mac i Mac OS zaštitni su znaci tvrtke Apple Inc. registrirani u SAD-u i drugim državama.

iPhone i iPod touch zaštitni su znaci tvrtke Apple Inc. registrirani u SAD-u i drugim državama.

Oznake "Made for iPod" i "Made for iPhone" znače da je elektronička oprema osmišljena za povezivanje s uređajem iPod odnosno iPhone te da razvojni inženjer potvrđuje da oprema zadovoljava Appleove standarde rada. Apple ne odgovara za rad ovog uređaja ni za njegovu usklađenost sa sigurnosnim i regulatornim standardima. Imajte na umu da upotreba dodatne opreme s uređajima iPod ili iPhone može utjecati na performanse bežične veze.

Qualcomm® je zaštitni znak tvrtke Qualcomm Incorporated registriran u Sjedinjenim Državama i drugim državama i koristi se uz dopuštenje. Qualcomm aptX™ audio zaštitni je znak tvrtke Qualcomm Technologies International, Ltd. registriran u Sjedinjenim Državama i drugim državama i koristi se uz dopuštenje.

Android je zaštitni znak tvrtke Google Inc.

Ostali zaštitni znakovi i zaštitni nazivi u vlasništvu su svojih vlasnika.

Mjere opreza

O BLUETOOTH komunikaciji

- BLUETOOTH bežična tehnologija radi u rasponu od 10 m. Maksimalni komunikacijski raspon može varirati ovisno o preprekama (ljudsko tijelo, metali, zid itd.) ili elektromagnetskoj okolini.
- Antena je ugrađena u jedinicu kao što je prikazano istočkanom linijom (sl. A). Osjetljivost BLUETOOTH komunikacije poboljšat će se okretanjem smjera ugrađene antene prema povezanom BLUETOOTH uređaju. Kada se između antene povezanog uređaja i ugrađene antene nalaze prepreke, moguća je pojava šuma ili gubitka zvuka te se komunikacija može onemogućiti.
- U sljedećim uvjetima može se onemogućiti BLUETOOTH komunikacija ili može doći do šuma ili gubitka zvuka.
  - Ljudsko tijelo nalazi se između jedinice i BLUETOOTH uređaja. Ovo se može riješiti smještanjem BLUETOOTH uređaja tako da se okrene prema anteni jedinice.
  - Postoji prepreka poput metala ili zida između sustava i BLUETOOTH uređaja.
  - Uređaj koji upotrebljava frekvencijski pojas od 2,4 GHz, kao što je Wi-Fi uređaj, bežični telefon ili mikrovalna pećnica, upotrebljava se u blizini ove jedinice.
- Budući da BLUETOOTH uređaji i Wi-Fi (IEEE802.11b/g/n) upotrebljavaju istu frekvenciju (2,4 GHz), može doći do mikrovalnih smetnji, što može uzrokovati šum ili gubitak zvuka i komunikacije ako se jedinica upotrebljava blizu Wi-Fi uređaja. U tom slučaju učinite sljedeće.
  - Upotrebljavajte ovu jedinicu najmanje 10 m od Wi-Fi uređaja.
  - Ako se jedinica upotrebljava unutar 10 m udaljenosti od Wi-Fi uređaja, isključite Wi-Fi uređaj.
  - Postavite jedinicu i BLUETOOTH uređaj što je moguće bliže jedno drugom.
- Mikrovalovi koje emitira BLUETOOTH uređaj mogu ometati rad elektroničkih medicinskih uređaja. Isključite jedinicu i ostale BLUETOOTH uređaje na takvim mjestima, jer to može uzrokovati nesreću:
  - na mjestima na kojima postoje zapaljivi plinovi, u bolnicama ili benzinskim postajama
  - blizu automatskih vrata ili požarnog alarma
- Nemojte jedinicu koristiti u zrakoplovu. Radiovalovi mogu utjecati na rad instrumenata, što može dovesti do nesreće uslijed kvara.
- Zbog karakteristika BLUETOOTH bežične tehnologije zvuk reproduciran na ovoj jedinici može kasniti u odnosu na zvuk koji reproducira BLUETOOTH uređaj tijekom razgovora na telefonu ili slušanja glazbe.
- Ova jedinica podržava sigurnosne funkcije usklađene s BLUETOOTH standardom kako bi se omogućilo sigurno povezivanje pri upotrebi BLUETOOTH bežične tehnologije, ali razina sigurnosti ovisi o postavkama. Budite oprezni prilikom komunikacije putem BLUETOOTH bežične tehnologije.
- Ne preuzimamo odgovornost za curenje informacija prilikom komuniciranja putem BLUETOOTH tehnologije.
- Mogućnost povezivanja sa svim BLUETOOTH uređajima nije zajamčena.
  - Potreban je uređaj koji posjeduje BLUETOOTH funkciju usklađenu s BLUETOOTH standardom koji je definirala i autorizirala tvrtka Bluetooth SIG, Inc.
  - Čak i kad je spojeni uređaj u skladu s gore navedenim BLUETOOTH standardom, neki uređaji možda se neće spojiti ili raditi ispravno, ovisno o značajkama ili specifikacijama uređaja.
  - Dok razgovarate na telefonu putem handsfree značajke, može se pojaviti šum, ovisno o uređaju ili komunikacijskoj okolini.
- Ovisno o uređaju koji se povezuje, pokretanje komunikacije može potrajati neko vrijeme.

Ako je zvuk često isprekidan tijekom reprodukcije

- Ovo se može riješiti postavljanjem načina rada za kvalitetu zvuka na „priority on sound quality" (prioritet kvalitete zvuka.) Pojedinosti potražite u Vodiču za pomoć.
- Situacija se može poboljšati promjenom postavki za kvalitetu bežične reprodukcije ili namještanjem načina bežične reprodukcije na SBC na uređaju koji emitira. Pojedinosti potražite u uputama za upotrebu priloženima uz uređaj koji emitira.
- Ako upotrebljavate pametni telefon, situacija se može riješiti isključivanjem nepotrebnih aplikacija ili ponovnim pokretanjem pametnog telefona.

O upotrebi aplikacija za zvanje za pametne telefone i računala

- Ova jedinica podržava samo normalne dolazne pozive. Aplikacije za zvanje za pametne telefone i računala nisu podržane.

O punjenju jedinice

- Jedinica se može puniti isključivo putem USB-a. Za punjenje je potrebno osobno računalo s USB ulazom.
- Ova jedinica ne može se uključiti niti se može koristiti BLUETOOTH funkcija i funkcije poništavanja buke tijekom punjenja.
- Jedinicu možete upotrebljavati tako da je spojite s isporučenim kabelom za slušalice, čak i tijekom punjenja jedinice.
- Ako jedinicu ne koristite duže vrijeme, baterija s mogućnošću ponovnog punjenja možda neće dovoljno dugo ostati napunjena. Baterija će moći ispravno držati punjenje nakon nekoliko uzastopnih pražnjenja i punjenja.
- Ako pohranjujete jedinicu na duže vrijeme, napunite bateriju jednom svakih pola godine kako biste spriječili njezino pretjerano pražnjenje.
- Ako se vrijeme uporabe jedinice značajno skrati, zamijenite punjivu bateriju novom. Obratite se najbližem dobavljaču tvrtke Sony za zamjenu baterije.

Napomena o statičkom elektricitetu

- Statički elektricitet nakupljen u tijelu može uzrokovati blage trnce u ušima. Kako biste smanjili taj efekt, nosite odjeću od prirodnih materijala.

Ako jedinica ne radi ispravno

- Ponovno postavite jedinicu (sl. B).
  Prilikom punjenja istovremeno pritisnite gumbe ⏻ BASS EFFECT (Efekt basa). Jedinica se resetira. Informacije o uparivanju ne brišu se.
- Ako se problem nastavi čak i nakon ponovnog postavljanja navedene operacije, poništite jedinicu kao što je navedeno.
  Odspojite mikro-USB kabel iz mikro-USB ulaza, isključite jedinicu, zatim istovremeno pritisnite gumbe ⏻ i ☎/►II i držite ih duže od 7 sekundi. Indikator (plavi) zasvijetlit će 4 puta i jedinica će se vratiti na tvorničke postavke. Sve informacije o uparivanju brišu se.
- Nakon što je jedinica inicijalizirana, možda se neće spojiti na vaš iPhone ili računalo. U tom slučaju izbrišite informacije o uparivanju jedinice s uređaja iPhone ili računala, a zatim ih ponovno uparite.

Što je poništavanje buke?

- Uklanjanje buke detektira vanjske zvukove i buku ugrađenim mikrofonima i šalje jedinici jednaki, ali suprotni signal kojim ih uklanja.
  - Efekt uklanjanja buke možda bude naglašen u vrlo tihoj okolini ili se može čuti buka.
  - Efekt poništavanja buke može varirati ovisno o tome kako nosite jedinicu.
  - Funkcija uklanjanja buke radi uglavnom za buku u niskom frekvencijskom pojasu. Iako se buka stišava, ne može se u potpunosti poništiti.
  - Kada koristite jedinicu u vlaku ili automobilu, buka može nastati ovisno o uvjetima na ulici.
  - Mobilni telefoni mogu stvarati smetnje i buku. U slučaju da dođe do toga, pomaknite jedinicu dalje od mobilnog telefona.
  - Nemojte prekrivati mikrofone slušalica (MIC) rukama. Funkcija za poništavanje buke možda neće ispravno raditi (sl. C).

Ostalo

- Pazite da prilikom sklapanja jedinice ne uhvatite prste.
- Kada upotrebljavate jedinicu kao slušalice sa žicom, upotrebljavajte isključivo priloženi kabel za slušalice. Provjerite je li kabel za slušalice čvrsto priključen.
- Ne stavljajte jedinicu u blizinu vlage, prašine, čađe, pare ili na mjesta izložena izravnoj sunčevoj svjetlosti. Ne ostavljajte jedinicu u automobilu na duže vrijeme. To može uzrokovati kvar.
- BLUETOOTH uređaj možda neće funkcionirati na mobilnim telefonima, ovisno o uvjetima radiovalova i mjesta gdje se upotrebljava oprema.
- Slušanje jedinice uz veliku jačinu zvuka može utjecati na vaš sluh.
- Radi sigurnosti u prometu jedinicu nemojte upotrebljavati tijekom vožnje automobila ili bicikla.
- Jedinicu nemojte upotrebljavati na mjestima gdje može biti opasno ako ne čujete zvuk okoline, poput željezničkih prijelaza, platformi željezničkih stanica ili građevinskih mjesta.
- Ne stavljajte teške predmete i ne primjenjujte pritisak na jedinicu jer to može uzrokovati deformaciju jedinice tijekom dužeg skladištenja.
- Jedinicu nemojte izlagati snažnim udarcima.
- Jedinicu čistite suhom mekom krpom za brisanje.
- Uređaj ne izlažite vodi. Proizvod nije vodootporan.
  Pažljivo slijedite upute u nastavku.
  - Pazite da ne ispustite jedinicu u umivaonik ili drugi spremnik pun vode.
  - Nemojte koristiti jedinicu na vlažnim mjestima ili pri lošim vremenskim uvjetima kao što su kiša ili snijeg.
  - Nemojte smočiti jedinicu.
    Ako dodirnete jedinicu mokrim rukama ili spustite jedinicu na mokru odjeću, jedinica se može namočiti i to može uzrokovati kvar.
- Ako osjetite nelagodu nakon upotrebe jedinice, smjesta je prestanite upotrebljavati.
- Jastučići za uši mogu se oštetiti zbog dugotrajne pohrane ili upotrebe.
- Ako imate pitanja ili problema u vezi s ovom jedinicom koja nisu obrađena u ovom priručniku, obratite se najbližem prodavaču proizvoda tvrtke Sony.

Dodatni zamjenski jastučići za uši mogu se naručiti kod najbližeg dobavljača za Sony.

Mjesto oznake serijskog broja
Pogledajte sl. D.

Kompatibilni modeli uređaja iPhone/iPod

Jedinicu možete koristiti samo sa sljedećim modelima. Prije upotrebe ažurirajte iPod ili iPhone na najnoviju verziju softvera.

- iPhone 7 Plus
- iPhone 7
- iPhone SE
- iPhone 6s Plus
- iPhone 6s
- iPhone 6 Plus
- iPhone 6
- iPhone 5s
- iPhone 5c
- iPhone 5
- iPod touch (6. generacija)

(Od prosinca 2016.)

Specifikacije

Općenito

Komunikacijski sustav: BLUETOOTH specifikacija verzija 4.1
Izlaz: BLUETOOTH specifikacija, klasa snage 2
Maksimalni komunikacijski raspon: Vidljiva udaljenost pribl. 10 m[1)]
Frekvencijski pojas: 2,4 GHz pojas (2,4000 GHz – 2,4835 GHz)
Način modulacije: FHSS
Kompatibilni BLUETOOTH profili[2)]:
A2DP (Advanced Audio Distribution Profile)
AVRCP (Audio Video Remote Control Profile)
HFP (Hands-free Profile)
HSP (Headset Profile)
Podržani kodek[3)]: SBC[4)], AAC[5)], aptX
Podržan način zaštite sadržaja: SCMS-T
Raspon prijenosa (A2DP):
20 Hz – 20,000 Hz (frekvencija uzorkovanja 44,1 kHz)
Uključene stavke:
Bežične stereo slušalice s mikrofonom s poništavanjem buke (1)
Micro-USB kabel (pribl. 50 cm) (1)
Kabel za slušalice (pribl. 1.2 m) (1)
Torbica (1)
Referentni vodič (ovaj dokument) (1)
Upute za upotrebu (1)
Ostali dokumenti (1 set)

A

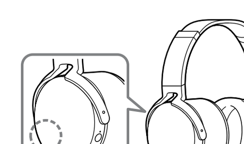

B

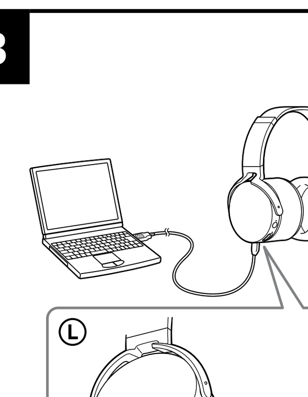

C

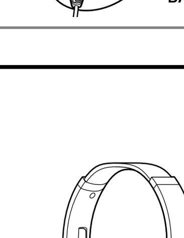

D

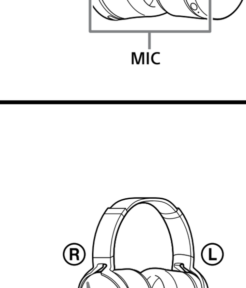

[1] Stvarni će se raspon razlikovati ovisno o čimbenicima kao što su prepreke između uređaja, magnetska polja oko mikrovalne pećnice, statički elektricitet, osjetljivost prijema, izvedba antene, operacijski sustav, softverska aplikacija itd.
[2] standardni BLUETOOTH profili ukazuju na svrhu BLUETOOTH komunikacije među uređajima.
[3] Kodek: format kompresije i konverzije audiosignala
[4] Potpojasni kodek
[5] Napredno audio kodiranje

Bežične stereo slušalice s mikrofonom s poništavanjem buke

Izvori napajanja:
DC 3,65 V: Ugrađena litij-ionska baterija s mogućnošću ponovnog punjenja
DC 5 V: kod USB punjenja
Masa: Pribl. 290 g
Radna temperatura: Od 0 °C do 40 °C
Nazivna potrošnja energije: 3 W
Vrijeme upotrebe:
prilikom povezivanja putem BLUETOOTH uređaja
Vrijeme reprodukcije glazbe:
Maks. 22 sata (NC UKLJUČENO), maks. 24 sata (NC ISKLJUČENO)
Vrijeme komunikacije:
Maks. 20 sati (NC UKLJUČENO), maks. 20 sati (NC ISKLJUČENO)
Vrijeme rada u stanju mirovanja:
Maks. 20 sati (NC UKLJUČENO), maks. 40 sati (NC ISKLJUČENO)
Prilikom povezivanja putem kabela za slušalice dok je NC postavljen na vrijednost UKLJUČENO
Maks. 20 sati
Napomena: Vrijeme upotrebe može biti kraće, ovisno o kodeku i uvjetima upotrebe.
Vrijeme punjenja:
Pribl. 7 sati
Ova se jedinica može koristiti 3 sata nakon 1 sata punjenja.
Napomena: Vrijeme punjenja može se razlikovati, ovisno o uvjetima korištenja.
Temperatura punjenja: Od 5 °C do 35 °C

Prijamnik

Vrsta: zatvoren, dinamički
Pogonska jedinica: 40 mm
Frekvencijski odziv: 20 Hz – 20,000 Hz (prilikom povezivanja putem kabela za slušalice dok je NC postavljen na vrijednost UKLJUČENO)
Kapacitet snage: 100 mW (prilikom povezivanja putem kabela za slušalice)
Impedancija:
47 Ω (1 kHz) (prilikom povezivanja putem kabela za slušalice dok je jedinica uključena)
35 Ω (1 kHz) (prilikom povezivanja putem kabela za slušalice dok je jedinica isključena)
Osjetljivost:
96,4 dB/mW (prilikom povezivanja putem kabela za slušalice dok je jedinica uključena)
100,8 dB/mW (prilikom povezivanja putem kabela za slušalice dok je jedinica isključena)

Mikrofon

Vrsta: kondenzator elektreta
Usmjerenost: u svim smjerovima
Učinkoviti raspon frekvencija: 50 Hz – 8,000 Hz

Zahtjevi sustava za punjenje baterije putem USB-a

Osobno računalo s instaliranim bilo kojim od sljedećih operacijskih sustava i opremljeno USB ulazom:

Operacijski sustavi
(ako upotrebljavate Windows)
Windows® 10 Home / Windows® 10 Pro
Windows® 8.1 / Windows® 8.1 Pro
Windows® 8 / Windows® 8 Pro
Windows® 7
Home Basic / Home Premium / Professional / Ultimate

(ako upotrebljavate Mac)
Mac OS X (verzija 10.8 ili novija)

Dizajn i specifikacije podložne su promjenama bez prethodne obavijesti.

Lietuvių

ĮSPĖJIMAS

Kad sumažintumėte elektros smūgio pavojų, neatidarykite korpuso. Dėl remonto darbų kreipkitės tik į kvalifikuotus specialistus.

Prietaiso negalima statyti ankštoje erdvėje, pvz., ant knygų lentynos arba uždaroje spintelėje.

Saugokite maitinimo elementus (maitinimo elementų pakuotę arba įdėtus maitinimo elementus) nuo labai aukštos temperatūros, pvz., tiesioginių saulės spindulių, ugnies ir pan.
Nebandykite ardyti, atidaryti ar pjaustyti pagalbinių elementų ar baterijų. Jei iš elemento teka skystis, saugokite, kad jo nepatektų ant odos ar į akis. Jei taip nutiktų, nuplaukite dideliu vandens kiekiu ir kreipkitės į gydytoją. Pagalbinius elementus ir baterijas prieš naudojant reikia įkrauti. Įkraudami visada vadovaukitės gamintojo instrukcijomis ir nurodymais įrangos vadove. Jei įranga buvo ilgai nenaudota, kad elementai ar baterijos veiktų efektyviai, juos gali tekti kelis kartus įkrauti ir iškrauti.
Išmeskite laikydamiesi taisyklių.

Pirkėjų dėmesiui: toliau pateikta informacija aktuali tik įrangos, parduodamos šalyse, kuriose taikomos ES direktyvos, naudotojams.
Šį įrenginį pagamino „Sony Corporation", 1-7-1 Konan Minato-ku Tokyo, 108-0075 Japonija, arba jos vardu veikianti kita bendrovė. Užklausas dėl gaminio suderinamumo su Europos Sąjungos teisės aktų nuostatomis siųskite įgaliotajam atstovui adresu „Sony Belgium", bijkantoor van Sony Europe Limited, Da Vincilaan 7-D1, 1935 Zaventem, Belgium (Belgija). Jei turite klausimų dėl remonto arba garantijos, kreipkitės atskiruose remonto arba garantijos dokumentuose nurodytais adresais.

CE

Šiuo dokumentu „Sony Corp." pareiškia, kad ši įranga atitinka esminius Direktyvos 1999/5/EB reikalavimus ir kitas taikytinas nuostatas.
Informacijos žr. pateiktu URL adresu:
http://www.compliance.sony.de/

Panaudotų baterijų ir nebereikalingos elektros bei elektroninės įrangos išmetimas (taikoma Europos Sąjungoje ir kitose Europos šalyse, kuriose yra atskiros surinkimo sistemos)
Šis ant gaminio, maitinimo elemento arba jo pakuotės esantis simbolis reiškia, kad gaminio ir maitinimo elemento negalima išmesti kaip buitinių atliekų. Ant kai kurių maitinimo elementų kartu su šiuo simboliu gali būti nurodytas ir cheminio elemento simbolis. Gyvsidabrio (Hg) arba švino (Pb) cheminių elementų simboliai nurodomi, kai maitinimo elemente yra daugiau nei 0,0005 % gyvsidabrio arba daugiau nei 0,004 % švino. Tinkamai utilizuodami šiuos gaminius ir maitinimo elementus padėsite išvengti neigiamo poveikio aplinkai ir žmogaus sveikatai, kurį galėtų sukelti netinkamas atliekų tvarkymas. Perdirbant medžiagas tausojami gamtos ištekliai.
Jei dėl saugumo, veikimo ar duomenų vientisumo priežasčių gaminiams reikalingas nuolatinis ryšys su integruotu maitinimo elementu, maitinimo elementą gali pakeisti tik kvalifikuotas techninio aptarnavimo specialistas. Siekiant užtikrinti, kad maitinimo elementai bei elektros ir elektroninė įranga būtų tvarkomi tinkamai, pasibaigus šių gaminių eksploatavimo laikui atiduokite juos į elektros ir elektroninės įrangos perdirbimo surinkimo tašką. Informacijos apie kitus maitinimo elementus rasite skyriuje, kuriame rašoma, kaip saugiai iš gaminio išimti maitinimo elementą. Maitinimo elementus atiduokite į panaudotų maitinimo elementų surinkimo punktą, kad vėliau jie būtų perdirbti. Jei reikia išsamesnės informacijos apie šio gaminio arba maitinimo elemento perdirbimą, kreipkitės į vietos valdžios instituciją, buitinių atliekų šalinimo tarnybą arba į parduotuvės, kurioje įsigijote šį gaminį arba maitinimo elementą, darbuotoją.

„Bluetooth®" žodinis ženklas ir logotipai yra registruotieji prekių ženklai, priklausantys „Bluetooth SIG, Inc.". „Sony Corporation" tokius ženklus naudoja pagal licenciją.

N žyma yra „NFC Forum, Inc." registruotasis prekės ženklas arba prekės ženklas Jungtinėse Valstijose ir kitose šalyse.

„Microsoft", „Windows" ir „Windows Vista" yra „Microsoft Corporation" registruotieji prekių ženklai arba prekių ženklai JAV ir (arba) kitose šalyse.

„Mac" ir „Mac OS" yra „Apple Inc." prekių ženklai, registruoti JAV ir kitose šalyse.

„iPhone" ir „iPod Touch" yra „Apple Inc." prekių ženklai, registruoti JAV ir kitose šalyse.

„Made for iPod" ir „Made for iPhone" reiškia, kad elektroninis priedas skirtas konkrečiai „iPod" ir „iPhone" bei kad gamintojas patvirtino, jog priedas atitinka „Apple" standartus. „Apple" neatsako už šio įrenginio veikimą ar jo atitiktį saugos ir reguliavimo standartams. Atkreipkite dėmesį, kad kai šis priedas naudojamas kartu su „iPod" ar „iPhone", gali suprastėti belaidžio ryšio veikimas.

„Qualcomm®" yra „Qualcomm Incorporated" prekių ženklas, registruotas JAV ir kitose šalyse, kuris naudojamas gavus leidimą. „Qualcomm aptX™ audio" yra „Qualcomm Technologies International, Ltd." prekių ženklas, registruotas JAV ir kitose šalyse, kuris yra naudojamas gavus leidimą.

„Android" yra „Google Inc." prekės ženklas.

Kiti prekių ženklai ir prekių pavadinimai priklauso atitinkamiems jų savininkams.

Atsargumo priemonės

BLUETOOTH ryšio funkcija
- BLUETOOTH belaidė technologija veikia maždaug 10 metrų atstumu. Maksimalus ryšio atstumas skiriasi, atsižvelgiant į kliūtis (žmogaus kūną, metalą, sienas ir pan.) arba elektromagnetinę aplinką.
- Antena įmontuota į įrenginį, kaip rodo brūkšninė linija (A pav.). BLUETOOTH ryšio jautrumas pagerės pasukus įmontuotą anteną į prijungtą BLUETOOTH įrenginį. Kai tarp prijungto įrenginio antenos ir įmontuotos šio įrenginio antenos yra kliūčių, gali atsirasti triukšmas, trūkinėti garsas arba neveikti ryšys.
- BLUETOOTH ryšys gali neveikti arba gali atsirasti triukšmas ar trūkinėti garsas esant toliau nurodytoms sąlygoms.
  – Tarp įrenginio ir BLUETOOTH įrenginio stovi žmogus.
  Šią problemą galima išspręsti BLUETOOTH įrenginį nukreipus į anteną.
  – Tarp įrenginio ir BLUETOOTH įrenginio yra kliūtis, pvz., metalinis objektas ar siena.
  – Įrenginys, naudojantis 2,4 GHz dažnį, pvz., „Wi-Fi" įrenginys, belaidis telefonas arba mikrobangų krosnelė, naudojamas šalia įrenginio.
- Kadangi BLUETOOTH įrenginiai ir „Wi-Fi" (IEEE802.11b/g/n) naudoja tą patį dažnį (2,4 GHz), gali atsirasti mikrobangų trikdžių, dėl kurių gali girdėtis triukšmas ar pradėti trūkinėti garsas arba ryšys gali neveikti, jei šis įrenginys naudojamas šalia „Wi-Fi" įrenginio. Tokiu atveju atlikite toliau nurodytus veiksmus.
  – Naudokite šį įrenginį bent 10 m atstumu nuo belaidžio „Wi-Fi" įrenginio.
  – Jei šį įrenginį naudojate mažesniu kaip 10 m atstumu nuo „Wi-Fi" įrenginio, išjunkite „Wi-Fi" įrenginį.
  – Laikykite šį įrenginį ir BLUETOOTH įrenginį kuo arčiau vienas kito.
- BLUETOOTH įrenginio skleidžiamos mikrobangos gali paveikti elektroninių medicininių įrenginių veikimą. Kad neįvyktų nelaimingų atsitikimų, toliau nurodytomis aplinkybėmis išjunkite šį įrenginį ir kitus BLUETOOTH įrenginius:
  – vietose, kur yra degių dujų, ligoninėse ir degalinėse;
  – prie automatinių durų arba gaisro signalizacijos.
- Nenaudokite šio įrenginio lėktuve. Radijo bangos gali paveikti prietaisus ir gali įvykti gedimas dėl netinkamo veikimo.
- Kalbant telefonu arba klausantis muzikos garso atkūrimas šiame įrenginyje iš BLUETOOTH įrenginio šiek tiek vėluoja dėl BLUETOOTH belaidės technologijos charakteristikų.
- Šis įrenginys palaiko saugos ypatybes, atitinkančias BLUETOOTH standartą, kad būtų užtikrinamas saugus ryšys naudojant BLUETOOTH belaidę technologiją, tačiau atsižvelgiant į nustatymus, sauga gali būti nepakankama. Užmegzę ryšį, naudodamiesi BLUETOOTH belaide technologija, būkite atsargūs.
- Neprisiimame jokios atsakomybės dėl naudojantis BLUETOOTH ryšiu nutekėjusios informacijos.
- Negarantuojama, kad pavyks užmegzti ryšį su visais BLUETOOTH įrenginiais.
  – BLUETOOTH funkciją turintis įrenginys turi atitikti BLUETOOTH standartą, nurodytą „Bluetooth SIG, Inc.", ir turi būti patvirtintas jo autentiškumas.
  – Net jeigu prijungtas įrenginys atitinka minėtą BLUETOOTH standartą, kai kurių įrenginių gali nepavykti tinkamai prijungti arba jie gali tinkamai neveikti atsižvelgiant į įrenginio funkcijas arba specifikacijas.
  – Kai kalbatės telefonu naudodamiesi laisvų rankų įranga, gali atsirasti triukšmas, atsižvelgiant į įrenginį arba ryšio aplinką.
- Atsižvelgiant į ketinamą prijungti įrenginį, gali užtrukti šiek tiek laiko, kol bus pradėtas užmegzti ryšys.

Jei atkuriant garsas dažnai trūkinėja
- Šią problemą galima išspręsti garso kokybės režimą nustačius kaip „priority on sound quality" (pirmenybė garso kokybei). Išsamios informacijos ieškokite žinyne.
- Šią problemą galima išspręsti pakeitus belaidžio atkūrimo kokybės nustatymus arba perdavimo įrenginyje belaidžio atkūrimo režimą nustačius kaip SBC. Išsamios informacijos rasite prie pridėtose perdavimo įrenginio naudojimo instrukcijose.
- Jei naudojatės išmaniuoju telefonu, šią problemą galima išspręsti išjungiant nereikalingas programas arba paleidžiant iš naujo išmanųjį telefoną.

Skambinimo programų išmaniesiems telefonams ir kompiuteriams naudojimas
- Šis įrenginys palaiko tik įprastus gaunamus skambučius. Skambinimo programos išmaniesiems telefonams ir kompiuteriams nepalaikomos.

Dėl įrenginio krovimo
- Šį įrenginį galima įkrauti tik naudojant USB. Norint įkrauti, reikalingas asmeninis kompiuteris su USB prievadu.
- Kraunant negalima įjungti šio įrenginio ir naudoti BLUETOOTH bei garso mažinimo funkcijų.
- Galite naudoti įrenginį prijungę pridėtą ausinių kabelį, net kai įrenginys kraunamas.
- Jei nenaudojate įrenginio ilgą laiką, įkraunamas maitinimo elementas gali neišlaikyti pakankamos įkrovos. Maitinimo elementas galės išlaikyti įkrovą tinkamai kelis kartus pakartotinai iškrovus ir įkrovus.
- Jei laikote įrenginį nenaudojamą ilgą laiką, įkraukite maitinimo elementą kas pusę metų, kad jis per daug neišsikrautų.
- Jei laikas, kurį galite naudoti įrenginį, tampa ypač trumpas, įkraunamą maitinimo elementą reikia pakeisti nauju. Kreipkitės į artimiausią „Sony" pardavėją, kad pakeistų maitinimo elementą.

Pastaba dėl statinės elektros
- Statinė kūne susikaupusi elektra gali sukelti lengvą dilgčiojimą ausyse. Kad iki minimumo sumažintumėte poveikį, dėvėkite drabužius, pagamintus iš natūralių medžiagų.

Jei įrenginys neveikia tinkamai
- Nustatykite įrenginį iš naujo (B pav.).
Įkraunant vienu metu paspauskite ⏻ ir BASS EFFECT mygtukus. Įrenginys bus nustatytas iš naujo. Susiejimo informacija nepanaikinama.
- Jei problema išlieka net nustačius įrenginį iš naujo, paleiskite įrenginį vadovaudamiesi toliau pateikiamais nurodymais.
Atjunkite USB mikrojungties laidą nuo USB mikrojungties, išjunkite įrenginį, tada vienu metu nuspauskite ⏻ ir ☎/▶II mygtukus ir palaikykite juos ilgiau nei 7 sek. Indikatorius (mėlynas) mirksi 4 kartus ir atkuriami gamykliniai įrenginio nustatymai. Visa susiejimo informacija panaikinama.
- Inicijavus įrenginį, jo gali nepavykti prijungti prie „iPhone" arba kompiuterio. Tokiu atveju panaikinkite įrenginio susiejimo informaciją iš „iPhone" arba kompiuterio, o tada susiekite juos dar kartą.

Kas yra triukšmo mažinimas?
- Triukšmo mažinimo grandinė aptinka aplinkos triukšmą integruotais mikrofonais ir siunčia priešingą mažinimo signalą į įrenginį.
  – Triukšmo mažinimo efekto galite nejausti labai tylioje aplinkoje arba gali girdėtis šiek tiek triukšmo.
  – Triukšmo mažinimo funkcijos poveikis gali skirtis atsižvelgiant į tai, kaip dėvite įrenginį.
  – Triukšmo mažinimo funkcija pirmiausia veikia su žemų dažnių diapazono triukšmu. Nors triukšmas sumažinamas, jis nėra visiškai pašalinamas.
  – Kai naudojate įrenginį traukinyje arba automobilyje, triukšmas gali girdėtis, atsižvelgiant į sąlygas gatvėje.
  – Mobilieji telefonai gali sukelti trukdžius ir triukšmą. Jei taip nutiktų, laikykite įrenginį toliau nuo mobiliojo telefono.
  – Neuždenkite ausinių mikrofonų (MIC) rankomis. Triukšmo mažinimo funkcija gali neveikti tinkamai (C pav.).

Kita informacija
- Sulenkdami įrenginį saugokite, kad neprispaustumėte piršto.
- Jei ausines naudojate kaip laidines ausines, naudokite tik pridedamą ausinių laidą. Įsitikinkite, kad ausinių laidas prijungtas tinkamai.
- Nelaikykite šio įrenginio vietoje, kurioje drėgna, daug dulkių, suodžių ar garų arba tiesioginių saulės spindulių apšviestoje vietoje. Nepalikite įrenginio automobilyje ilgą laiką. Kitaip galima sugadinti įrenginį.
- BLUETOOTH įrenginys gali neveikti naudojant mobiliuosius telefonus, atsižvelgiant į radijo bangų sąlygas ir vietą, kurioje naudojama įranga.
- Klausydamiesi muzikos šiuo įrenginiu dideliu garsumu galite sugadinti klausą.
- Eismo saugos sumetimais nenaudokite šio įrenginio, kai vairuojate automobilį arba važiuojate dviračiu
- Nenaudokite šio įrenginio vietose, kuriose tai būtų pavojinga, jei negalite girdėti aplinkos garso, pvz., geležinkelio pervažose, traukinio stočių platformose ir statybvietėse.
- Nedėkite ant šio įrenginio sunkių daiktų ir jo nespauskite, nes ilgai tai darydami galite jį deformuoti.
- Stipriai nekratykite įrenginio.
- Valykite įrenginį minkšta sausa šluoste.
- Saugokite įrenginį nuo vandens. Įrenginys nėra atsparus vandeniui.
Nepamirškite laikytis toliau išvardytų atsargumo priemonių.
  – Saugokitės, kad neįmestumėte įrenginio į kriauklę arba kitą vandens talpyklą.
  – Nenaudokite įrenginio vietose, kuriose yra drėgmės arba prastos oro sąlygos, pvz., lyja arba sninga.
  – Nesušlapinkite įrenginio.
  Jei liesite įrenginį šlapiomis rankomis arba apgaubsite įrenginį drėgnu drabužiu, įrenginys gali sušlapti ir sugesti.
- Jei naudodamiesi įrenginiu jaučiate diskomfortą, nedelsdami nustokite juo naudotis.
- Ausinių gaubtų kokybė gali suprastėti dėl ilgalaikio laikymo arba naudojimo.
- Jei kilo su šiuo įrenginiu susijusių klausimų ar problemų, neaptartų šiame vadove, pasitarkite su artimiausiu „Sony" pardavėju.

Papildomus pakaitinius ausinių gaubtus galima užsisakyti iš artimiausio „Sony" pardavėjo.

Serijos numerio etiketės vieta
Žr. D pav.

Suderinami „iPhone" / „iPod" modeliai

Įrenginį galite naudoti tik su toliau nurodytais modeliais. Prieš naudodami atnaujinkite „iPod" arba „iPhone" į naujausią programinės įrangos versiją.
- „iPhone 7 Plus"
- „iPhone 7"
- „iPhone SE"
- „iPhone 6s Plus"
- „iPhone 6s"
- „iPhone 6 Plus"
- „iPhone 6"
- „iPhone 5s"
- „iPhone 5c"
- „iPhone 5"
- „iPod touch" (6-osios kartos)

(Nuo 2016 m. gruodžio mėn.)

Specifikacijos

Bendri nesklandumai

Ryšių sistema BLUETOOTH specifikacijos 4.1 versija
Išvestis: BLUETOOTH specifikacijos 2 maitinimo klasė
Didžiausias ryšio diapazonas: Tiesiaeigis bangos sklidimas – apie 10 m[1]
Dažnių diapazonas: 2,4 GHz diapazonas (2,4000–2,4835 GHz)
Moduliavimo būdas: FHSS
Suderinami BLUETOOTH profiliai[2]:
A2DP (išplėstinis garso paskirstymo profilis)
AVRCP (garso ir vaizdo nuotolinio valdymo profilis)
HFP (laisvų rankų įrangos profilis)
HSP (ausinių profilis)
Palaikomas kodekas[3]: SBC[4], AAC[5], „aptX"
Palaikomas turinio apsaugos metodas: SCMS-T
Perdavimo diapazonas (A2DP):
20–20 000 Hz (diskretizavimo dažnis 44,1 kHz)
Komplekte esantys komponentai:
Belaidės triukšmą slopinančios stereofoninės ausinės (1)
USB mikrojungties laidas (apie 50 cm) (1)
Ausinių laidas (apie 1,2 m) (1)
Nešiojimo maišelis (1)
Trumpasis vadovas (šis lapas) (1)
Naudojimo instrukcija (1)
Kiti dokumentai (1 rinkinys)

[1] Faktinis veikimo atstumas gali skirtis dėl įvairių veiksnių, pvz., dėl kliūčių tarp įrenginių, magnetinių laukų aplink mikrobangų krosnelę, statinės elektros, priėmimo jautrumo, antenos charakteristikos, operacinės sistemos, programos ir kt.
[2] BLUETOOTH standartiniai profiliai nurodo BLUETOOTH ryšio tarp įrenginių paskirtį.
[3] Kodekas: garso signalo glaudinimo ir konvertavimo formatas
[4] Pojuosčio kodekas
[5] Išplėstinis garso kodavimas

Belaidės triukšmą mažinančios erdvinio garso ausinės

Maitinimo šaltinis:
3,65 V nuolatinė srovė: integruota įkraunama ličio jonų baterija
5 V nuolatinė srovė: kai kraunama per USB
Svoris apie 290 g
Darbinė temperatūra: nuo 0 °C iki 40 °C
Nominalios energijos sąnaudos: 3 W
Naudojimo valandos:
Jungiant per BLUETOOTH įrenginį
Muzikos atkūrimo laikas:
maks. 22 val. (NC įjungta), maks. 24 val. (NC išjungta)
Ryšio laikas:
maks. 20 val. (NC įjungta), maks. 20 val. (NC išjungta)
Budėjimo laikas:
maks. 20 val. (NC įjungta), maks. 40 val. (NC išjungta)
Kai jungiama per ausinių laidą įjungus NC
Maks. 20 val.
Pastaba: Naudojimo valandos gali būti trumpesnės atsižvelgiant į kodeką ir naudojimo sąlygas.
Krovimo laikas:
apie 7 val.
1 val. įkrovus šį įrenginį galima naudoti 3 val.
Pastaba: krovimo valandos gali skirtis atsižvelgiant į naudojimo sąlygas.
Krovimo temperatūra: nuo 5 °C iki 35 °C

Imtuvas

Tipas: uždaras, dinaminis
Pagrindinis įrenginys: 40 mm
Dažnio atsakas: 20–20 000 Hz (jungiant per ausinių laidą įjungus NC)
Galia: 100 mW (jungiant per ausinių laidą)
Varža:
47 Ω (1 kHz) (jungiant per ausinių laidą įjungus įrenginį)
35 Ω (1 kHz) (jungiant per ausinių laidą įrenginį išjungus)
Jautrumas:
96,4 dB/mW (jungiant per ausinių laidą įrenginį įjungus)
100,8 dB/mW (jungiant per ausinių laidą įrenginį išjungus)

Mikrofonas

Tipas: elektretinis kondensatorius
Kryptingumas: daugiakryptis
Efektyvusis dažnių diapazonas: 50–8 000 Hz

Maitinimo elemento krovimo per USB sistemos reikalavimai

Asmeninis kompiuteris, kuriame įdiegta kuri nors iš toliau nurodytų operacinių sistemų ir kuriame yra USB prievadas:

Operacinės sistemos
(naudojant „Windows")
Windows® 10 Home / Windows® 10 Pro
Windows® 8.1 / Windows® 8.1 Pro
Windows® 8 / Windows® 8 Pro
Windows® 7
Home Basic / Home Premium / Professional / Ultimate

(naudojant „Mac")
„Mac OS X" (10.8 arba naujesnė versija)

Dizainas ir specifikacijos gali būti keičiami be išankstinio įspėjimo.

Latviešu

BRĪDINĀJUMS

Lai samazinātu elektrošoka risku, neaiztieciet korpusu. Labošanu uzticiet tikai kvalificētam personālam.

Neuzstādiet iekārtu norobežotā vietā, piemēram, grāmatplauktā vai iebūvētā skapītī.

Nepakļaujiet baterijas/akumulatorus (bateriju komplektu vai aparātu ar ievietotām baterijām/akumulatoriem) ilglaicīgam pārmērīgam karstumam, piemēram, saules stariem, ugunij vai tamlīdzīgi.
Neizjauciet, neatveriet vai nesaplaciniet sekundāros akumulatorus vai baterijas.
Akumulatora noplūdes gadījumā neļaujiet šķidrumam nokļūt saskarē ar ādu vai acīm. Ja šķidrums saskaras ar ādu vai acīm, skalojiet skarto zonu ar lielu daudzumu ūdens un meklējiet medicīnisko palīdzību.
Sekundāros akumulatorus un baterijas pirms lietošanas jāuzlādē. Norādījumus par pareizu uzlādēšanu vienmēr skatiet ražotāja instrukcijās vai aprīkojuma rokasgrāmatā.
Pēc ilgākiem uzglabāšanas periodiem akumulatori vai baterijas vairākas reizes jāuzlādē un jāizlādē, lai iegūtu to maksimālo veiktspēju.
Utilizēt pareizi.

Piezīme klientiem: turpmākā informācija attiecas tikai uz iekārtu, kas pārdota valstī, kurā ir spēkā ES direktīvas.
Šī izstrādājuma ražotājs ir Sony Corporation, 1-7-1 Konan Minato-ku Tokyo, 108-0075, Japāna (vai arī ražots šī uzņēmuma vārdā). Jautājumi saistībā ar izstrādājuma atbilstību Eiropas Savienības likumdošanai ir jāuzdod pilnvarotajam pārstāvim Sony Belgium, bijkantoor van Sony Europe Limited, Da Vincilaan 7-D1, 1935 Zaventem, Beļģija. Ja rodas jautājumi par apkopi vai garantiju, sk. atsevišķos servisa vai garantijas dokumentos norādītās adreses.

CE

Ar šo Sony Corp. deklarē, ka šī iekārta atbilst Direktīvas 1999/5/EK būtiskajām prasībām un citiem saistītajiem noteikumiem.
Lai iegūtu detalizētu informāciju, lūdzu, apmeklējiet tīmekļa vietni
http://www.compliance.sony.de/

Atbrīvošanās no nolietotām baterijām/akumulatoriem, kā arī elektriskām un elektroniskām iekārtām (attiecas uz Eiropas Savienību un citām Eiropas valstīm ar atsevišķu savākšanas sistēmu)
Šis apzīmējums uz produkta, baterijas/akumulatora vai iepakojuma norāda, ka ar šo izstrādājumu un bateriju/akumulatoru nedrīkst rīkoties kā ar mājsaimniecības atkritumiem. Noteiktām baterijām/akumulatoriem šis apzīmējums, iespējams, tiek izmantots kopā ar kādu ķīmisko simbolu. Dzīvsudraba (Hg) vai svina (Pb) ķīmiskais simbols tiek pievienots, ja baterijā/akumulatorā ir vairāk par 0,0005% dzīvsudraba vai 0,004% svina. Nodrošinot pareizu atbrīvošanos no šiem izstrādājumiem un baterijām/akumulatoriem, palīdzēsit nepieļaut iespējamo negatīvo ietekmi uz vidi un cilvēku veselību, ko varētu izraisīt neatbilstoša šādu atkritumu apstrāde. Materiālu pārstrāde palīdzēs taupīt dabas resursus.
Ja drošības, veiktspējas vai datu integritātes iemeslu dēļ iekārtai nepieciešams pastāvīgs savienojums ar iebūvētu bateriju/akumulatoru, šādu bateriju/akumulatoru drīkst nomainīt tikai kvalificēts servisa speciālists. Lai nodrošinātu pareizu šādas baterijas/akumulatora, kā arī elektriskās vai elektroniskās iekārtas apstrādi, beidzoties izstrādājuma kalpošanas laikam, nododiet šos izstrādājumus atbilstošā savākšanas vietā elektrisko un elektronisko iekārtu pārstrādei. Visu pārējo bateriju/akumulatoru gadījumā skatiet sadaļu par to, kā no izstrādājuma droši izņemt bateriju/akumulatoru. Bateriju/akumulatoru nododiet atbilstošā savākšanas vietā izlietoto bateriju/akumulatoru pārstrādei. Lai iegūtu papildinformāciju par šī izstrādājuma vai baterijas/akumulatora pārstrādi, sazinieties ar vietējo pašvaldību, mājsaimniecības atkritumu apsaimniekotāju vai veikalu, kurā iegādājāties šo izstrādājumu vai bateriju/akumulatoru.

Bluetooth® vārda zīme un logotipi ir Bluetooth SIG, Inc. reģistrētas preču zīmes, un Sony Corporation šīs zīmes izmanto saskaņā ar licenci.

Atzīme N ir NFC Forum, Inc. preču zīme vai ASV un citās valstīs reģistrēta preču zīme.

Microsoft, Windows un Windows Vista ir Microsoft Corporation ASV un/vai citās valstīs reģistrētas preču zīmes vai preču zīmes.

Mac un Mac OS ir Apple Inc. preču zīmes, kas reģistrētas ASV un citās valstīs.

iPhone un iPod touch ir Apple Inc. reģistrēta preču zīme ASV un citās valstīs.

Made for iPod un Made for iPhone nozīmē, ka elektroniskais piederums ir izstrādāts, lai veidotu savienojumu tieši ar iPod vai iPhone (atbilstoši), un izstrādātājs to ir sertificējis kā atbilstošu Apple veiktspējas standartiem. Apple neatbild par šīs ierīces darbību vai atbilstību drošības un normatīvajiem standartiem. Ņemiet vērā, ka šī piederuma izmantošana kopā ar iPod vai iPhone var ietekmēt bezvadu veiktspēju.

Qualcomm® ir Qualcomm Incorporated preču zīme, kas reģistrēta ASV un citās valstīs un tiek izmantota ar atļauju. Qualcomm aptX™ audio ir Qualcomm Technologies International, Ltd. preču zīme, kas reģistrēta ASV un citās valstīs un tiek izmantota ar atļauju.

Android ir Google Inc. preču zīme.

Citas preču zīmes un preču nosaukumi pieder to attiecīgajiem īpašniekiem.

Piesardzības pasākumi

Par BLUETOOTH sakariem
- Bezvadu tehnoloģija BLUETOOTH darbojas aptuveni 10 metru rādiusā. Maksimālais sakaru attālums var mainīties atkarībā no šķēršļiem (cilvēka ķermeņa, metāla priekšmetiem, sienas u. tml.) vai elektromagnētiskās vides.
- Iekārtā ir iebūvēta antena, kā parādīts ar punktotu līniju (attēls A). BLUETOOTH sakaru jutīgumu var uzlabot, pagriežot iebūvēto antenu BLUETOOTH ierīces virzienā. Ja starp savienotās ierīces antenu un šīs iekārtas iebūvēto antenu ir šķēršļi, var rasties troksnis vai audio pārtraukumi, kā arī sakari var tikt deaktivizēti.
- BLUETOOTH sakari var tikt deaktivizēti vai var rasties troksnis vai audio pārtraukumi, ja ir spēkā tālāk aprakstītie nosacījumi.
  – Starp iekārtu un BLUETOOTH ierīci atrodas cilvēks.
  Šo situāciju var labot, novietojot BLUETOOTH ierīci, lai tā būtu vērsta pret iekārtas antenu.
  – Starp iekārtu un BLUETOOTH ierīci atrodas kāds šķērslis, piemēram, metāla priekšmets vai siena.
  – Iekārtas tuvumā tiek lietota ierīce, kas izmanto 2,4 GHz frekvenci, piemēram, Wi-Fi ierīce, bezvadu tālrunis vai mikroviļņu krāsns.
- Tā kā BLUETOOTH ierīces un tehnoloģija Wi-Fi (IEEE802.11b/g/n) izmanto vienu frekvenci (2,4 GHz), var rasties mikroviļņu traucējumi, kuru rezultātā iespējams troksnis, audio pārtraukumi vai sakaru deaktivizēšana, ja šo iekārtu izmantojat Wi-Fi ierīces tuvumā. Šādā gadījumā veiciet tālāk norādītās darbības.
  – Izmantojiet šo iekārtu vismaz 10 metru attālumā no Wi-Fi ierīces.
  – Ja šī iekārta tiek izmantota tuvāk par 10 metriem no Wi-Fi ierīces, izslēdziet Wi-Fi ierīci.
  – Uzstādiet šo iekārtu un BLUETOOTH ierīci pēc iespējas tuvāk vienu otrai.
- Mikroviļņu starojums no BLUETOOTH ierīces var ietekmēt elektronisko medicīnisko ierīču darbību. Izslēdziet šo iekārtu un citas BLUETOOTH ierīces tālāk aprakstītajās vietās, jo tās var izraisīt negadījumu.
  – Vietās, kur ir viegli uzliesmojošas gāzes klātbūtne, slimnīcā vai degvielas uzpildes stacijā
  – Automātisko durvju un ugunsgrēka signalizatora tuvumā.
- Nelietojiet iekārtu lidmašīnā. Radio viļņi var ietekmēt instrumentus, izraisot negadījumu darbības traucējumu dēļ.
- Kad runājat pa tālruni vai klausāties mūziku, bezvadu tehnoloģijas BLUETOOTH raksturlielumu dēļ šī iekārta skaņu BLUETOOTH ierīcē atskaņo ar nelielu aizkavi.
- Šī iekārta atbalsta BLUETOOTH standartam atbilstošas drošības funkcijas, lai piedāvātu drošu savienojumu laikā, kad tiek izmantota bezvadu tehnoloģija BLUETOOTH, bet drošība atkarībā no iestatījumiem var būt nepietiekama. Uzmanieties, kad sakariem izmantojat bezvadu tehnoloģiju BLUETOOTH.
- Mēs neuzņemamies nekādu atbildību par informācijas noplūdi BLUETOOTH sakaru laikā.
- Savienojumu ar visām BLUETOOTH ierīcēm nevar garantēt.
  – Ierīcei ar funkciju BLUETOOTH ir jāatbilst Bluetooth SIG, Inc. izstrādātajam BLUETOOTH standartam un jābūt autentificētai.
  – Pat tad, ja savienotā ierīce atbilst iepriekš norādītajam BLUETOOTH standartam, atkarībā no ierīces iespējām un specifikācijām dažas ierīces nevarēs savienot vai tās nedarbosies pareizi.
  – Laikā, kad runāšanai izmantojat tālruņa brīvroku sistēmu, var rasties trokšņi (atkarībā no ierīces vai sakaru vides).
- Atkarībā no pievienojamās ierīces var būt nepieciešams noteikts laiks, pirms tiek izveidoti sakari.

Ja atskaņošanas laikā bieži tiek izlaista skaņa
- Šo situāciju var labot, iestatot skaņas kvalitātes režīmu uz "skaņas kvalitātes prioritāte". Detalizētu informāciju sk. palīdzības norādījumos.
- Iespējams, situāciju varēs uzlabot, mainot bezvadu atskaņošanas kvalitātes iestatījumus vai raidierīcē fiksējot bezvadu atskaņošanas režīmu SBC. Detalizētu informāciju skatiet raidierīces komplektācijā iekļautajās lietošanas instrukcijās.
- Ja izmantojat viedtālruni, šo situāciju var labot, aizverot nevajadzīgās lietotnes vai atsāknējot viedtālruni.

Par viedtālruņu un datoru zvanu veikšanas un saņemšanas lietotnēm
- Šī iekārta atbalsta tikai parastu ienākošos zvanus. Viedtālruņu un datoru zvanu veikšanas un saņemšanas lietotnes netiek atbalstītas.

Par iekārtas uzlādi
- Šo iekārtu var uzlādēt, tikai izmantojot USB savienojumu. Uzlādei ir nepieciešams personālais dators ar USB portu.
- Uzlādes laikā šo iekārtu nevar ieslēgt, kā arī nevar izmantot funkciju BLUETOOTH un trokšņu neitralizācijas funkciju.
- Varat šo iekārtu izmantot arī uzlādes laikā, pievienojot komplektācijā iekļauto austiņu kabeli.
- Ja iekārtu ilglaicīgi neesat lietojis, akumulators var nenodrošināt pietiekamu lādiņu. Akumulators varēs nodrošināt pietiekamu lādiņu pēc tā vairākkārtējas izlādes un uzlādes.
- Ja ilglaicīgi glabājat iekārtu un to nelietojat, uzlādējiet akumulatoru reizi pusgadā, lai novērstu pārmērīgu izlādi.
- Ja iekārtas izmantošanai pieejamais laiks ārkārtīgi saīsinās, akumulators jāaizstāj ar jaunu. Sazinieties ar tuvāko Sony izplatītāju, lai veiktu akumulatora maiņu.

Piezīme par statisko elektrību
- Korpusā uzkrātā statiskā elektrība var izraisīt vieglu knudēšanu ausīs. Lai samazinātu šādu iedarbību, valkājiet dabiska auduma drēbes.

Ja iekārta nedarbojas pareizi
- Atiestatiet iekārtu (att. B).
Uzlādes laikā vienlaikus nospiediet ⏻ un ZEMO FREKVENČU SKAŅAS EFEKTA pogas. Iekārta tiek atiestatīta. Informācija par savienošanu pārī netiks izdzēsta.
- Ja problēma joprojām pastāv pat pēc iepriekš aprakstītās atiestatīšanas darbības, inicializējiet iekārtu, kā aprakstīts tālāk.
Atvienojiet mikro USB kabeli no mikro USB porta, izslēdziet iekārtu, pēc tam vairāk nekā 7 sekundes turiet pogu ⏻ un ☎/▶II. Indikators (zils) iemirgosies 4 reizes, un iekārtai tiks atjaunoti rūpnīcas noklusējuma iestatījumi. Tiek dzēsta visa informācija par savienošanu pārī.
- Pēc iekārtas inicializēšanas to, iespējams, nevarēs savienot ar iPhone ierīci vai datoru. Šādā gadījumā dzēsiet informāciju par šī iekārtas savienošanu pārī no iPhone ierīces vai datora un pēc tam no jauna veiciet savienošanu pārī.

Kas ir trokšņu neitralizācija?
- Trokšņu neitralizācijas shēma uztver ārējos trokšņus ar iebūvētiem mikrofoniem un sūta uz iekārtu līdzvērtīgu pretēju signālu, kas neitralizē troksnus.
  – Trokšņu neitralizācijas efekts var nebūt jūtams ļoti klusā vidē, vai arī noteikti trokšņi var būt dzirdami.
  – Trokšņu neitralizācijas efekts var mainīties atkarībā no veida, kā valkājat iekārtu.
  – Trokšņu neitralizācijas funkcija primāri ir paredzēta darbam ar zemfrekvenču joslas trokšņiem. Lai arī troksnis tiek samazināts, tas netiek pilnībā likvidēts.
  – Ja lietojat iekārtu vilcienā vai automašīnā, trokšņi var būt dzirdami atkarībā no apstākļiem uz ielas.
  – Mobilie tālruņi var izraisīt traucējumus un trokšņus. Ja tas notiek, pārvietojiet iekārtu tālāk no mobilā tālruņa.
  – Neaizsedziet austiņu mikrofonus (MIC) ar rokām. Trokšņu neitralizācijas funkcija var nedarboties pareizi (attēls C).

Citas problēmas
- Uzmanieties, lai neiespiestu pirkstus, kad saliekat iekārtu.
- Ja šo iekārtu izmantojat kā parastas austiņas ar vadu, pievienojiet tikai komplektācijā iekļauto austiņu kabeli. Pārliecinieties, vai austiņu kabelis ir cieši ievietots.
- Nenovietojiet šo iekārtu vietā, kas pakļauta mitrumam, putekļiem, sodrējiem vai tvaikiem, vai arī tiešiem saules gaismai. Neatstājiet šo iekārtu automašīnā uz ilgu laiku. Tas var izraisīt nepareizu darbību.
- BLUETOOTH ierīču lietošana var nedarboties mobilajos tālruņos atkarībā no radio viļņu stāvokļa un vietas, kur aprīkojums tiek izmantots.
- Šīs iekārtas klausīšanās lielā skaļumā var ietekmēt jūsu dzirdi.
- Satiksmes drošības nolūkos nelietojiet šo iekārtu, braucot ar automašīnu vai divriteni.
- Nelietojiet šo iekārtu vietās, kur nespēja saklausīt apkārtējās skaņas var radīt riskus, piemēram, uz dzelzceļa pārbrauktuvēm, uz vilcienu staciju platformām un būvlaukumos.
- Nenovietojiet svaru uz iekārtas, jo ilgstošas uzglabāšanas laikā tas var deformēt iekārtu.
- Nepakļaujiet iekārtu pārmērīgam triecienam.
- Tīriet iekārtu ar mīkstu, sausu drāniņu.
- Nepakļaujiet iekārtu ūdens iedarbībai. Ierīce nav ūdensdroša.
Neaizmirstiet ievērot tālāk aprakstītos piesardzības pasākumus.
  – Uzmanieties, lai neiemestu iekārtu izlietnē vai citā ar ūdeni pildītā konteinerā.
  – Neizmantojiet iekārtu mitrās vietās vai sliktos laikapstākļos, piemēram, lietū vai sniegā.
  – Neļaujiet iekārtai samirkt.
  Ja pieskaraties iekārtai ar mitrām rokām vai atstājat iekārtu slapjās drēbēs, iekārta var samirkt, kas savukārt var izraisīt iekārtas darbības traucējumus.
- Ja pēc iekārtas lietošanas izjūtat diskomfortu, nekavējoties pārtrauciet iekārtas lietošanu.
- Ilglaicīgi glabājot vai izmantojot austiņas, to uzlikas var nolietoties.
- Ja rodas šajā rokasgrāmatā neaprakstīti jautājumi vai problēmas saistībā ar šo ierīci, sazinieties ar tuvāko Sony izplatītāju.

Nomaiņai paredzētas papildu austiņu uzlikas var iegādāties pie tuvākā Sony izplatītāja.

Sērijas numura etiķetes atrašanās vieta
Skatiet attēlu D.

Saderīgie iPhone/iPod modeļi

Ierīci var izmantot tikai ar tālāk minētajiem modeļiem. Pirms lietošanas atjauniniet iPod vai iPhone uz jaunāko programmatūras versiju.
- iPhone 7 Plus
- iPhone 7
- iPhone SE
- iPhone 6s Plus
- iPhone 6s
- iPhone 6 Plus
- iPhone 6
- iPhone 5s
- iPhone 5c
- iPhone 5
- iPod touch (6. paaudze)

(kā norādīts 2016. g. decembrī)

Specifikācija

Vispārīgi

Sakaru sistēma: BLUETOOTH specifikācijas versija 4.1
Izvade: BLUETOOTH specifikācijas 2. jaudas klase
Maksimālais saziņas diapazons: tiešā redzamībā apm. 10 m[1]
Frekvenču josla: 2,4 GHz josla (2,4000–2,4835 GHz)
Modulācijas metode: FHSS
Saderīgie BLUETOOTH profili[2]:
A2DP (Advanced Audio Distribution Profile — uzlabotais audio izplatīšanas profils)
AVRCP (Audio Video Remote Control Profile — audio/video tālvadības profils)
HFP (Hands-free Profile — brīvroku profils)
HSP (Headset Profile — austiņu profils)
Atbalstītais kodeks[3]: SBC[4], AAC[5], aptX
Atbalstītā satura aizsardzības metode: SCMS-T
Pārraides diapazons (A2DP):
20 Hz – 20 000 Hz (izvēršanas frekvence 44,1 kHz)
Iekļautie priekšmeti:
Bezvadu stereo austiņas ar trokšņu neitralizāciju (1)
Mikro USB kabelis (apm. 50 cm) (1)
Austiņu kabelis (aptuveni 1,2 m) (1)
Somiņa pārnēsāšanai (1)
Uzziņu rokasgrāmata (šī lapa) (1)
Lietošanas instrukcijas (1)
Citi dokumenti (1 komplekts)

[1] Faktiskais diapazons mainās atkarībā no tādiem apstākļiem kā šķēršļi starp ierīcēm, mikroviļņu krāsns radītais magnētiskais lauks, statiskā elektrība, uztveršanas jutīgums, antenas veiktspēja, operētājsistēma, programmatūras lietotne u.c.
[2] BLUETOOTH standarta profili norāda, kāds ir mērķis sakariem starp BLUETOOTH ierīcēm.
[3] Kodeks: audio signāla saspiešana un pārveidošanas formāts
[4] Apakšjoslas kodeks
[5] Detalizētā audio kodēšana

Bezvadu stereo austiņas ar trokšņu neitralizāciju

Barošanas avots:
DC 3,65 V: iebūvēts litija jonu akumulators
5 V DC: ja uzlādei tiek izmantots USB ports
Masa: apm. 290 g
Darba temperatūra: 0 °C līdz 40 °C
Enerģijas patēriņš: 3 W
Lietošanas ilgums:
Ja izveidots savienojums, izmantojot BLUETOOTH ierīci
Mūzikas atskaņošanas ilgums:
maks., 22 stundas (NC iesl.); maks., 24 stundas (NC izsl.)
Sakaru ilgums:
maks., 20 stundas (NC iesl.); maks., 20 stundas (NC izsl.)
Gaidstāves ilgums:
maks., 20 stundas (NC iesl.); maks., 40 stundas (NC izsl.)
Savienojot ar austiņu kabeli ar NC iesl.
maks. 20 stundas
Piezīme. Lietošanas ilgums var būt mazāks atkarībā no kodeka un lietošanas apstākļiem.
Uzlādes ilgums:
apm. 7 stundas
Šo iekārtu var izmantot 3 stundas pēc 1 stundas ilgas uzlādes.
Piezīme. Uzlādes ilgums var atšķirties atkarībā no lietošanas apstākļiem.
Uzlādes temperatūra: 5 °C līdz 35 °C

Uztvērējs

Veids: slēgta tipa, dinamisks
Skaļruņu bloks: 40 mm
Frekvenču raksturlīkne: 20 Hz–20 000 Hz (savienojot ar austiņu kabeli ar NC iesl.)
Nominālā jauda: 100 mW (savienojot ar austiņu kabeli)
Pilnā pretestība:
47Ω (1 kHz) (ja savienošanai tiek izmantots austiņu kabelis un iekārta ir ieslēgta)
35 Ω (1 kHz) (ja savienošanai tiek izmantots austiņu kabelis un iekārta ir izslēgta)
Jutība:
96,4 dB/mW (ja savienošanai tiek izmantots austiņu kabelis un iekārta ir ieslēgta)
100,8 dB/mW (ja savienošanai tiek izmantots austiņu kabelis un iekārta ir izslēgta)

Mikrofons

Veids: Elektreta kondensators
Uztveršanas virziens: visaptverošs virziens
Efektīvais frekvenču diapazons: 50 Hz–8 000 Hz

Sistēmas prasības akumulatora uzlādei, izmantojot USB

Personālais dators, kurā ir instalēta jebkura no šīm operētājsistēmām un kurš ir aprīkots ar USB portu:

Operētājsistēmas
(ja izmantojat sistēmu Windows)
Windows® 10 Home / Windows® 10 Pro
Windows® 8.1 / Windows® 8.1 Pro
Windows® 8 / Windows® 8 Pro
Windows® 7
Home Basic / Home Premium / Professional / Ultimate

(ja izmantojat Mac datoru)
Mac OS X (versija 10.8 vai jaunāka)

Dizains un specifikācijas var mainīties bez brīdinājuma.

Norsk

ADVARSEL

Åpning av kabinettet utgjør en fare for elektrisk støt. Overlat alle reparasjoner til kvalifisert personell.

Ikke plasser enheten i et lite område, for eksempel en bokhylle eller et innebygd kabinett.

Ikke eksponer batteriene (batteripakken eller innsatte batterier) for høy varme (f.eks. fra direkte sollys, åpne flammer eller lignende) over lengre tid.
Ikke ta fra hverandre, åpne eller riv opp sekundære celler eller batterier.
Hvis det oppstår en cellelekkasje, må du ikke la væsken komme i kontakt med hud eller øyne. Hvis dette skjer, må du vaske det berørte området med rikelige mengder vann og oppsøke lege.
Sekundære celler og batterier må lades opp før bruk. Les alltid instruksjonene fra produsenten eller utstyrshåndbøker for å få riktige instruksjoner om lading.
Etter lengre perioder uten bruk kan det være nødvendig å lade opp og lade ut cellene eller batteriene flere ganger for å oppnå maksimal ytelse.
Avhend dem på riktig måte.

Merknad til kunder: Den følgende informasjonen gjelder bare utstyr som er solgt i land som følger EU-direktiver.
Dette produktet er produsert av eller på vegne av Sony Corporation, 1-7-1 Konan Minato-ku Tokyo, 108-0075 Japan. Forespørsler som er knyttet til om produktet er i samsvar med EU-lovgivningen, skal rettes til den autoriserte representanten, Sony Belgium, bijkantoor van Sony Europe Limited, Da Vincilaan 7-D1, 1935 Zaventem, Belgia. Ved spørsmål om service og garanti se adressene som er angitt i de separate service- og garantidokumentene.

CE

Sony Corp. erklærer herved at dette utstyret samsvarer med de spesifikke kravene og andre relevante bestemmelser i direktiv 1999/5/EC.
Du finner mer informasjon på denne nettadressen:
http://www.compliance.sony.de/

Avhending av brukte batterier og elektrisk og elektronisk utstyr (gjelder i EU-land og andre europeiske land med kildesorteringssystemer)
Når dette symbolet er oppført på produktet, batteriet eller innpakningen, skal produktet og batteriet ikke håndteres som husholdningsavfall. På noen batterier kan dette symbolet brukes sammen med et kjemisk symbol. De kjemiske symbolene for kvikksølv (Hg) eller bly (Pb) legges til hvis batteriet inneholder mer enn 0,0005 % kvikksølv eller 0,004 % bly. Hvis du passer på å kvitte deg med slike produkter og batterier på en riktig måte, bidrar du til å forhindre potensielle negative miljø- og helsekonsekvenser som skyldes feilaktig avfallshåndtering. Resirkulering av materialer bidrar til å bevare naturressurser.
I tilfeller der produkter av sikkerhets-, ytelses- eller dataintegritetsårsaker krever en permanent tilkobling til et innebygd batteri, må batteriet bare byttes av kvalifisert teknisk personell. Lever disse produktene etter endt levetid på et egnet innsamlingssted for resirkulering av batterier og elektrisk og elektronisk utstyr for å sikre at det håndteres riktig. For alle andre batterier kan du se delen om hvordan du trygt tar ut batteriet fra produktet. Lever batteriet på egnet innsamlingssted for resirkulering av brukte batterier. Kommunen, det lokale renovasjonsselskapet eller forretningen hvor du kjøpte produktet eller batteriet, kan gi mer informasjon om avhending.

Bluetooth®-merket og -logoene er registrerte varemerker som eies av Bluetooth SIG, Inc., og enhver bruk av slike merker hos Sony Corporation er på lisens.

N-Mark er et varemerke eller et registrert varemerke for NFC Forum, Inc. i USA og andre land.

Microsoft Windows og Windows Vista er registrerte varemerker eller varemerker som tilhører Microsoft Corporation i USA og/eller andre land.

Mac og Mac OS er varemerker som tilhører Apple Inc., registrert i USA og andre land.

iPhone og iPod touch er varemerker for Apple Inc., som er registrert i USA og andre land.

"Made for iPod" og "Made for iPhone" betyr at et elektronisk tilbehør har blitt laget spesielt for enten iPod eller iPhone, og at det er sertifisert av utvikleren til å oppfylle Apples ytelsesstandarder. Apple er ikke ansvarlig for betjening av denne enheten eller samsvaret med sikkerhetsstandarder og regulatoriske standarder. Merk at bruken av dette tilbehøret med iPod eller iPhone kan påvirke trådløsytelsen.

Qualcomm® er et varemerke som tilhører Qualcomm Incorporated, som er registrert i USA og andre land, og som brukes med tillatelse. Qualcomm aptX™-lyd er et varemerke som tilhører Qualcomm Technologies International, Ltd., som er registrert i USA og andre land, og som brukes med tillatelse.

Android er et varemerke som tilhører Google Inc.

Andre varemerker og -navn tilhører sine respektive eiere.

Forsiktighetsregler

Om BLUETOOTH-kommunikasjon
- Trådløs BLUETOOTH-teknologi opererer innenfor et område på omtrent ti meter. Maksimal kommunikasjonsrekkevidde kan variere avhengig av hindringer (personer, metall, vegger o.l.) eller elektromagnetiske omgivelser.
- Antennen er innebygd i enheten slik den stiplede linjen viser (fig. A). Sensitiviteten til BLUETOOTH-kommunikasjonen kan forbedres ved å endre retningen på den innebygde antennen som er koblet til BLUETOOTH-enheten. Hvis det er hindringer mellom antennen til den tilkoblede enheten og den innebygde antennen til denne enheten, kan det oppstå støy, lyden kan bli borte, eller kommunikasjon kan bli deaktivert.
- BLUETOOTH-kommunikasjon kan deaktiveres, det kan oppstå støy, eller lyden kan bli borte under følgende forhold.
  – Det befinner seg en menneskekropp mellom enheten og BLUETOOTH-enheten.
  Denne situasjonen kan forbedres ved å plassere BLUETOOTH-enheten mot antennen på enheten.
  – Det er en hindring, som for eksempel en metallgjenstand eller vegg mellom enheten og BLUETOOTH-enheten.
  – En enhet som bruker et frekvensbånd på 2,4 GHz, som for eksempel en Wi-Fi-enhet, en trådløs telefon eller en mikrobølgeovn, brukes nær denne enheten.
- Fordi BLUETOOTH-enheter og Wi-Fi (IEEE802.11b/g/n) bruker samme frekvens (2,4 GHz), kan det oppstå mikrobølgeforstyrrelser som kan resultere i støy eller at lyden blir borte, eller at kommunikasjonen deaktiveres nær en Wi-Fi-enhet. I slike tilfeller gjør du følgende.
  – Bruk denne enheten minst ti meter fra Wi-Fi-enheten.
  – Hvis enheten befinner seg innenfor ti meter av en Wi-Fi-enhet, slår du av Wi-Fi-enheten.
  – Installer enheten og BLUETOOTH-enheten så nær hverandre som mulig.
- Mikrobølger fra BLUETOOTH-enheter kan påvirke betjeningen av elektroniske medisinske enheter. Slå av denne enheten og andre BLUETOOTH-enheter på følgende steder for å unngå risiko for ulykke:
  – på steder med lettantennelig gass, for eksempel sykehus eller bensinstasjoner
  – i nærheten av automatiske dører eller brannalarmer
- Ikke bruk enheten på et fly. Radiobølger kan påvirke instrumenter og medføre en ulykke på grunn av funksjonsfeil.
- På grunn av egenskapene til den trådløse BLUETOOTH-teknologien, blir lyden som spilles av på enheten, marginalt forsinket i forhold til lyden som spilles av på BLUETOOTH-enheten når du snakker i telefonen eller lytter til musikk.
- Enheten støtter sikkerhetsfunksjoner som er i samsvar med BLUETOOTH-spesifikasjonen for sikker tilkobling under kommunikasjon ved hjelp av trådløs BLUETOOTH-teknologi. Avhengig av innstillingen kan imidlertid denne sikkerheten være utilstrekkelig. Vær forsiktig når du utfører kommunikasjon ved hjelp av trådløs BLUETOOTH-teknologi.
- Vi påtar oss ikke noe ansvar for informasjon som fanges opp under BLUETOOTH-kommunikasjon.
- Vi kan ikke garantere tilkobling til alle typer BLUETOOTH-enheter.
  – En enhet som har BLUETOOTH-funksjon, må følge BLUETOOTH-standarden som er angitt av Bluetooth SIG, Inc., og bli godkjent.
  – Selv om den tilkoblede enheten følger ovennevnte BLUETOOTH-standard, kan det hende at enkelte enheter ikke tilkobles / ikke fungerer som de skal, avhengig av enhetsfunksjonene eller -spesifikasjonene.
  – Når du snakker i telefonen håndfritt, kan støy forekomme, avhengig av enhet eller kommunikasjonsmiljø.
- Avhengig av enheten som skal kobles til, kan det hende at det tar litt tid å starte kommunikasjonen.

Hvis lyden hopper ofte under avspilling
- Situasjonen kan forbedres ved å velge lydkvalitetmodusen "prioritet på lydkvalitet". Gå til hjelpeveiledningen hvis du vil vite mer.
- Situasjonen kan forbedres ved å endre kvalitetsinnstillingene for trådløs avspilling, eller ved å velge SBC som modus for trådløs avspilling på overføringsenheten. Les bruksanvisningen som fulgte med overføringsenheten, hvis du vil ha mer informasjon.
- Hvis du bruker en smarttelefon, kan situasjonen forbedres ved å slå av unødvendige programmer eller starte smarttelefonen på nytt.

Om bruken av ringeapplikasjoner for smarttelefoner og datamaskiner
- Denne enheten støtter kun normale innkommende anrop. Ringeapplikasjoner for smarttelefoner og datamaskiner støttes ikke.

Om lading av enheten
- Denne enheten kan bare lades med USB. Det kreves en datamaskin med USB-port for å lade.
- Denne enheten kan ikke slås på og BLUETOOTH- og støydempingsfunksjonen kan ikke brukes under opplading.
- Du kan bruke enheten ved å koble til den medfølgende hodetelefonkabelen også når du lader enheten.
- Hvis du ikke bruker enheten på en lang stund, kan det hende at det oppladbare batteriet ikke holder på tilstrekkelig lading. Batteriet vil kunne holde på ladingen igjen etter at det utlades og lades flere ganger.
- Hvis du legger bort enheten en lang stund, bør du lade batteriet en gang i halvåret for å forhindre overutladning.
- Hvis tiden du kan bruke enheten blir veldig kort, bør du bytte ut det oppladbare batteriet med et nytt batteri. Kontakt din nærmeste Sony-forhandler for å få byttet ut batteriet.

Merknad om statisk elektrisitet
- Statisk elektrisitet som har samlet seg på kroppen, kan forårsake mild kribling i ørene. Hvis du vil minske denne effekten, kan du ha på klær som er laget av naturlige materialer.

Hvis enheten ikke fungerer som den skal
- Tilbakestille enheten (fig. B).
Trykk på ⏻ og BASSEFFEKT-knappene samtidig mens den lades.
Enheten tilbakestilles. Grupperingsinformasjonen slettes ikke.
- Hvis problemet vedvarer selv etter at du har tilbakestilt den slik det er beskrevet ovenfor, kan du initialisere enheten på følgende måte.
Koble mikro-USB-kabelen fra mikro-USB-porten, slå av enheten, og hold deretter nede knappene ⏻ og ☎/▶II samtidig i mer enn sju sekunder. Indikatoren (blå) blinker fire ganger, og fabrikkinnstillingene gjenopprettes. All grupperingsinformasjonen slettes.
- Etter at enheten er initialisert vil den kanskje ikke kobles til din iPhone eller datamaskin. Hvis dette skjer, sletter du grupperingsinformasjonen til enheten fra iPhone-enheten eller datamaskinen og grupperer dem deretter på nytt.

Hva er støydemping?
- Den støydempende kretsen registrerer faktisk utvendig støy med innebygde mikrofoner og sender et dempende, motsatt rettet signal til enheten.
  – Den støydempendevirkningen vil kanskje ikke være så merkbar i veldig stille omgivelser, eller noe støy vil kunne høres.
  – Den støydempende virkningen kan variere avhengig av hvordan du har på enheten.
  – Den støydempende funksjonen fungerer først og fremst ved lavfrekvent støy. Selv om støy reduseres, dempes den ikke fullstendig.
  – Når du bruker enheten på et tog eller i en bil, kan støy forekomme avhengig av gateforholdene.
  – Mobiltelefoner kan forårsake interferens og støy. Hvis dette skulle skje, plasserer du enheten lengre unna mobiltelefonen.
  – Ikke dekk til mikrofonene til hodesettet (MIC) med hendene. Den støydempende funksjonen vil kanskje ikke fungere riktig (fig. C).

Annet
- Pass på at du ikke får fingeren i klem i enheten når du slår den sammen.
- Når du bruker enheten som kablede hodetelefoner, bruker du bare den medfølgende hodetelefonkabelen. Kontroller at hodetelefonkabelen sitter godt.
- Ikke plasser denne enheten på et sted som er utsatt for fuktighet, støv, sot, damp eller direkte sollys. Ikke la enheten ligge igjen i bilen over lengre tid. Det kan føre til feil.
- Avhengig av radiobølgeforholdene og stedet det utstyret brukes, er det ikke sikkert at BLUETOOTH-enheten vil fungere på mobiltelefoner.
- Hvis du lytter til enheten med høyt volum, kan det påvirke hørselen.
- Av hensyn til trafikksikkerheten bør du ikke bruke enheten mens du kjører eller sykler.
- Ikke bruk enheten på steder hvor det vil være farlig dersom du ikke hører lyder fra omgivelsene, som for eksempel ved en jernbaneovergang, på perrongen på en togstasjon og på byggeplasser.
- Du må ikke legge vekt eller trykk på denne enheten, ettersom dette kan føre til at enheten deformeres ved oppbevaring over lengre tid.
- Ikke utsette enheten for kraftige fysiske støt.
- Bruk en myk og tørr klut til å rengjøre enheten.
- Ikke utsett enheten for vann. Enheten er ikke vanntett.
Pass på at du følger forholdsreglene nedenfor.
  – Pass på at du ikke mister enheten i en vask eller annen beholder med vann.
  – Ikke bruk enheten på fuktige steder eller i dårlig vær, som for eksempel i regn- eller snøvær.
  – Ikke la enheten bli våt.
  Hvis du berører enheten med våte hender eller putter enheten i et fuktig klesplagg, kan enheten bli våt og føre til at den ikke virker som den skal.
- Hvis du opplever ubehag etter bruk av enheten, må du umiddelbart stoppe å bruke den.
- Øreputene kan forringes ved oppbevaring eller bruk over lengre tid.
- Hvis du har spørsmål om eller problemer med denne enheten som ikke er beskrevet i denne håndboken, kontakter du den nærmeste Sony-forhandleren.

Erstatningsøreputer kan bestilles som ekstrautstyr fra din nærmeste Sony-forhandler.

Plassering av serienummeretiketten
Se fig. D.

Kompatible iPhone-/iPod-modeller

Enheten kan bare brukes med følgende modeller. Oppdater iPod eller iPhone med den nyeste programvaren før bruk.
- iPhone 7 Plus
- iPhone 7
- iPhone SE
- iPhone 6s Plus
- iPhone 6s
- iPhone 6 Plus
- iPhone 6
- iPhone 5s
- iPhone 5c
- iPhone 5
- iPod touch (6. generasjon)

(Per desember 2016)

Spesifikasjoner

Generelt

Kommunikasjonssystem: BLUETOOTH-spesifikasjon, versjon 4.1
Ut: BLUETOOTH-spesifikasjon, strømklasse to
Maksimal kommunikasjonsrekkevidde: Synslinje på omtrent 10 m[1]
Frekvensbånd: 2,4 GHz-bånd (2,4000–2,4835 GHz)
Modulasjonsmåte: FHSS
Kompatible BLUETOOTH-profiler[2]:
A2DP (Advanced Audio Distribution Profile)
AVRCP (Audio Video Remote Control Profile)
HFP (Hands-free Profile)
HSP (Headset Profile)
Støttet kodek[3]: SBC[4], AAC[5], aptX
Støttet innholdsbeskyttelsesmetode: SCMS-T
Overføringsområde (A2DP):
20-20 000 Hz (samplingfrekvens 44,1 kHz)
Innhold i pakken:
Trådløst, støydempende stereohodesett (1)
Mikro-USB-kabel (ca. 50 cm) (1)
Hodetelefonkabel (ca. 1,2 m) (1)
Bæreveske (1)
Veiledning (dette arket) (1)
Bruksanvisning (1)
Andre dokumenter (1 sett)

[1] Den faktiske rekkevidden varierer avhengig av faktorer som blant annet hindringer mellom enhetene, magnetiske felt rundt en mikrobølgeovn, statisk elektrisitet, mottaksfølsomhet, antenneytelse, operativsystem, programvare osv.
[2] BLUETOOTH-standardprofiler angir formålet med BLUETOOTH-kommunikasjon mellom enheter.
[3] Kodek: Lydsignalkomprimering og konverteringsformat
[4] Kodek for underbånd
[5] Avansert lydkoding

Trådløst støydempende stereohodesett

Strømkilde:
DC 3,65 V: Innebygd oppladbart litiumionbatteri
DC 5 V: Når du lader med USB
Masse: Ca. 290 g
Driftstemperatur: 0 til 40 °C
Nominelt strømforbruk: 3 W
Timer med bruk:
Ved tilkobling via BLUETOOTH-enhet.
Musikkavspillingstid:
Maks. 22 timer (NC PÅ), Maks. 24 timer (NC AV)
Kommunikasjonstid:
Maks. 20 timer (NC PÅ), Maks. 20 timer (NC AV)
Standbytid:
Maks. 20 timer (NC PÅ), Maks. 40 timer (NC AV)
Ved tilkobling via hodetelefonkabelen med NC PÅ
Maks. 20 timer
Obs! Antall timer med bruk kan være kortere avhengig av kodeken og bruksforholdene.
Oppladningstid:
Ca. 7 timer
Denne enheten kan brukes i 3 timer etter 1 times lading.
Obs! Hvor lang tid det tar å lade kan variere avhengig av forholdene for bruk.
Ladetemperatur: 5–35 °C

Receiver

Type: Lukket, dynamisk
Driverenhet: 40 mm
Frekvensrespons: 20–20 000 Hz (ved tilkobling via hodetelefonkabelen med NC PÅ)
Effekthåndteringskapasitet: 100 MW (når du kobler til via hodetelefonkabelen)
Impedans:
47 Ω (1 kHz) (ved tilkobling med hodetelefonkabel når enheten er slått på)
35 Ω (1 kHz) (ved tilkobling med hodetelefonkabel når enheten er slått av)
Følsomhet:
96,4 dB/mW (ved tilkobling med hodetelefonkabel når enheten er slått på)
100,8 dB/mW (ved tilkobling med hodetelefonkabel når enheten er slått av)

Mikrofon

Type: Elektret kondensator
Direktivitet: Retningsuavhengig
Effektivt frekvensområde: 50 Hz – 8 000 Hz

Systemkrav for batterilading via USB

Datamaskinen må ha en USB-port, og et av følgende operativsystemer må være forhåndsinstallert:

Operativsystemer
(når du bruker Windows)
Windows® 10 Home / Windows® 10 Pro
Windows® 8.1 / Windows® 8.1 Pro
Windows® 8 / Windows® 8 Pro
Windows® 7
Home Basic / Home Premium / Professional / Ultimate

(når du bruker en Mac)
Mac OS X (versjon 10.8 eller nyere)

Design og spesifikasjoner kan bli endret uten nærmere varsel.

Srpski

UPOZORENJE

Da biste umanjili rizik od strujnog udara, ne otvarajte kućište uređaja. Popravke bi trebalo da obavljaju samo ovlašćeni serviseri.

Ne postavljajte uređaj u uski prostor poput police za knjige ili ugradnog ormarića.

Ne izlažite baterije (punjivu bateriju ili instalirane baterije) visokim temperaturama, na primer sunčevom svetlu, vatri i sličnim izvorima tokom dugog vremena.
Nemojte rastavljati, otvarati ni cepati sekundarne ćelije ili baterije.
U slučaju curenja ćelije, nemojte dozvoliti da tečnost dođe u kontakt sa kožom ili očima. Ako dođe do kontakta, isperite pogođeno područje velikom količinom vode i potražite pomoć lekara.
Sekundarne ćelije i baterije treba napuniti pre korišćenja. Uputstva za ispravno punjenje uvek tražite u uputstvu proizvođača ili u priručniku za opremu.
Nakon dužeg vremena skladištenja biće potrebno da napunite i ispraznite ćelije ili baterije nekoliko puta kako biste zadržali maksimalne performanse.
Odlažite na odgovarajući način.

Napomena za korisnike: sledeće informacije se odnose samo na opremu koja se prodaje u zemljama u kojima se primenjuju direktive Evropske unije
Ovaj uređaj je proizvela kompanija Sony Corporation, 1-7-1 Konan Minato-ku Tokyo, 108-0075 Japan ili ga je za nju proizvela neka druga kompanija. Sva pitanja u vezi sa usaglašenošću proizvoda sa zakonima Evropske unije bi trebalo da pošaljete ovlašćenom predstavniku, Sony Belgium, bijkantoor van Sony Europe Limited, Da Vincilaan 7-D1, 1935 Zaventem, Belgija. Za sva pitanja u vezi sa servisom ili garancijom pogledajte adrese koje su navedene na zasebnom servisnom ili garantnom listu.

CE

Sony Corp. ovim izjavljuje da je oprema u skladu sa osnovnim zahtevima i ostalim relevantnim odredbama direktive 1999/5/EC.
Detaljnije informacije možete da vidite na sledećoj URL adresi:
http://www.compliance.sony.de/

Odlaganje potrošenih baterija i električne i elektronske opreme (primenljivo u Evropskoj uniji i ostalim evropskim zemljama koje imaju sisteme za odvojeno sakupljanje otpada)
Ovaj simbol na proizvodu, bateriji ili pakovanju označava da se proizvod i baterija ne smeju tretirati kao kućni otpad. Na nekim baterijama se pored ovog simbola može nalaziti i hemijski simbol. Hemijski simbol za živu (Hg) ili olovo (Pb) se dodaje ako baterija sadrži više od 0,0005% žive ili 0,004% olova. Pravilnim odlaganjem proizvoda i baterija pomažete u sprečavanju mogućih štetnih posledica po okolinu i ljudsko zdravlje do kojih može doći usled nepravilnog odlaganja otpada. Reciklažom materijala pomažete očuvanje prirodnih resursa.
Ako proizvodi zahtevaju stalno prisustvo baterije zbog bezbednosti, performansi ili celovitosti podataka, takvu bateriju bi trebalo da zameni isključivo obučeni serviser. Da biste bili sigurni da će baterija i električna i elektronska oprema biti pravilno zbrinuti, predajte potrošene proizvode na odgovarajućem mestu za prikupljanje i reciklažu električne i elektronske opreme. Za sve ostale baterije pogledajte poglavlje o bezbednom uklanjaju baterije iz proizvoda. Predajte bateriju na odgovarajućem mestu za prikupljanje i reciklažu potrošenih baterija. Za detaljnije informacije o reciklaži ovog proizvoda ili baterije, kontaktirajte lokalnu upravu, komunalnu službu ili prodavnicu u kojoj ste kupili proizvod ili bateriju.

Oznaka Bluetooth® i logotipi su registrovani zaštićeni znakovi u vlasništvu kompanije Bluetooth SIG, Inc. i kompanija Sony Corporation ih koristi pod licencom.

N-Mark je zaštićeni znak ili registrovani zaštićeni znak kompanije NFC Forum, Inc. u Sjedinjenim Američkim Državama i drugim zemljama.

Microsoft, Windows i Windows Vista su registrovani zaštićeni znakovi ili zaštićeni znakovi kompanije Microsoft Corporation u Sjedinjenim Američkim Državama i/ili drugim zemljama.

Mac i Mac OS su zaštićeni znakovi kompanije Apple Inc., registrovani u SAD i drugim zemljama.

iPhone i iPod touch su zaštićeni znakovi kompanije Apple Inc., registrovani u SAD i drugim zemljama.

„Made for iPod" i „Made for iPhone" znači da je elektronska oprema posebno dizajnirana za rad sa iPod ili iPhone uređajima i sertifikovana od strane proizvođača tako da ispunjava standarde za performanse kompanije Apple. Apple ne odgovara za rad ovog uređaja niti za njegovu usklađenost sa bezbednosnim standardima i propisima. Imajte u vidu to da upotreba ove dodatne opreme sa iPod ili iPhone uređajem može da utiče na performanse bežične veze.

Qualcomm® je zaštićeni znak kompanije Qualcomm Incorporated, registrovane u Sjedinjenim Američkim Državama i drugim zemljama i koristi se uz dozvolu. Qualcomm aptX™ audio je zaštićeni znak kompanije Qualcomm Technologies International, Ltd., registrovane u Sjedinjenim Američkim Državama i drugim zemljama i koristi se uz dozvolu.

Android je zaštićeni znak kompanije Google Inc.

Svi ostali zaštićeni znakovi i zaštićena imena pripadaju svojim vlasnicima.

Mere opreza

O BLUETOOTH komunikaciji
- BLUETOOTH bežična tehnologija radi u opsegu od oko 10 m. Maksimalni opseg komunikacije može da se razlikuje u zavisnosti od prepreka (neka osoba, metal, zid itd.) ili elektromagnetnog okruženja.
- Antena je ugrađena u jedinicu kao što je prikazano tačkastom linijom (slika A). Osetljivost BLUETOOTH komunikacija će se poboljšati ako ugrađenu antenu usmerite ka povezanom BLUETOOTH uređaju. Kada se između antene povezanog uređaja i antene ove jedinice nađu prepreke, može da dođe do pojave šuma, zvuk može da bude isprekidan ili komunikacija može da bude onemogućena.
- BLUETOOTH komunikacija može da bude onemogućena, može da dođe do pojave šuma ili zvuk može da bude isprekidan pod sledećim okolnostima.
  – Između jedinice i BLUETOOTH uređaja se nalazi ljudsko telo.
  Ova situacija se može rešiti postavljanjem BLUETOOTH uređaja okrenutog ka anteni jedinice.
  – Između jedinice i BLUETOOTH uređaja se nalazi neka prepreka poput metala ili zida.
  – U blizini ove jedinice se koristi uređaj koji koristi frekventni opseg od 2,4 GHz, kao što je Wi-Fi uređaj, bežični telefon ili mikrotalasna pećnica.
- Pošto BLUETOOTH uređaji i Wi-Fi (IEEE802.11b/g/n) koriste istu frekvenciju (2,4 GHz), može doći do mikrotalasnih smetnji koje dovode do šuma, prekida zvučnog signala ili nemogućnosti komunikacije ako se ova jedinica koristi u blizini Wi-Fi uređaja. U tom slučaju, uradite sledeće.
  – Koristite ovu jedinicu na udaljenosti od najmanje 10 metara od Wi-Fi uređaja.
  – Ako jedinicu koristite na udaljenosti manjoj od 10 m od Wi-Fi uređaja, isključite taj uređaj.
  – Instalirajte ovu jedinicu i BLUETOOTH uređaj što bliže jedno drugom.
- Mikrotalasi koje emituje BLUETOOTH uređaj mogu da utiču na rad elektronskih medicinskih uređaja. Isključite ovu jedinicu i druge BLUETOOTH uređaje na sledećim lokacijama, jer mogu da dovedu do nezgode:
  – Na mestima gde je prisutan zapaljivi gas, u bolnici, vozu, avionu ili na benzinskoj pumpi.
  – u blizini automatskih vrata ili požarnog alarma
- Ne koristite ovu jedinicu u avionu. Radio talasi mogu da utiču na instrumente, izazivajući nezgodu zbog kvara.
- Zbog karakteristika BLUETOOTH bežične tehnologije, zvuk koji se reprodukuje na ovoj jedinici malo zaostaje u odnosu na zvuk koji se reprodukuje na BLUETOOTH uređaju u toku razgovora telefonom ili slušanja muzike.
- Ova jedinica podržava bezbednosne mogućnosti koje su u skladu sa BLUETOOTH standardom kako bi se obezbedila sigurna veza kada se koristi bežična tehnologija BLUETOOTH, ali bezbednost možda neće biti dovoljna što zavisi od podešavanja. Budite oprezni kada komunicirate koristeći bežičnu tehnologiju BLUETOOTH.
- Mi ne preuzimamo nikakvu odgovornost za curenje informacija tokom BLUETOOTH komunikacije.
- Ne garantuje se mogućnost povezivanja sa svim BLUETOOTH uređajima.
  – Uređaj koji sadrži funkciju BLUETOOTH mora obavezno da bude usklađen sa BLUETOOTH standardom koji je odredila organizacija Bluetooth SIG, Inc. i da bude autorizovan.
  – Čak i ako je povezani uređaj usklađen sa pomenutim BLUETOOTH standardom, neki uređaji možda neće biti povezani ili ispravno raditi, u zavisnosti od funkcija ili specifikacija uređaja.
  – U toku telefonskog razgovora bez upotrebe ruku, može da dođe do šuma, u zavisnosti od uređaja ili okruženja komunikacije.
- U zavisnosti od uređaja koji se povezuje, možda će biti potrebno izvesno vreme da komunikacija započne.

Ako je zvuk često isprekidan tokom reprodukcije.
- Situacija se može rešiti postavljanjem režima kvaliteta zvuka na „prioritet je kvalitet zvuka". Za više detalja, pogledajte Vodič za pomoć.
- To stanje može da se poboljša ako promenite postavke kvaliteta reprodukcije pri bežičnoj vezi ili režim reprodukcije pri bežičnoj vezi na uređaju koji emituje signal fiksno podesite na SBC. Detaljne informacije potražite u uputstvu za upotrebu koje ste dobili uz uređaj koji emituje signal.
- Ako koristite pametni telefon, situacija se može rešiti isključivanjem nepotrebnih aplikacija ili ponovnim pokretanjem pametnog telefona.

O korišćenju aplikacija za pozivanje za pametne telefone i računare
- Ova jedinica podržava samo normalne dolazne pozive. Aplikacije za pozivanje za pametne telefone i računare nisu podržane.

O punjenju jedinice
- Ova jedinica može da se puni samo pomoću USB veze. Za punjenje je potreban računar sa USB portom.
- Ova jedinica ne može da se uključi, niti funkcije BLUETOOTH i smanjenje šuma mogu da se koriste, u toku punjenja.
- Jedinicu možete da koristite tako što ćete povezati isporučeni kabl za slušalice, čak i u toku punjenja jedinice.
- Ako jedinicu ne koristite tokom dugog vremena, punjiva baterija možda neće ostati dovoljno napunjena. Baterija će moći pravilno da zadrži nivo napunjenosti nakon nekoliko ponovljenih ciklusa pražnjenja i punjenja.
- Ako uskladištite jedinicu na duže vreme, napunite bateriju jednom u šest meseci da biste sprečili da se previše isprazni.
- Ako vreme tokom kojeg možete da koristite jedinicu postane veoma kratko, punjivu bateriju treba da zamenite novom. Kontaktirajte najbližeg Sony prodavca radi zamene baterije.

Napomena o statičkom elektricitetu
- Statički elektricitet koji se nakuplja u telu može da izazove blago peckanje u ušima. Da biste umanjili taj efekat, nosite odeću od prirodnih materijala.

Ako jedinica ne radi pravilno
- Resetujte jedinicu (slika B).
Istovremeno pritisnite ⏻ i dugmad BASS EFFECT (EFEKTI BASA) tokom punjenja. Jedinica će biti resetovana. Informacije o uparivanju nisu izbrisane.
- Ako problem nastavi da se pojavljuje čak i nakon pomenutog postupka resetovanja, inicijalizujte jedinicu na sledeći način.
Izvadite mikro USB kabl iz mikro USB ulaza, isključite jedinicu, a zatim istovremeno pritisnite dugmad ⏻ i ☎/▶II i držite ih pritisnutim najmanje 7 sekundi. Indikator (plavi) će zatrepteriti 4 puta, a jedinica će se resetovati na fabrička podešavanja. Sve informacije o uparivanju će biti izbrisane.
- Kada se jedinica inicijalizuje, možda neće moći da se poveže sa iPhone uređajem ili računarom. U tom slučaju, izbrišite informacije o uparivanju jedinice sa iPhone uređaja ili računara, a zatim ih ponovo uparite.

Šta je to funkcija smanjenja šuma?
- Elektronsko kolo za smanjenje šuma zaista otkriva spoljni šum pomoću ugrađenih mikrofona i šalje jednak, ali suprotan signal za smanjenje šuma u jedinicu.
  – Efekat smanjenja šuma ne može da bude izražen u veoma tihom okruženju ili je neke šumove moguće čuti.
  – Efekat smanjenja šuma može da se razlikuje u zavisnosti od toga kako nosite jedinicu.
  – Funkcija smanjenja šuma prevashodno funkcioniše u slučaju šuma u pojasu niske frekvencije. Iako je šum umanjen, nije potpuno poništen.
  – Kada jedinicu koristite u vozu ili automobilu, šum može da se javi u zavisnosti od stanja na ulici.
  – Mobilni telefoni mogu da izazovu interferenciju i šum. Ako se to desi, pomerite jedinicu dalje od mobilnog telefona.
  – Ne pokrivajte mikrofone na slušalicama (MIC) svojim rukama. Funkcija smanjenja šuma možda neće raditi pravilno (slika C).

Ostalo
- Pazite da ne ukliještite prst u jedinici kada je preklapate.
- Kada jedinicu koristite kao žičane slušalice, koristite isključivo isporučeni kabl za slušalice. Uverite se da je kabl za slušalice čvrsto umetnut.
- Ne postavljajte ovu jedinicu na mesto izloženo vlazi, prašini, gareži ili pari niti je izlažite direktnoj sunčevoj svetlosti. Ne ostavljajte jedinicu u automobilu tokom dužeg vremena. To može dovesti do kvara.
- Korišćenje BLUETOOTH uređaja možda neće raditi na mobilnim telefonima, u zavisnosti od stanja radio talasa i lokacije na kojoj se oprema koristi.
- Slušanje ove jedinice pri visokoj jačini zvuka može uticati na vaš sluh.
- Zbog bezbednosti saobraćaja, nemojte da koristite ovu jedinicu tokom vožnje automobila ili bicikla.
- Ne koristite jedinicu na mestima na kojima bi bilo opasno ako ne čujete zvuk okruženja, kao što su prelazi železničke pruge, platforme na železničkim stanicama i gradilišta.
- Ne izlažite ovu jedinicu velikoj težini ili pritisku jer to može da izazove njenu deformaciju tokom dugog skladištenja.
- Ne izlažite jedinicu prekomernim udarima.
- Jedinicu čistite mekom i suvom tkaninom.
- Ne izlažite jedinicu vodi. Jedinica nije vodootporna.
Imajte na umu mere opreza navedene u nastavku.
  – Pazite da ne ispustite jedinicu u lavabo ili neku posudu napunjenu vodom.
  – Ne koristite jedinicu na vlažnim mestima ili po lošem vremenu, kao što je kiša ili sneg.
  – Nemojte da pokvasite jedinicu.
  Ako dodirnete jedinicu mokrim rukama ili je dovedete u dodir sa vlažnom odećom, ona može da se pokvasi i to može da dovede do njenog kvara.
- Ako vam se javi osećaj nelagodnosti nakon korišćenja jedinice, odmah prestanite da je koristite.
- Jastučići za uši mogu da propadnu zbog dugotrajnog skladištenja ili korišćenja.
- Ako imate bilo kakva pitanja ili probleme u vezi sa ovom jedinicom koji nisu obrađeni u ovom priručniku, obratite se najbližem Sony prodavcu.

Opcionalnu zamenu za jastučiće za uši možete da naručite kod najbližeg Sony prodavca.

Lokacija oznake sa serijskim brojem
Pogledajte sliku D.

Kompatibilni iPhone/iPod modeli

Ovu jedinicu možete da koristite samo sa sledećim modelima. Pre korišćenja ažurirajte svoj iPod ili iPhone na najnoviju verziju softvera.
- iPhone 7 Plus
- iPhone 7
- iPhone SE
- iPhone 6s Plus
- iPhone 6s
- iPhone 6 Plus
- iPhone 6
- iPhone 5s
- iPhone 5c
- iPhone 5
- iPod touch (šesta generacija)

(Od decembra 2016)

Specifikacije

Opšte

Sistem za komunikaciju: BLUETOOTH specifikacija verzije 4.1
Izlaz: BLUETOOTH specifikacija snage Class 2
Maksimalni opseg komunikacije: Optička vidljivost približno 10 m[1]
Frekventni pojas: Pojas od 2,4 GHz (2,4000 GHz – 2,4835 GHz)
Metod modulacije: FHSS
Kompatibilni BLUETOOTH profili[2]:
A2DP (Advanced Audio Distribution Profile)
AVRCP (Audio Video Remote Control Profile)
HFP (Hands-free Profile)
HSP (Headset Profile)
Podržani kodek[3]: SBC[4], AAC[5], aptX
Podržani metod zaštite sadržaja: SCMS-T
Opseg prenosa (A2DP):
20 Hz – 20.000 Hz (Frekvencija uzorkovanja 44,1 kHz)
Stavke koje se dobijaju:
Bežične stereo slušalice sa mikrofonom i funkcijom smanjenja šuma (1)
Mikro-USB kabl (približno 50 cm) (1)
Kabl za slušalice (približno 1,2 m) (1)
Tašna za nošenje (1)
Referentni vodič (ovaj list) (1)
Uputstvo za upotrebu (1)
Ostali dokumenti (1 komplet)

[1] Stvarni opseg će se razlikovati u zavisnosti od faktora kao što su prepreke između uređaja, magnetno polja oko mikrotalasne rerne, statičkog elektriciteta, osetljivosti prijema, performansi antene, operativnog sistema, softverske aplikacije itd.
[2] BLUETOOTH standardni profili ukazuju na svrhu BLUETOOTH komunikacije između uređaja.
[3] Kodek: Kompresija audio signala i format konverzije
[4] Subband Codec
[5] Advanced Audio Coding

Bežične stereo slušalice sa mikrofonom i funkcijom smanjenja šuma

Izvor napajanja:
DC 3,65 V: Ugrađena litijum-jonska punjiva baterija
DC 5 V: Kada se puni pomoću USB veze
Masa: Približno 290 g
Radna temperatura: 0 °C do 40 °C
Nominalna potrošnja energije: 3 W
Vreme korišćenja:
Kada se povezuje preko BLUETOOTH uređaja
Vreme reprodukovanja muzike:
Maks. 22 sata (uključeno potiskivanje buke), Maks. 24 sata (isključeno potiskivanje buke)
Vreme komunikacije:
Maks. 20 sati (uključeno potiskivanje buke), Maks. 20 sati (isključeno potiskivanje buke)
Vreme u režimu mirovanja:
Maks. 20 sati (uključeno potiskivanje buke), Maks. 40 sati (isključeno potiskivanje buke)
Prilikom povezivanja preko kabla slušalica sa uključenim potiskivanjem buke
Maks. 20 sati
Napomena: Vreme korišćenja može da bude kraće u zavisnosti od kodeka i uslova korišćenja.
Vreme punjenja:
Približno 7 sati
Ova jedinica se može koristiti 3 sata nakon 1 sata punjenja.
Napomena: Vreme punjenja može da bude različito u zavisnosti od uslova korišćenja.
Temperatura pri punjenju: 5 °C do 35 °C

Prijemnik

Tip: Zatvoreni, dinamički
Jedinica zvučnika: 40 mm
Frekventni odziv: 20 Hz – 20.000 Hz (kada se povezuje preko kabla slušalica sa uključenim potiskivanjem buke)
Kapacitet snage: 100 mW (kada se povezuje preko kabla za slušalice)
Impedansa:
47 Ω (1 kHz) (kada se povezuje preko kabla za slušalice sa uključenom jedinicom)
35 Ω (1 kHz) (kada se povezuje preko kabla za slušalice sa isključenom jedinicom)
Osetljivost:
96,4 dB/mW (kada se povezuje preko kabla za slušalice sa uključenom jedinicom)
100,8 dB/mW (kada se povezuje preko kabla za slušalice sa isključenom jedinicom)

Microphone

Tip: Električni dipolni kondenzator
Usmerenost: Neusmereni
Efektivni frekventni opseg: 50 Hz – 8.000 Hz

Sistemski zahtevi za punjenje baterije pomoću USB veze

Lični računar sa instaliranim bilo kojim od sledećih operativnih sistema i opremljen USB portom:

Operativni sistemi
(kada koristite Windows)
Windows® 10 Home / Windows® 10 Pro
Windows® 8.1 / Windows® 8.1 Pro
Windows® 8 / Windows® 8 Pro
Windows® 7
Home Basic / Home Premium / Professional / Ultimate

(kada koristite Mac)
Mac OS X (verzija 10.8 ili novija)

Dizajn i specifikacije su podložni promenama bez najave.

Svenska

VARNING!

Öppna inte höljet, så undviker du elektriska stötar. Låt endast kvalificerad personal utföra service.

Placera inte anläggningen där det är ont om utrymme, till exempel i en bokhylla eller inbyggnadslåda.

Utsätt inte batterierna (lösa eller i anläggningen) för hög värme, till exempel direkt solljus, eld eller liknande, under längre tid.
Ta inte isär, öppna eller ta sönder sekundära celler eller batterier.
Låt inte vätskan komma i kontakt med huden eller ögonen om en cell läcker. Om så har skett, tvätta det berörda området med stora mängder vatten och kontakta läkare.
Sekundära celler och batterier måste laddas före användning. Läs alltid tillverkarens instruktioner eller utrustningens användarhandbok för korrekta laddningsinstruktioner.
Efter lång tids förvaring kan det vara nödvändigt att ladda och ladda ur celler eller batterier flera gånger för att uppnå maximal prestanda.
Kasseras på lämpligt sätt.

Kundinformation: Följande information gäller endast utrustning som säljs i länder med gällande EU-direktiv
Denna produkt har tillverkats av eller på uppdrag av Sony Corporation, 1-7-1 Konan Minato-ku Tokyo, 108-0075 Japan. Frågor gällande produktöverensstämmelser enligt EU:s lagar hänvisas till auktoriserad representant, Sony Belgium, bijkantoor van Sony Europe Limited, Da Vincilaan 7-D1, 1935 Zaventem, Belgien. Adresser och kontaktinformation för service- och garantiärenden finns i den separata service- och garantidokumentationen.

CE

Härmed intygar Sony Corp. att denna utrustning uppfyller väsentliga krav och andra relevanta bestämmelser i direktivet 1999/5/EG.
Här hittar du mer information:
http://www.compliance.sony.de/

Avfallshantering av uttjänta batterier och elektriska och elektroniska produkter (gäller i EU och andra europeiska länder med separata insamlingssystem)
Denna symbol på produkten, batteriet eller förpackningen anger att produkten och batteriet inte får behandlas som vanligt hushållsavfall. På vissa batterier kan denna symbol användas i kombination med en kemisk symbol. Den kemiska symbolen för kvicksilver (Hg) eller bly (Pb) läggs till om batteriet innehåller mer än 0,0005 % kvicksilver eller 0,004 % bly. När produkterna och batterierna kasseras på rätt sätt kan det förebygga de potentiella negativa miljö- och hälsoeffekter som kan uppstå vid felaktig avfallshantering. Återvinning av material hjälper till att bevara naturens resurser.
För produkter som av säkerhets-, prestanda- eller dataintegritetsskäl kräver permanent anslutning av ett inbyggt batteri, bör detta batteri endast bytas av behörig servicetekniker. Lämna det förbrukade batteriet och den elektriska och elektroniska utrustningen på en återvinningsstation för elektriska och elektroniska produkter för att garantera korrekt hantering. Information om övriga batterier finns i avsnittet om hur du tar ut batterierna ur produkten på ett säkert sätt. Lämna in batteriet på en återvinningsstation i behållaren för förbrukade batterier. Om du vill ha mer information om återvinningen av produkten eller batteriet, kontaktar du ditt kommunkontor, den lokala sophämtningstjänsten eller återförsäljaren där du köpte produkten eller batteriet.

Bluetooth®-ordmärket och -logotyperna är registrerade varumärken som tillhör Bluetooth SIG, Inc., och all användning av dessa logotyper av Sony Corporation sker under licens.

N-Mark är ett varumärke eller registrerat varumärke som tillhör NFC Forum, Inc. i USA och andra länder.

Microsoft, Windows och Windows Vista är varumärken eller registrerade varumärken som tillhör Microsoft Corporation i USA och/eller andra länder.

Mac och Mac OS är varumärken som tillhör Apple Inc. i USA och andra länder.

iPhone och iPod touch är varumärken som tillhör Apple Inc. och är registrerade i USA och andra länder.

Made for iPod och Made for iPhone innebär att ett elektroniskt tillbehör har utformats specifikt för anslutning till iPod respektive iPhone samt att produkten certifierats av utvecklaren för att uppfylla prestandakraven från Apple. Apple kan inte hållas ansvarigt för den här enhetens funktion eller uppfyllande av regulatoriska säkerhetsstandarder. Obs! Om detta tillbehör används tillsammans med iPod eller iPhone kan det påverka trådlösa funktioner.

Qualcomm® är ett varumärke som tillhör Qualcomm Incorporated. Varumärket är registrerat i USA och andra länder och används med tillstånd. Qualcomm aptX™ audio är ett varumärke som tillhör Qualcomm Technologies International, Ltd. Varumärket är registrerat i USA och andra länder och används med tillstånd.

Android är ett varumärke som tillhör Google Inc.

Övriga varumärken och märkesnamn tillhör respektive företag.

Försiktighetsåtgärder

Om BLUETOOTH-kommunikation
- Den trådlösa BLUETOOTH-tekniken fungerar inom en räckvidd på cirka tio meter. Maximal räckvidd för kommunikationen kan variera beroende på hinder i vägen (personer, metall, väggar och annat) eller elektromagnetiska störningar.
- Antennen är inbyggd i enheten och illustreras med den prickade linjen (figur A). Du kan förbättra BLUETOOTH-kommunikationens känslighet genom att rikta den inbyggda antennen mot den anslutna BLUETOOTH-enheten. Hinder mellan antennen på den anslutna enheten och den inbyggda antennen i denna enhet kan orsaka brus eller avklippt ljud, eller omöjliggöra kommunikation.
- BLUETOOTH-kommunikation kan utebli, eller så kan brus och avklippt ljud förekomma i följande förhållanden:
  – En person befinner sig mellan enheten och BLUETOOTH-enheten. Kommunikationen fungerar bättre om du vänder BLUETOOTH-enheten mot enhetens antenn.
  – Det finns ett hinder, till exempel metall eller en vägg, mellan enheten och BLUETOOTH-enheten.
  – En enhet använder 2,4 GHz-frekvens i närheten av enheten, till exempel en Wi-Fi-enhet, trådlös telefon eller mikrovågsugn.
- Om enheten används i närheten av en Wi-Fi-enhet kan det uppstå mikrovågsstörningar som resulterar i brus eller avklippt ljud eller utebliven kommunikation, eftersom BLUETOOTH-enheter och Wi-Fi (IEEE802.11b/g/n) använder samma frekvens (2,4 GHz). Gör i så fall följande:
  – Använd denna enhet på minst tio meters avstånd från Wi-Fi-enheten.
  – Om denna enhet används inom tio meters avstånd från Wi-Fi-enheten, stäng av Wi-Fi-enheten.
  – Installera denna enhet och BLUETOOTH-enheten så nära varandra som möjligt.
- Mikrovågor från BLUETOOTH-enheter kan påverka funktionen hos elektronisk medicinsk utrustning. Stäng av enheten och andra BLUETOOTH-enheter på följande platser, eftersom de kan orsaka olycksfall:
  – på platser med lättantändlig gas, till exempel sjukhus och bensinstationer
  – nära automatiska dörrar eller brandlarm
- Använd inte enheten ombord på flygplan. Radiovågorna kan påverka instrument så att de slutar fungera och orsaka olyckor.
- På grund av egenskaper hos den trådlösa BLUETOOTH-tekniken kan det hända att ljuduppspelningen på headsetet sker med viss fördröjning från ljuduppspelningen på BLUETOOTH-enheten när du talar i telefon eller lyssnar på musik.
- Enheten har stöd för säkerhetsfunktioner som uppfyller BLUETOOTH-standarden för att skydda anslutningen vid trådlös BLUETOOTH-kommunikation. Skyddet kanske emellertid inte är tillräckligt beroende på inställningen. Var försiktig när du kommunicerar via trådlös BLUETOOTH-teknik.
- Vi åtar oss inget ansvar för information som fångas upp av obehöriga under BLUETOOTH-kommunikation.
- Det går inte att garantera anslutning till alla typer av BLUETOOTH-enheter.
  – Enheter utrustade med BLUETOOTH-funktion måste följa BLUETOOTH-standarden fastställd av Bluetooth SIG, Inc. och måste autentiseras.
  – Även om den anslutna enheten följer BLUETOOTH-standarden enligt ovan, kan det hända att vissa enheter inte kan anslutas eller inte fungerar korrekt beroende på enhetens funktioner eller specifikationer.
  – När du talar i telefon via handsfree, kan det förekomma brus beroende på enheten och kommunikationsförhållandena.
- Beroende på enheten som ska anslutas kan det ta en stund innan kommunikationen börjar.

Om ljudet hoppar ofta under uppspelning
- Ställ in ljudkvalitetsläget till "priority on sound quality" för bättre ljudkvalitet. Mer information finns i hjälpguiden.
- Du kan förbättra situationen genom att ändra inställningen för trådlös uppspelningskvalitet eller ställa in läget för trådlös uppspelning på SBC på den sändande enheten. Mer information finns i bruksanvisningen till den sändande enheten.
- Om du använder en smartphone, stäng av onödiga program eller starta om din smartphone.

Användning av samtalsapp för smartphone eller dator
- Endast normala inkommande samtal stöds av den här enheten. Samtalsappar för smartphone-enheter och datorer stöds inte.

Anmärkning om laddning av enheten
- Enheten kan endast laddas via USB-kabel. En dator med USB-port krävs för att ladda enheten.
- Enheten kan inte slås på och BLUETOOTH-funktionen och brusreduceringsfunktionen kan inte användas under laddning.
- Du kan använda enheten under laddning genom att ansluta medföljande hörlurssladd.
- Det laddningsbara batteriet kanske inte bibehåller kapaciteten om du inte använder enheten under lång tid. Batteriet kan bibehålla kapaciteten om det har laddats ur och laddats flera gånger.
- Om du inte tänker använda enheten under lång tid, bör du ladda batteriet helt en gång i halvåret så att kapaciteten bibehålls.
- Om den tid du kan använda enheten har blivit mycket kort bör du byta ut det laddningsbara batteriet. Kontakta närmaste Sony-återförsäljare för information om hur du byter ut batteriet.

Anmärkning om statisk elektricitet
- Statisk elektricitet som ackumuleras i kroppen kan orsaka en lätt stickande känsla i öronen. Du kan minimera effekten genom att bära kläder i naturmaterial.

Om enheten inte fungerar korrekt
- Återställ enheten (figur B).
Tryck på ⏻ och BASS EFFECT-knapparna samtidigt under laddningen. Enheten återställs. Parkopplingsinformationen raderas inte.
- Om problemet kvarstår även efter återställningsmanövern som beskrivs ovan initierar du enheten enligt följande:
Koppla bort mikro-USB-kabeln från mikro-USB-porten, stäng av enheten och håll sedan samtidigt ner ⏻ och ☎/▶II-knapparna i mer än 7 sekunder. Indikatorn (blå) blinkar fyra gånger och enhetens fabriksinställningar återställs. All parkopplingsinformation raderas.
- När enheten har initierats kanske den inte kan anslutas till din iPhone eller dator. Radera i så fall enhetens parkopplingsinformation på din iPhone eller datorn och utför parkopplingen igen.

Vad är brusreducering?
- Brusreduceringskretsen känner av externt brus med hjälp av de inbyggda mikrofonerna, och skickar en lika stark men motsatt dämpningssignal till enheten.
  – I mycket tysta miljöer kan brusreduceringseffekten bli mindre tydlig, och visst brus kan höras.
  – Brusreduceringseffekten kan variera beroende på hur enheten bärs.
  – Brusreduceringsfunktionen har främst effekt på ljud i det lägre frekvensbandet. Bruset dämpas, men tas inte bort helt.
  – Omgivningsljud kan höras när enheten används ombord på ett tåg eller i en bil.
  – Mobiltelefoner kan orsaka störning och brus. Flytta i så fall bort enheten från mobiltelefonen.
  – Täck inte över mikrofonerna på headsetet (MIC) med händerna. Brusreduceringsfunktionen kanske inte fungerar korrekt (figur C).

Övrigt
- Var försiktig så att du inte fastnar med fingret när du fäller ihop enheten.
- Använd endast den medföljande hörlurssladden när du använder enheten som trådanslutna hörlurar. Kontrollera att hörlurssladden sitter i ordentligt.
- Placera inte enheten på en plats som utsätts för fukt, damm, sot eller ånga eller i direkt solljus. Lämna inte enheten i bilen under längre tid. Det kan orsaka fel.
- Användning av BLUETOOTH-enheten tillsammans med en mobiltelefon kanske inte fungerar beroende på radiovågornas beskaffenhet och platsen där utrustningen används.
- Lyssning på hög volym via enheten kan påverka hörseln.
- Använd av trafiksäkerhetsskäl inte enheten medan du kör bil eller cyklar.
- Använd inte enheten på platser där det kan vara farligt att inte höra omgivande ljud, till exempel vid tågövergångar, tågplattformar och byggarbetsplatser.
- Utsätt inte enheten för vikt eller tryck under längre tids förvaring, eftersom enheten kan deformeras.
- Utsätt inte enheten för kraftiga stötar.
- Rengör anläggningen med en mjuk och torr duk.
- Utsätt inte enheten för vatten. Enheten är inte vattentät.
Kom ihåg att följa försiktighetsåtgärderna nedan.
  – Var försiktig så att du inte tappar enheten i ett handfat eller annan vattenfylld behållare.
  – Använd inte enheten på en fuktig plats eller i dåligt väder, som regn eller snö.
  – Se till att enheten inte blir våt.
  Om du vidrör enheten med våta händer eller placerar den på ett fuktigt plagg, kan den bli våt och sluta fungera.
- Om du upplever obehag efter att ha använt enheten ska du sluta använda den omedelbart.
- Öronkuddarna kan bli utslitna efter längre tids förvaring eller användning.
- Kontakta närmaste Sony-återförsäljare om du har frågor om eller problem med enheten som inte beskrivs i denna guide.

Nya öronkuddar kan beställas hos närmaste Sony-återförsäljare.

Placering av serienummerdekalen
Se figur D.

Kompatibla iPhone-/iPod-modeller

Enheten kan användas med nedanstående modeller. Uppdatera din iPod eller iPhone med den senaste programvaran före användning.
- iPhone 7 Plus
- iPhone 7
- iPhone SE
- iPhone 6s Plus
- iPhone 6s
- iPhone 6 Plus
- iPhone 6
- iPhone 5s
- iPhone 5c
- iPhone 5
- iPod touch (sjätte generationen)

(från och med december 2016)

Tekniska data

Allmänt

Kommunikationssystem: BLUETOOTH-specification version 4.1
Utmatning: BLUETOOTH-specification effektklass 2
Största kommunikationsräckvidd: Siktlinje cirka 10 meter[1]
Frekvensband: 2,4 GHz-band (2,4000 GHz–2,4835 GHz)
Moduleringsmetod: FHSS
Kompatibla BLUETOOTH-profiler[2]:
A2DP (Advanced Audio Distribution Profile)
AVRCP (Audio Video Remote Control Profile)
HFP (Hands-free Profile)
HSP (Headset Profile)
Kodek som stöds[3]: SBC[4], AAC[5], aptX
Innehållsskyddsmetod som stöds: SCMS-T
Överföringsräckvidd (A2DP):
20–20 000 Hz (samplingsfrekvens 44,1 kHz)
Medföljande delar:
Trådlöst brusreducerande stereoheadset (1)
Mikro-USB-kabel (cirka 50 cm) (1)
Hörlurssladd (cirka 1,2 m) (1)
Fodral (1)
Referensguide (detta blad) (1)
Bruksanvisning (1)
Övriga dokument (1 uppsättning)

[1] Faktisk räckvidd varierar beroende på faktorer som hinder mellan enheter, magnetfält runt en mikrovågsugn, statisk elektricitet, mottagningskänslighet, antennens prestanda, operativsystem, programvara och liknande.
[2] BLUETOOTH-standardprofiler anger syftet med BLUETOOTH-kommunikation mellan enheter.
[3] Kodek: Ljudsignalskomprimering och konverteringsformat
[4] Subband Codec
[5] Advanced Audio Coding

Trådlöst brusreducerande stereoheadset

Strömkälla:
DC 3,65 V: Inbyggt laddningsbart litiumjonbatteri DC 5 V: Vid USB-laddning
Vikt: Ca 290 gram
Drifttemperatur: 0–40 °C
Nominell strömförbrukning: 3 W
Max antal timmar:
Vid anslutning via BLUETOOTH-enheten
Musikuppspelning:
Max 22 timmar (NC ON), max 24 timmar (NC OFF)
Kommunikation:
Max 20 timmar (NC ON), max 20 timmar (NC OFF)
Viloläge:
Max 20 timmar (NC ON), max 40 timmar (NC OFF)
När du ansluter via hörlurskabeln med NC ON
Max 20 timmar
Obs! Användningstiden kan förkortas beroende på kodek och användningsförhållanden.
Laddningstid:
Cirka 7 timmar
Enheten kan användas i 3 timmar efter 1 timmes laddning.
Obs! Laddningstiden kan variera beroende på användningsförhållandena.
Laddningstemperatur: 5–35 °C

Mottagare

Typ: Sluten, dynamisk
Element: 40 mm
Frekvensrespons: 20–20 000 Hz (när du kopplar via hörlurskabeln med NC ON)
Högsta effekt: 100 mW (när du ansluter via hörlurskabeln)
Impedans:
47 Ω (1 kHz) (när du ansluter via hörlurskabeln med enheten påslagen)
35 Ω (1 kHz) (när du ansluter via hörlurskabeln med enheten avstängd)
Känslighet:
96,4 dB/mW (när du ansluter via hörlurskabeln med enheten påslagen)
100,8 dB/mW (när du ansluter via hörlurskabeln med enheten avstängd)

Mikrofon

Typ: Electret-kondensator
Riktning: Rundupptagande
Effektivt frekvensomfång: 50–8 000 Hz

Systemkrav för batteriladdning via USB

Dator med något av följande operativsystem och USB-port:

Operativsystem
(med Windows)
Windows® 10 Home/Windows® 10 Pro
Windows® 8.1/Windows® 8.1 Pro
Windows® 8/Windows® 8 Pro
Windows® 7
Home Basic/Home Premium/Professional/Ultimate

(med Mac)
Mac OS X (version 10.8 eller senare)

Utförande och tekniska data kan komma att ändras utan föregående meddelande.