SONY

4-452-079-**11**(1)

Remote control Tripod
Trépied à télécommande

Istruzioni per l’uso
Manual de instruções
Bruksanvisning
Betjeningsvejledning
Käyttöohjeet
Instrukcja obsługi
Návod k obsluze
Használati útmutató

MULTI   A/V R   REMOTE

VCT-VPR10

©2013 Sony Corporation   Printed in China

A

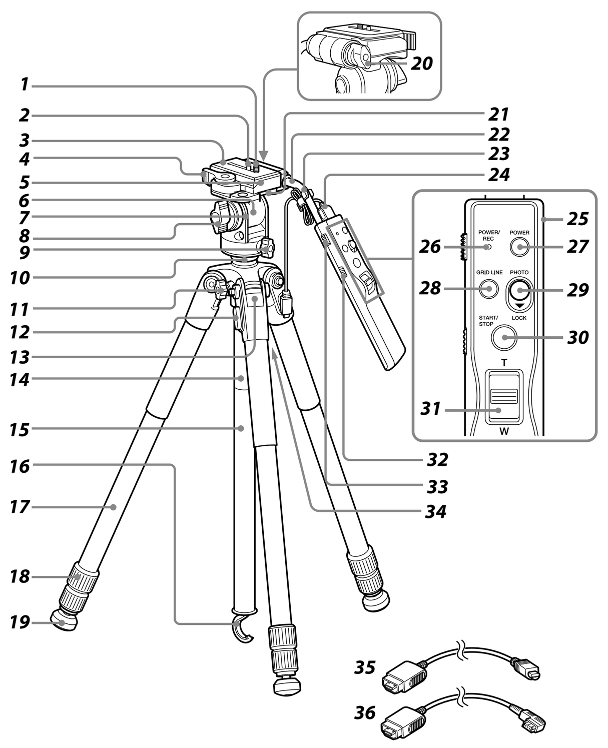

B

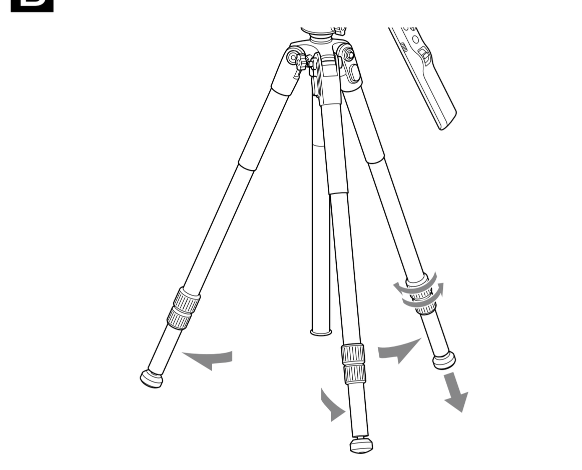

C

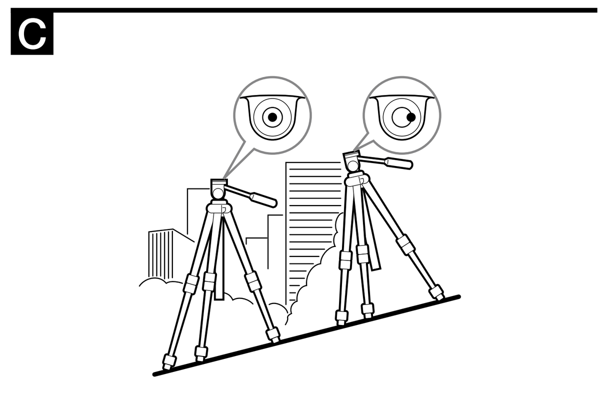

D

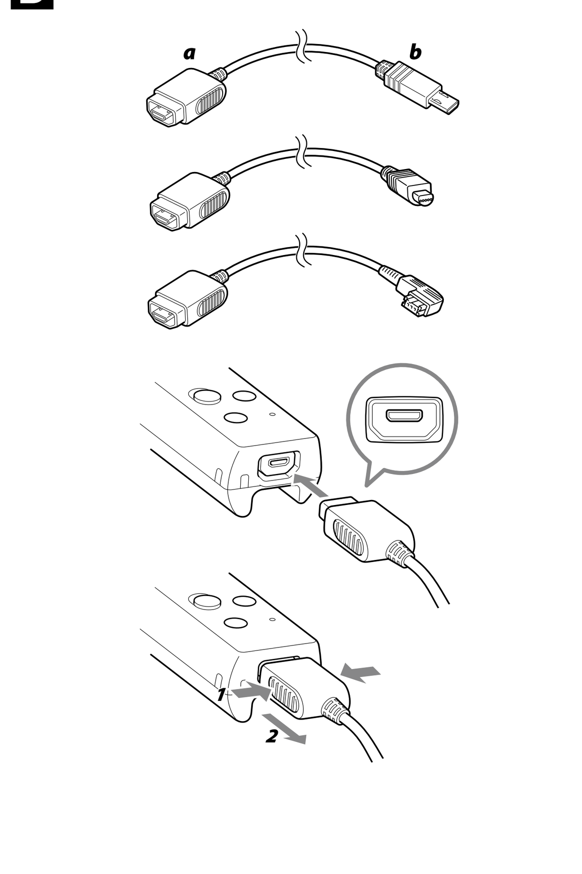

E

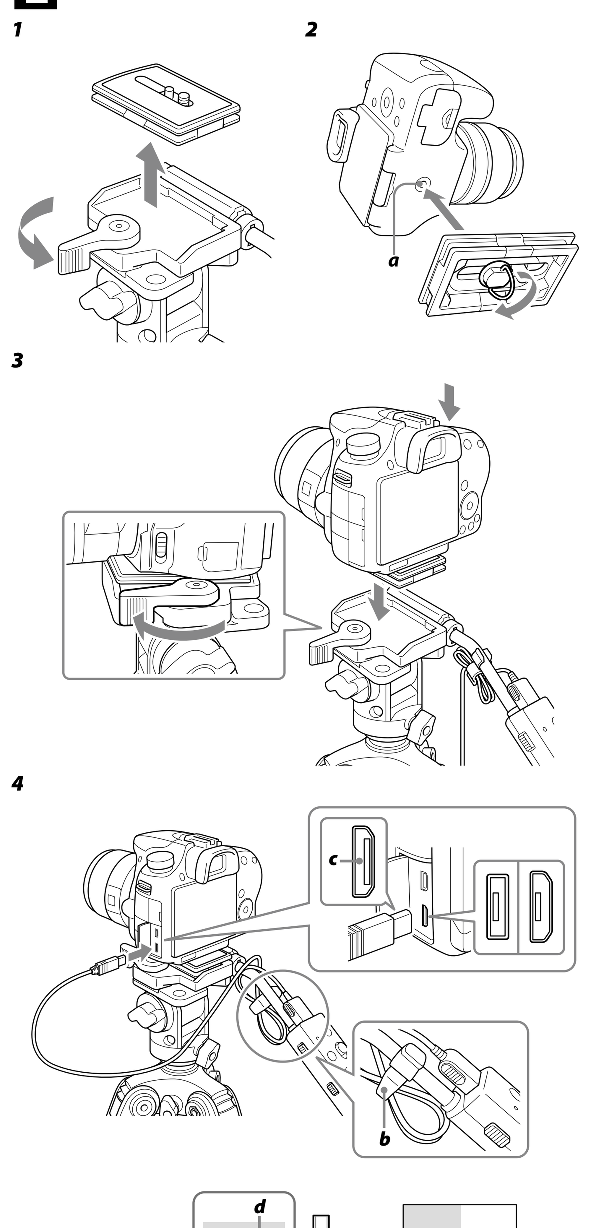

F

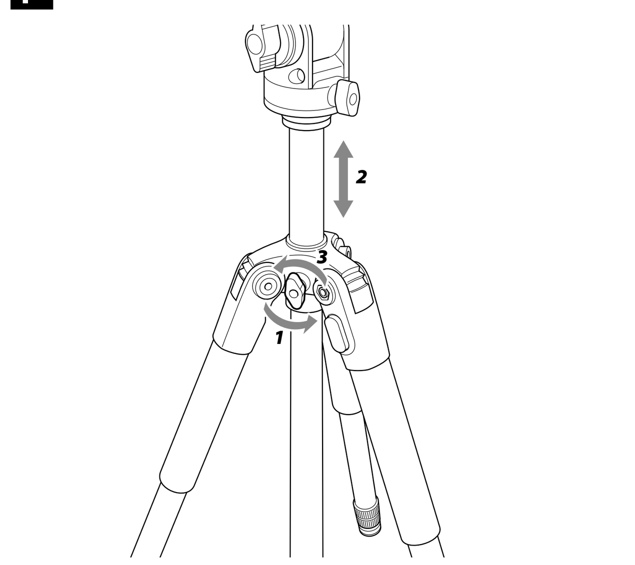

G

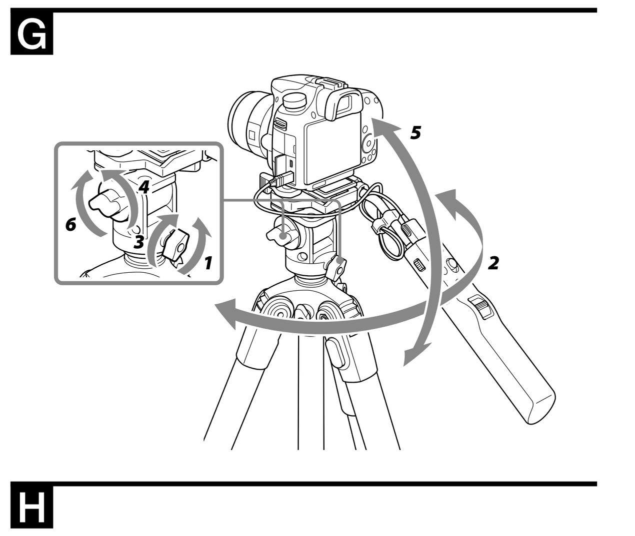

H

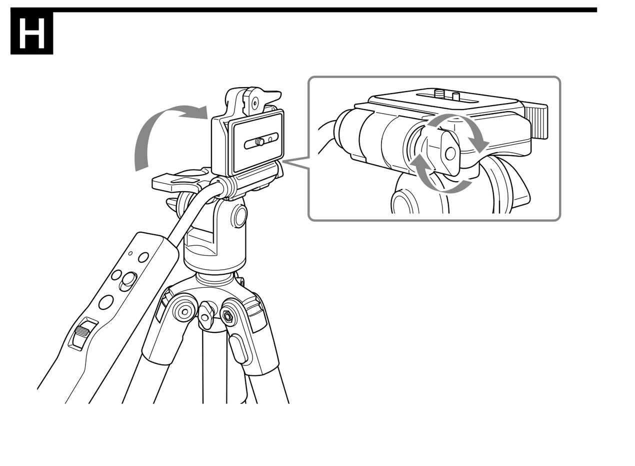

I

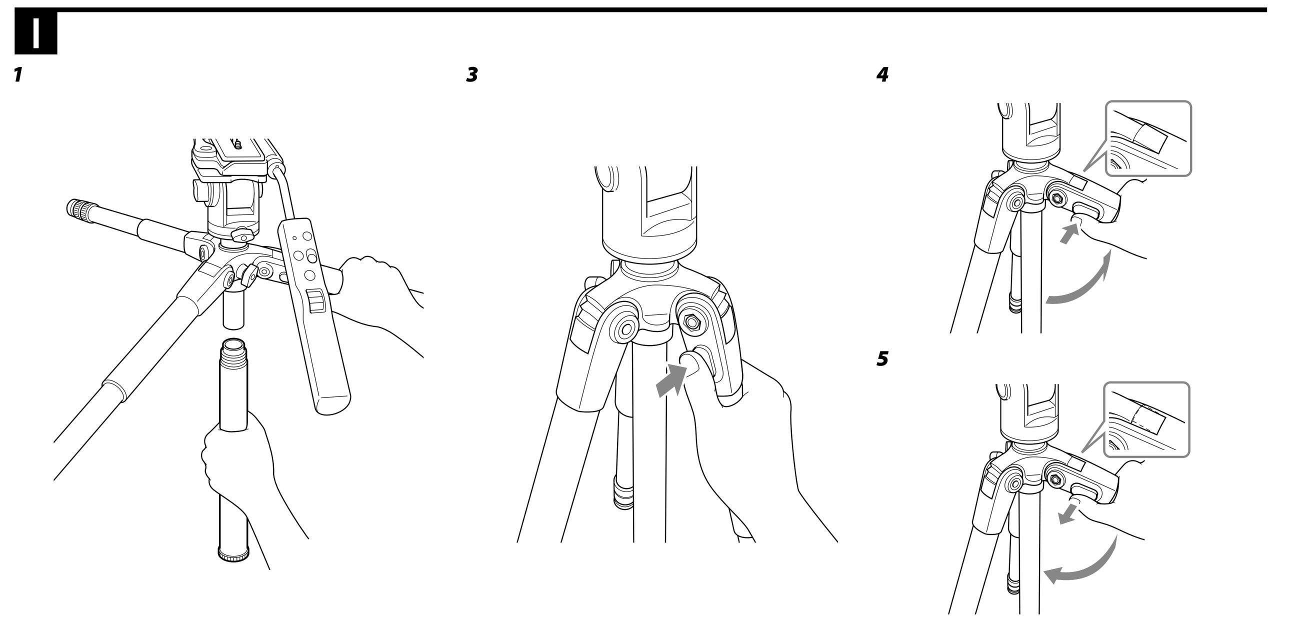

J

A

POWER/REC	○	○	×
SLOW ZOOM ON OFF	○	○	×
POWER	○	○	×
GRID LINE	○	○	×
PHOTO LOCK	○	○	○
START/STOP	○	○	×
T W	○	○	×

B

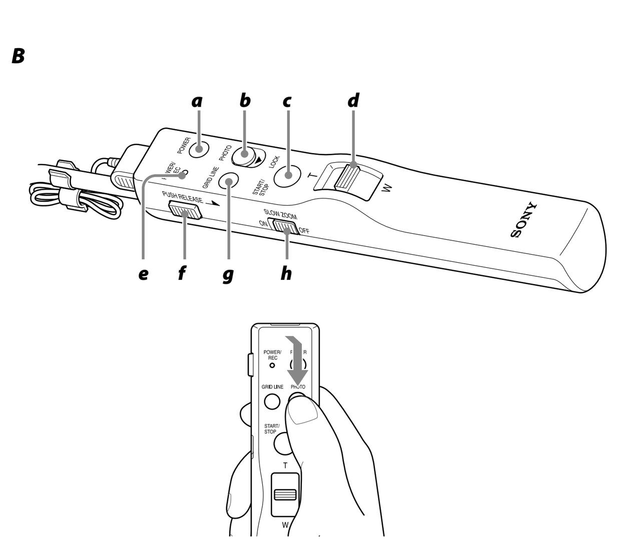

C

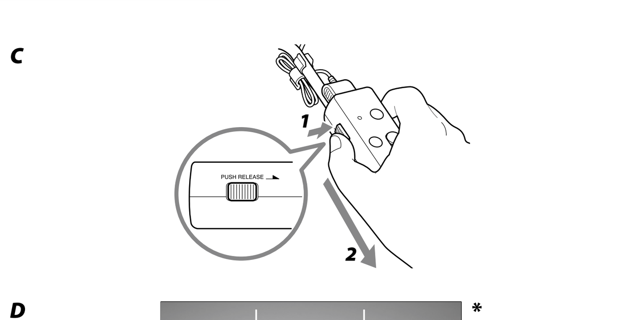

D

*

Italiano

Prima di utilizzare il prodotto, leggere attentamente il presente manuale e conservarlo per eventuali riferimenti futuri.

AVVERTENZA

Per ridurre il rischio di incendi o scosse elettriche,
1) non esporre l’apparecchio a pioggia o umidità,
2) non collocare sull’apparecchio oggetti contenenti liquidi, quali ad esempio vasi.

Il presente prodotto è stato testato ed è risultato conforme ai limiti stabiliti dalla normativa EMC relativa all’uso di cavi di collegamento di lunghezza inferiore a 3 metri.

Per gli utenti in Europa

Trattamento del dispositivo elettrico o elettronico a fine vita (applicabile in tutti i paesi dell’Unione Europea e in altri paesi europei con sistema di raccolta differenziata)

Questo simbolo sul prodotto o sulla confezione indica che il prodotto non deve essere considerato come un normale rifiuto domestico, ma deve invece essere consegnato ad un punto di raccolta appropriato per il riciclo di apparecchi elettrici ed elettronici. Assicurandovi che questo prodotto sia smaltito correttamente, voi contribuirete a prevenire potenziali conseguenze negative per l’ambiente e per la salute che potrebbero altrimenti essere causate dal suo smaltimento inadeguato. Il riciclaggio dei materiali aiuta a conservare le risorse naturali. Per informazioni più dettagliate circa il riciclaggio di questo prodotto, potete contattare l’ufficio comunale, il servizio locale di smaltimento rifiuti oppure il negozio dove l’avete acquistato. In caso di smaltimento abusivo di apparecchiature elettriche e/o elettroniche potrebbero essere applicate le sanzioni previste dalla normativa applicabile (valido solo per l’Italia)

Avviso per i clienti residenti nei paesi che applicano le direttive UE
Questo prodotto è stato fabbricato da o per conto di Sony Corporation, 1-7-1 Konan Minato-ku Tokyo, 108-0075 Giappone. Eventuali richieste in merito alla conformità del prodotto in ambito della legislazione Europea, dovranno essere indirizzate al rappresentante autorizzato, Sony Deutschland GmbH, Hedelfinger Strasse 61, 70327 Stuttgart, Germania. Per qualsiasi informazione relativa al servizio o la garanzia, si prega di fare riferimento agli indirizzi riportati separatamente sui documenti relativi all’assistenza o sui certificati di garanzia.

Precauzioni per l’uso

Rimozione dell’apparecchio video/fotografico
Accertarsi di tenere l’apparecchio video/fotografico mentre lo si rimuove. La slitta di montaggio per apparecchio video/fotografico si stacca automaticamente dal treppiede quando si sblocca la leva corrispondente: l’apparecchio video/fotografico potrebbe cadere se non lo si sorregge.

Trasporto del treppiede
- Dopo aver utilizzato il treppiede, ① rimuovere l’apparecchio video/fotografico, ② chiudere le gambe e ③ riportare l’impugnatura di controllo nella posizione originale.
- Non trasportare mai il treppiede con l’apparecchio video/fotografico applicato.

Pulizia
- Se il treppiede si sporca, pulirlo con un panno morbido leggermente inumidito con una soluzione detergente leggera. Passare quindi sul treppiede un panno asciutto.
- Dopo aver utilizzato il treppiede sulla spiaggia o in luoghi soggetti a brezza marina, pulirlo con un panno asciutto.

Caratteristiche

VCT-VPR10 è un treppiede dotato di funzioni di telecomando per apparecchi video/fotografici.
- È possibile utilizzare il telecomando nell’impugnatura di controllo per azionare gli apparecchi video/fotografici dotati di terminale multiplo Sony, terminale remoto A/V e terminale REMOTE. Il treppiede potrebbe non essere compatibile con tutti i modelli di apparecchio video/fotografico. Per i modelli compatibili, visitare il sito web di Sony.
- Le funzioni del telecomando includono le funzioni base di registrazione (ALIMENTAZIONE ON/OFF, registrazione video/foto e zoom) e anche le funzioni ZOOM LENTO ON/OFF e visualizzazione griglia ON/OFF.
- Panoramica/inclinazione fluide grazie all’impugnatura di panoramica/inclinazione con cilindro a olio.

A Identificazione delle parti

1. Vite di montaggio dell’apparecchio video/fotografico
2. Perno
3. Slitta di montaggio per apparecchio video/fotografico
4. Leva di blocco della slitta di montaggio per apparecchio video/fotografico
5. Base slitta
6. Segno di posizionamento (testa treppiede)
7. Segno di posizionamento (corpo della testa treppiede)
8. Leva di blocco dell’inclinazione
9. Leva di blocco della panoramica
10. Anello ammortizzatore
11. Leva di blocco dell’elevatore
12. Tasto di regolazione dell’angolazione della gamba
13. Leva di blocco dell’angolazione della gamba
14. Elevatore A
15. Elevatore B
16. Gancio
17. Gamba
18. Controdado di regolazione lunghezza gamba
19. Piedini di gomma (con punte)
20. Leva di blocco dell’impugnatura di controllo
21. Livella
22. Impugnatura di controllo
23. Fermacavi
24. Cavo di collegamento per terminale multiplo*
25. Foro per cinghia
26. Spia POWER/REC
27. Tasto POWER
28. Tasto GRID LINE
29. Tasto PHOTO
30. Tasto START/STOP
31. Leva zoom
32. Interruttore SLOW ZOOM
33. Tasto PUSH RELEASE
34. Foro per cinghia treppiede
35. Cavo di collegamento per terminale remoto A/V
36. Cavo di collegamento per terminale REMOTE

* Il treppiede e il cavo di collegamento per il terminale multiplo sono inclusi assieme al momento dell’acquisto.

B Impostazione del treppiede

1. Sbloccare i controdadi di regolazione lunghezza gamba.
2. Regolare la lunghezza delle gambe.
3. Stringere i controdadi di regolazione lunghezza gamba.
4. Allargare le gambe.

Attenzione
Allargare le gambe del treppiede lentamente.
Le gambe possono spezzarsi se tirate con troppa forza.
Fare attenzione a non allentare eccessivamente i dadi ad anello per evitare che fuoriescano.

C Regolazione della messa in piano

Quando si regola la messa in piano, abbassare prima l’elevatore del treppiede.
1. Allineare il segno di posizionamento sul corpo della testa del treppiede con il segno di posizionamento sulla testa del treppiede e stringere la leva di blocco dell’inclinazione.
2. Regolare la lunghezza delle gambe in modo che la bolla d’aria della livella rimanga nel cerchio.

D Applicazione del cavo di collegamento

Applicare il cavo di collegamento adattabile dell’apparecchio video/fotografico al terminale del telecomando.

Attenzione
- Orientare la spina “a” come illustrato e inserirla nel telecomando.
- Tenere la spina mentre si scollega il cavo. Se si tira il cavo, il connettore potrebbe danneggiarsi.
- Il treppiede e il cavo di collegamento per il terminale multiplo sono inclusi assieme al momento dell’acquisto.

E Applicazione dell’apparecchio video/fotografico

Inserire un pacco batteria, la scheda di memoria, ecc. nell’apparecchio video/fotografico prima di montarlo sul treppiede.
1. Spostando la leva di blocco della slitta di montaggio per apparecchio video/fotografico completamente in avanti, far scorrere la slitta di montaggio per apparecchio video/fotografico per estrarla dalla testa del treppiede.
2. Allineare il perno e la vite di montaggio dell’apparecchio video/fotografico sulla slitta dello stesso con il foro di posizionamento **(a)** e il foro della vite per il treppiede. Stringere quindi la vite di montaggio dell’apparecchio video/fotografico.
   Attenzione
   Se si applica al treppiede un apparecchio diverso da una videocamera, posizionarlo in modo che non tocchi il perno per le videocamere.
3. Spingere la slitta di montaggio dell’apparecchio video/fotografico a fondo fino a quando entra in sede con un clic. Spingere quindi indietro la leva di blocco della slitta di montaggio dell’apparecchio video/fotografico per evitare che la slitta fuoriesca.
4. Collegare il terminale del cavo di collegamento **(c)** al terminale dell’apparecchio video/fotografico. Se il cavo è troppo lungo, fissarlo con un fermacavi **(b)**.
   Attenzione
   - Il connettore multiplo deve essere inserito nel verso giusto. Fare attenzione a non collegarlo capovolto. In caso contrario si potrebbe danneggiare il treppiede o l’apparecchio video/fotografico.
   - Il terminale multiplo dell’apparecchio video/fotografico può essere di due tipi.
   - Quando si collega il cavo di collegamento per terminale multiplo al terminale multiplo dell’apparecchio video/fotografico (sagoma **(d)**), allineare il segno ▲ sulla spina con il segno ▼ sul terminale multiplo. Se si forza l’inserimento della spina nel verso sbagliato si causeranno malfunzionamenti.

F Regolazione dell’altezza dell’elevatore

1. Allentare la leva di blocco dell’elevatore.
2. Regolare l’altezza spostando su e giù la testa del treppiede.
3. Stringere la leva di blocco dell’elevatore.

Attenzione
- Quando si sblocca la leva di blocco dell’elevatore, tenere la testa del treppiede per evitare che scenda all’improvviso.
- Dopo aver regolato l’altezza, stringere saldamente la leva di blocco dell’elevatore.

G Panoramica e inclinazione

Prima di utilizzare le funzioni di panoramica e inclinazione, accertarsi che la leva di blocco dell’elevatore sia bloccata saldamente. Se non è bloccata saldamente, l’apparecchio video/fotografico si muove.

Panoramica
È possibile effettuare una panoramica di 360° durante la ripresa di immagini.
1. Allentare la leva di blocco della panoramica.
2. Regolare la posizione dell’apparecchio video/fotografico spostando l’impugnatura di controllo a destra/sinistra.
3. Stringere la leva di blocco della panoramica.

Attenzione
Se si esegue improvvisamente una panoramica, la vite di montaggio dell’apparecchio video/fotografico potrebbe allentarsi. Controllare periodicamente la vite per assicurarsi che non sia allentata.

Inclinazione
È possibile inclinare l’apparecchio video/fotografico in alto e in basso durante la ripresa di immagini.

4. Allentare la leva di blocco dell’inclinazione.
5. Regolare la posizione dell’apparecchio video/fotografico spostando l’impugnatura di controllo in alto/in basso.
6. Stringere la leva di blocco dell’inclinazione.

Attenzione
- Questo treppiede è dotato di due elevatori separati per posizioni di lavoro ribassate.
  Se si solleva la parte di connessione dell’elevatore A e l’elevatore B dall’unità principale e si esegue un movimento di panoramica in senso antiorario durante il blocco della panoramica, l’elevatore A si separa dall’elevatore B.
  Quando si esegue il movimento di panoramica con l’elevatore sollevato, fissare saldamente l’elevatore A e l’elevatore B e accertarsi di allentare il blocco della panoramica.
- Non forzare la leva di blocco della panoramica o la leva di blocco dell’inclinazione. Si potrebbero verificare malfunzionamenti. Eseguire la panoramica o l’inclinazione dopo aver allentato correttamente la leva di blocco corrispondente.

H Modifica dell’angolazione della testa del treppiede

È possibile spostare la testa del treppiede dalla posizione di registrazione orizzontale a verticale. Allentare la leva di blocco dell’impugnatura di controllo, impostare la testa del treppiede a destra, quindi stringere la leva.

Attenzione
- A seconda del baricentro dell’apparecchio video/fotografico, potrebbe non essere possibile fissare la testa del treppiede nella posizione desiderata, oppure il treppiede potrebbe diventare instabile.
- Posizionare in verticale e riportare in orizzontale la testa del treppiede lentamente, per evitare contraccolpi all’apparecchio video/fotografico.
- Dopo aver posizionato verticalmente la testa del treppiede, stringere saldamente la leva di blocco dell’impugnatura di controllo.
- Fare attenzione a non allentare eccessivamente la leva di blocco dell’impugnatura di controllo, altrimenti quest’ultima potrebbe staccarsi.

I Impostazione del grado di apertura delle gambe

È possibile regolare l’apertura delle gambe a 23, 50 o 75 gradi sollevando la leva di blocco dell’angolazione della gamba.

Per impostare il treppiede in posizione abbassata o semi-abbassata
1. Se l’elevatore tocca a terra in posizione abbassata, reinserire prima l’elevatore B.
2. Chiudere leggermente le gambe.
3. Premere il tasto di regolazione dell’angolazione della gamba.
4. Allargare le gambe tenendo premuto il tasto di regolazione dell’angolazione della gamba.
5. Raggiunta l’angolazione desiderata, rilasciare il tasto di regolazione dell’angolazione della gamba. Chiudere quindi leggermente le gambe fino a quando le leve di blocco di regolazione delle gambe tornano nella posizione originale.

Attenzione
- Se prima non si chiudono leggermente le gambe, il tasto di regolazione dell’angolazione della gamba potrebbe risultare rigido e bloccato.
  Dopo aver regolato l’angolazione delle gambe, allargare le gambe fino a quando le leve di blocco di regolazione delle gambe tornano alla posizione originale.
- Spingere tutta la superficie del tasto di regolazione dell’angolazione della gamba.
- Se si utilizza il treppiede in posizione abbassata o semi-abbassata, non estendere le gambe altrimenti il treppiede potrebbe perdere stabilità.
- Quando si utilizza il treppiede in posizione abbassata, accertarsi che il telecomando non tocchi a terra.

J Utilizzo del telecomando

Vedere anche le istruzioni per l’uso dell’apparecchio video/fotografico. I tasti, gli interruttori e le spie utilizzabili possono variare in base al cavo di collegamento utilizzato **(A)**.

○: Valido (Nota: potrebbe non essere valido per alcuni apparecchi video/fotografici)
×: Non valido

Accensione dell’alimentazione
1. Accendere l’alimentazione dell’apparecchio video/fotografico e impostarlo in modalità di standby.
   La spia POWER/REC **(e)** del telecomando si illumina di verde.
2. Impostare l’apparecchio video/fotografico sulla modalità filmato o foto.

Attenzione
Se si lascia l’apparecchio video/fotografico in modalità di standby a lungo, l’apparecchio video/fotografico si spegne automaticamente. Per ripristinare la modalità di standby, accendere l’apparecchio video/fotografico premendo il tasto POWER **(a)** del telecomando.

Per registrare un’immagine in movimento
Premere il tasto START/STOP **(c)**.
La spia POWER/REC si illumina di rosso e la registrazione ha inizio.
Per interrompere la registrazione, premere di nuovo il tasto START/STOP.
La spia POWER/REC si illumina di verde. L’apparecchio video/fotografico è impostato in modalità di standby.

Per registrare una foto
Premere fino a metà corsa il tasto PHOTO **(b)** per mettere a fuoco l’apparecchio video/fotografico, quindi premere a fondo il tasto.

Funzione di blocco (B)
Durante le riprese con esposizione prolungata o scatto continuo, è possibile impostare il tasto PHOTO in modo che rimanga abbassato. Tenendo il tasto PHOTO completamente premuto, farlo scorrere in direzione della freccia.
- Quando il tasto PHOTO viene bloccato durante le riprese con esposizione prolungata, l’otturatore è aperto.
- Quando il tasto PHOTO viene bloccato durante lo scatto continuo, l’otturatore continua ad aprirsi e chiudersi.

Attenzione
- Non tutti gli apparecchi video/fotografici supportano la funzione di esposizione prolungata o scatto continuo. Per informazioni particolareggiate a questo riguardo consultare le istruzioni per l’uso dell’apparecchio video/fotografico.
- Non premere il tasto PHOTO con troppa forza per evitare di rompere il telecomando.
- Non lasciare bloccato il tasto PHOTO.

Rimozione del telecomando (C)
Quando si scattano foto è possibile evitare il tremolio dell’apparecchio video/fotografico rimuovendo il telecomando dal treppiede prima di premere il tasto PHOTO.
Per rimuovere il telecomando, estrarlo mentre si tiene il treppiede e si preme il tasto PUSH RELEASE **(f)**.

Per inserire il telecomando, far scorrere lentamente il telecomando in sede mentre si tiene il treppiede fino a quando il tasto PUSH RELEASE **(f)** scatta verso l’esterno.

Zoom
Inclinare la leva dello zoom **(d)**.
Lato T (teleobiettivo): il soggetto appare più vicino.
Lato W (grandangolare): il soggetto appare più lontano.
La velocità dello zoom cambia in base all’angolazione della leva dello zoom quando viene inclinata.

Zoom lento
Portare l’interruttore SLOW ZOOM **(h)** su ON.
Indipendentemente dall’angolo di inclinazione della leva dello zoom, lo zoom viene sempre eseguito a velocità rallentata.
Per annullare la funzione di zoom lento, portare l’interruttore SLOW ZOOM su OFF.

Attenzione
- La velocità dello zoom lento varia in base all’apparecchio video/fotografico.
- Quando la spia POWER/REC lampeggia con luce rossa, viene visualizzato un messaggio di avviso sull’apparecchio video/fotografico. Controllare il messaggio sullo schermo dell’apparecchio video/fotografico.

Per visualizzare le linee della griglia (D)
Premere il tasto GRID LINE **(g)**.
Viene visualizzata una griglia di linee orizzontali/verticali sullo schermo dell’apparecchio video/fotografico.
Regolare le gambe del treppiede e l’angolo di inclinazione dell’apparecchio video/fotografico seguendo le linee della griglia.
È possibile scegliere più linee di griglia in base al modello dell’apparecchio video/fotografico.
Per impostare le linee della griglia, premere il tasto GRID LINE.
Per informazioni particolareggiate a questo riguardo consultare le istruzioni per l’uso dell’apparecchio video/fotografico.
Per annullare la visualizzazione delle linee della griglia premere il tasto GRID LINE fino a quando le linee della griglia si disattivano.

* La fotografia è solo un esempio dello schermo. Lo schermo effettivo da visualizzare potrebbe essere diverso.

Dopo la registrazione
Premere il tasto POWER del telecomando per spegnere l’apparecchio video/fotografico.

Ripiegare il treppiede

1. Rimuovere l’apparecchio video/fotografico dal treppiede.
2. Allentare la leva di blocco della panoramica e la leva di blocco dell’inclinazione, quindi ripiegare l’impugnatura di controllo.
3. Stringere la leva di blocco della panoramica e la leva di blocco dell’inclinazione.
4. Allentare la leva di blocco della regolazione delle tre gambe e ripiegare le gambe.
5. Stringere la leva di blocco della regolazione della lunghezza delle gambe per mantenerle bloccate.

Trasporto del treppiede
Accertarsi che il treppiede sia nella propria custodia di trasporto.

Attenzione
Non trasportare mai il treppiede con l’apparecchio video/fotografico applicato ad esso.

Caratteristiche tecniche

Carico massimo
4 kg

Angolo di panoramica
360 gradi

Angolo di inclinazione
90 gradi in basso, 70 gradi in alto

Estensione delle gambe
Ogni gamba è dotata di tre aste telescopiche

Funzioni del telecomando
Tasto POWER, tasto PHOTO, tasto START/STOP, leva zoom (T/W), tasto GRID LINE, tasto PUSH RELEASE, interruttore SLOW ZOOM

Dimensioni
Altezza massima:
Circa 1 700 mm (gambe allargate a 23 gradi)
Altezza minima:
Circa 670 mm
Lunghezza cavo telecomando
Circa 800 mm
Lunghezza impugnatura di controllo
Circa 260 mm
Corsa elevatore
Circa 390 mm
Range temperatura di utilizzo
Da 0°C a 40°C

Peso
Circa 2,1 kg

Accessori in dotazione
Custodia di trasporto (1)
Cavo di collegamento per terminale multiplo (1)
Cavo di collegamento per terminale remot A/V (1)
Cavo di collegamento per terminale REMOTE (1)
Corredo di documentazione stampata

Disegno e caratteristiche tecniche sono soggetti a modifiche senza preavviso.

Português

Antes de utilizar o produto, leia este manual até ao fim e guarde-o para consultas futuras.

AVISO

Para reduzir o risco de incêndio ou choque eléctrico
1) não exponha a unidade à chuva ou à humidade;
2) não coloque objectos cheios de líquidos como, por exemplo, jarras, sobre o aparelho.

Este produto foi testado e declarado em conformidade com os limites estabelecidos no Regulamento de EMC relativamente à utilização de cabos de ligação com um comprimento inferior a 3 metros.

Para os clientes na Europa

Tratamento de Equipamentos Eléctricos e Electrónicos no final da sua vida útil (Aplicável na União Europeia e em países Europeus com sistemas de recolha selectiva de resíduos)

Este símbolo, colocado no produto ou na sua embalagem, indica que este não deve ser tratado como resíduo urbano indiferenciado. Deve sim ser colocado num ponto de recolha destinado a resíduos de equipamentos eléctricos e electrónicos. Assegurandose que este produto é correctamente depositado, irá prevenir potenciais consequências negativas para o ambiente bem como para a saúde, que de outra forma poderiam ocorrer pelo mau manuseamento destes produtos. A reciclagem dos materiais contribuirá para a conservação dos recursos naturais. Para obter informação mais detalhada sobre a reciclagem deste produto, por favor contacte o município onde reside, os serviços de recolha de resíduos da sua área ou a loja onde adquiriu o produto.

Nota para os clientes nos países que apliquem as Directivas da UE
Este produto foi fabricado por ou em nome da Sony Corporation, 1-7-1 Konan Minato-ku Tokyo, 108-0075 Japão. As questões relativas à conformidade dos produtos com base na legislação da União Europeia devem ser dirigidas ao representante autorizado, Sony Deutschland GmbH, Hedelfinger Strasse 61, 70327 Stuttgart, Alemanha. Para quaisquer assuntos de serviço ou garantia, consulte os endereços fornecidos nos documentos de serviço ou de garantia.

Precauções de utilização

Retirar a câmara
Certifique-se de que segura na câmara ao retirá-la. A sapata de montagem da câmara sai automaticamente do tripé quando se desbloqueia o controlo de bloqueio da sapata de montagem da câmara, pelo que a câmara pode cair, se não estiver a segurá-la.

Transportar o tripé
- Depois de utilizar o tripé, ① retire a câmara, ② feche as pernas e ③ reponha a pega de rotação na posição original.
- Nunca transporte o tripé com a câmara fixa no mesmo.

Limpeza
- Quando o tripé ficar sujo, limpe-o com um pano macio ligeiramente humedecido com uma solução de detergente suave. Em seguida, passe um pano seco pelo tripé.
- Depois de utilizar o tripé na praia ou em locais sujeitos a brisas do mar, limpe-o com um pano seco.

Características

O VCT-VPR10 é um tripé fornecido com funções por telecomando para câmaras.
- Pode utilizar o telecomando incorporado na pega de rotação para utilizar câmaras que estejam equipadas com o Multi Terminal, o Terminal Remoto A/V e o Terminal REMOTE da Sony. Este tripé pode não ser compatível com todas as câmaras. Visite o Web site da Sony para os modelos compatíveis.
- As funções do telecomando incluem funções de gravação básicas (POWER ON/OFF, gravação de vídeo/imagens e zoom) e as funções SLOW ZOOM ON/OFF e ON/OFF do ecrã de linhas de grelha.
- Rotação/inclinação suave com uma pega de rotação/inclinação hidráulica.

A Identificação das peças

1. Parafuso de montagem da câmara
2. Pino
3. Sapata de montagem da câmara
4. Controlo de bloqueio da sapata de montagem da câmara
5. Base da sapata
6. Marca de posicionamento (cabeça do tripé)
7. Marca de posicionamento (corpo da cabeça do tripé)
8. Manípulo de fixação da inclinação
9. Manípulo de fixação da rotação
10. Anel amortecedor
11. Manípulo de fixação do elevador
12. Botão de regulação do ângulo das pernas
13. Manípulo de fixação do ângulo das pernas
14. Elevador A
15. Elevador B
16. Gancho
17. Perna
18. Porca de fixação da regulação do comprimento das pernas
19. Pés de borracha (com ponteiras)
20. Manípulo de fixação da pega de rotação
21. Nível
22. Pega de rotação
23. Braçadeira de cabos
24. Cabo de ligação para o Multi Terminal*
25. Orifício para a correia
26. Luz POWER/REC
27. Botão POWER
28. Botão GRID LINE
29. Botão PHOTO
30. Botão START/STOP
31. Controlo do zoom
32. Interruptor SLOW ZOOM
33. Botão PUSH RELEASE
34. Orifício para a correia do tripé
35. Cabo de ligação para o Terminal Remoto A/V
36. Cabo de ligação para o Terminal REMOTE

* O tripé e o cabo de ligação para o Multi Terminal estão ambos incluídos no momento da compra.

B Montar o tripé

1. Desaperte as porcas de fixação da regulação do comprimento das pernas.
2. Regule o comprimento das pernas.
3. Aperte as porcas de fixação da regulação do comprimento das pernas.
4. Afaste as pernas.

Cuidado
Afaste as pernas do tripé devagar.
As pernas podem partir-se, se as puxar com demasiada força.
Tenha cuidado para não desapertar as porcas demasiado, pois podem cair.

C Regular o nível

Quando regular o nível, primeiro, baixe o elevador do tripé.
1. Alinhe a marca de posicionamento no corpo da cabeça do tripé com a marca de posicionamento na cabeça do tripé e aperte o manípulo de fixação da inclinação.
2. Regule o comprimento das pernas de modo a que a bolha de ar no nível permaneça no círculo.

D Fixar o cabo de ligação

Fixe o cabo de ligação adaptável da sua câmara ao terminal do telecomando.

Cuidado
- Oriente a ficha “a” conforme ilustrado e introduza-a no telecomando.
- Pegue na ficha ao desligar o cabo. Se puxar pelo cabo propriamente dito, pode danificar o conector.
- O tripé e o cabo de ligação para o Multi Terminal estão ambos incluídos no momento da compra.

E Instalar a câmara

Instale uma bateria, cartão de memória, etc. na câmara, antes de a instalar no tripé.
1. Ao puxar o controlo de bloqueio da sapata de montagem da câmara até ao máximo para a frente, retire a sapata de montagem da câmara da cabeça do tripé.
2. Alinhe o pino e o parafuso de montagem da câmara da sapata de montagem da câmara com o orifício de posicionamento **(a)** e o orifício de rosca para o tripé. Depois, aperte o parafuso de montagem da câmara.
   Cuidado
   Quando fixar uma câmara que não seja uma câmara de vídeo no tripé, posicione-a de modo a que não toque no pino para câmaras de vídeo.
3. Pressione totalmente a sapata de montagem da câmara até encaixar no devido lugar. Depois, pressione o controlo de bloqueio da sapata de montagem da câmara para trás, para evitar que a sapata saia.
4. Ligue o terminal do cabo de ligação **(c)** ao terminal da câmara. Se o cabo for demasiado comprido, prenda o cabo com uma braçadeira de cabos **(b)**.
   Cuidado
   - O multi conector tem de ser introduzido da forma correcta. Tenha cuidado para não o ligar ao contrário, senão pode danificar o tripé ou a câmara.
   - Há dois tipos de multi terminal da câmara.
   - Quando ligar o cabo de ligação para o Multi Terminal ao Multi Terminal da câmara (com a forma ilustrada em **(d)**), alinhe a marca ▲ na ficha com a marca ▼ no Multi Terminal. Se forçar a introdução da ficha da forma errada, vai provocar uma avaria.

F Regular a altura do elevador

1. Desaperte o manípulo de fixação do elevador.
2. Regule a altura mexendo a cabeça do tripé para cima ou para baixo.
3. Aperte o manípulo de fixação do elevador.

Cuidado
- Segure na cabeça do tripé quando desapertar o manípulo de fixação do elevador, de modo a que a cabeça do tripé não caia de repente.
- Depois de regular a altura, aperte bem o manípulo de fixação do elevador.

G Rotação e inclinação

Antes de rodar e inclinar, certifique-se de que o manípulo de fixação do elevador está bem apertado. Se não estiver bem apertado, a câmara treme.

Rotação
Pode rodar 360° quando gravar imagens.
1. Desaperte o manípulo de fixação da rotação.
2. Regule a posição da câmara movendo a pega de rotação para a esquerda/direita.
3. Aperte o manípulo de fixação da rotação.

Cuidado
Se rodar a câmara repentinamente, o parafuso de montagem da câmara pode ficar solto. Verifique o parafuso de vez em quando, para garantir que não esteja solto.

Inclinação
Pode inclinar a câmara para cima/para baixo quando gravar imagens.

4. Desaperte o manípulo de fixação da inclinação.
5. Regule a posição da câmara movendo a pega de rotação para cima/para baixo.
6. Aperte o manípulo de fixação da inclinação.

Cuidado
- Este tripé tem dois elevadores individuais para um trabalho em posições baixas.
  Se subir a parte da ligação do elevador A e do elevador B a partir da unidade principal e continuar a rodar no sentido contrário ao dos ponteiros do relógio durante a fixação da rotação, o elevador A separa-se do elevador B.
  Quando rodar com o elevador em cima, aperte bem o elevador A e o elevador B e não se esqueça de desapertar a fixação da rotação.
- Não regule o aperto com o manípulo de fixação da rotação nem o manípulo de fixação da inclinação. Se o fizer, pode dar origem a uma avaria. Faça a rotação ou inclinação depois de ter desapertado correctamente o respectivo manípulo de fixação.

H Alterar o ângulo da cabeça do tripé

Pode mudar a cabeça do tripé de uma posição de gravação na horizontal para uma posição de gravação na vertical.
Desaperte o manípulo de fixação da pega de rotação, vire a cabeça do tripé para a direita e depois aperte o manípulo.

Cuidado
- Poderá não conseguir fixar a cabeça do tripé na posição pretendida ou o tripé poderá ficar instável, dependendo do centro de gravidade da câmara.
- Vire e reponha a cabeça do tripé devagar, de modo a não bater na câmara.
- Depois de virar a cabeça do tripé, aperte bem o manípulo de fixação da pega de rotação.
- Tenha cuidado para não desapertar demasiado o manípulo de fixação da pega de rotação, senão a pega de rotação poderá sair.

I Definir o grau de abertura das pernas

Pode regular o ângulo das pernas para 23, 50 ou 75 graus subindo o manípulo de fixação do ângulo das pernas.

Para fixar o tripé numa posição baixa ou semibaixa
1. Se o elevador tocar no chão numa posição baixa, substitua antes o elevador B.
2. Feche um pouco as pernas.
3. Pressione o botão de regulação do ângulo das pernas.
4. Afaste as pernas, ao mesmo tempo que pressiona o botão de regulação do ângulo das pernas.
5. No ângulo pretendido, liberte o botão de regulação do ângulo das pernas. Depois, feche as pernas ligeiramente até os manípulos de fixação da regulação das pernas voltarem à posição original.

Cuidado
- Sem primeiro fechar as pernas ligeiramente, o botão de regulação do ângulo das pernas poderá estar preso e não se mexer.
  Depois de regular o ângulo das pernas, afaste as pernas até os manípulos de fixação da regulação das pernas voltarem à posição original.
- Prima todas as superfícies do botão de regulação do ângulo das pernas.
- Se utilizar o tripé numa posição baixa ou semibaixa, não estenda as pernas, senão o tripé pode ficar instável.
- Quando utilizar o tripé numa posição baixa, certifique-se de que o telecomando não toca no chão.

J Utilizar o telecomando

Consulte também o manual de instruções da câmara.
Os botões, interruptores e luzes utilizáveis variam consoante o cabo de ligação utilizado **(A)**.

○: Válido (Nota: Pode não ser válido com algumas câmaras.)
×: Inválido

Ligar a alimentação
1. Ligue a câmara e programe-a para o modo de espera.
   A luz POWER/REC **(e)** do telecomando acende uma luz verde.
2. Coloque a câmara no modo de filme ou de fotografia.

Cuidado
Se deixar a câmara no modo de espera durante algum tempo, a câmara desliga-se automaticamente. Para retomar o modo de espera, ligue a câmara premindo o botão POWER **(a)** do telecomando.

Para gravar uma imagem com movimento
Prima o botão START/STOP **(c)**.
A luz POWER/REC acende uma luz vermelha e a câmara começa a gravar.
Para deixar de gravar, prima novamente o botão START/STOP.
A luz POWER/REC acende uma luz verde. A câmara está programada no modo de espera.

Para gravar uma imagem estática
Prima o botão PHOTO **(b)** até meio para focar a câmara e depois prima o botão completamente.

Função de bloqueio (B)
Durante o disparo bulb ou o disparo contínuo, pode definir o botão PHOTO de modo a que fique premido.
Com o botão PHOTO totalmente premido, deslize-o no sentido da seta.
- Quando o botão PHOTO estiver bloqueado durante o disparo bulb, o obturador está aberto.
- Quando o botão PHOTO estiver bloqueado durante o disparo contínuo, o obturador continua a abrir-se e a fechar-se.

Cuidado
- Nem todas as câmaras suportam o disparo bulb ou o disparo contínuo. Consulte o manual de instruções da câmara para obter mais detalhes.
- Não prima o botão PHOTO com demasiada força porque o telecomando pode partir-se.
- Não deixe o botão PHOTO bloqueado.

Separar o telecomando (C)
Quando tirar fotografias, pode evitar que a câmara trema separando o telecomando do tripé antes de premir o botão PHOTO.
Para separar o telecomando, puxe-o para fora ao mesmo tempo que segura no tripé e prime o botão PUSH RELEASE **(f)**.

Para fixar o telecomando, deslize o telecomando devagar sobre o tripé, ao mesmo tempo que segura no tripé até o botão PUSH RELEASE **(f)** sair para fora.

Zoom
Incline o controlo do zoom **(d)**.
Lado T (teleobjectiva): O motivo parece estar mais próximo.
Lado W (grande angular): O motivo parece estar mais longe.
A velocidade do zoom altera-se consoante o ângulo do controlo do zoom quando o inclinar.

Zoom lento
Coloque o interruptor SLOW ZOOM **(h)** na posição ON.
Independentemente do ângulo de inclinação do controlo do zoom, o zoom é sempre feito a uma velocidade lenta.
Para cancelar a função do zoom lento, coloque o interruptor SLOW ZOOM na posição OFF.

Cuidado
- A velocidade do zoom lento varia consoante a câmara.
- Quando a luz POWER/REC piscar a vermelho, aparece uma mensagem de aviso na câmara. Verifique a mensagem no ecrã da câmara.

Para visualizar as linhas de grelha (D)
Prima o botão GRID LINE **(g)**.
Aparecem linhas de grelha horizontais/verticais no ecrã da câmara.
Regule as pernas do tripé e incline o ângulo da câmara em conformidade com as linhas de grelha.
Pode escolher várias linhas de grelha, dependendo do modelo da câmara.
Pode definir as linhas de grelha premindo o botão GRID LINE.
Consulte o manual de instruções da câmara para obter mais detalhes.
Para cancelar a visualização das linhas de grelha, prima o botão GRID LINE até o ecrã das linhas de grelha desaparecer.

* A fotografia é apenas um exemplo do ecrã. O ecrã que aparecer efectivamente poderá ser diferente.

Após a gravação
Prima o botão POWER no telecomando para desligar a câmara.

Dobrar o tripé

1. Retire a câmara do tripé.
2. Desaperte o manípulo de fixação da rotação e o manípulo de fixação da inclinação e dobre a pega de rotação para baixo.
3. Aperte o manípulo de fixação da rotação e o manípulo de fixação da inclinação.
4. Desaperte o controlo de bloqueio da regulação do comprimento das três pernas e dobre as pernas.
5. Aperte o controlo de bloqueio da regulação do comprimento das pernas para fixar as pernas no devido lugar.

Transportar o tripé
Certifique-se de que leva o tripé no respectivo estojo de transporte.

Cuidado
Nunca transporte o tripé com a câmara fixa no mesmo.

Características técnicas

Carga máxima
4 kg

Ângulo de rotação
360 graus

Ângulo de inclinação
90 graus para baixo, 70 graus para cima

Extensão das pernas
Cada perna tem 3 hastes telescópicas.

Funções do telecomando
Botão POWER, botão PHOTO, botão START/STOP, controlo do zoom (T/W), botão GRID LINE, botão PUSH RELEASE, interruptor SLOW ZOOM

Dimensões
Altura máxima:
Aprox. 1 700 mm (pernas afastadas a 23 graus)
Altura mínima:
Aprox. 670 mm

Comprimento do cabo do telecomando
Aprox. 800 mm

Comprimento da pega de rotação
Aprox. 260 mm

Curso do elevador
Aprox. 390 mm

Intervalo da temperatura de funcionamento
0 °C a 40 °C

Peso
Aprox. 2,1 kg

Acessórios fornecidos
Estojo de transporte (1)
Cabo de ligação para o Multi Terminal (1)
Cabo de ligação para o Terminal Remoto A/V (1)
Cabo de ligação para o Terminal REMOTE (1)
Documentos impressos

O design e as especificações estão sujeitos a alterações sem aviso prévio.

Svenska

Läs noga igenom bruksanvisningen för att lära känna produkten och hur du använder den. Spara sedan bruksanvisningen – du kan behöva den som referens i framtiden.

VARNING

För att reducera risken för brand eller elstötar,
1) utsätt inte enheten för regn eller fukt.
2) placera inte föremål som innehåller vätskor, t.ex. vaser, på apparaten.

Den här produkten har testats och befunnits motsvara gränsvärdena uppställda i EMC-förordningen för användning av anslutningskablar kortare än 3 meter.

För kunder i Europa

Omhändertagande av gamla elektriska och elektroniska produkter (Användbar i den Europeiska Unionen och andra Europeiska länder med separata insamlingssystem)

Symbolen på produkten eller emballaget anger att produkten inte får hanteras som hushållsavfall. Den skall i stället lämnas in på uppsamlingsplats för återvinning av el- och elektronikkomponenter. Genom att säkerställa att produkten hanteras på rätt sätt bidrar du till att förebygga eventuella negativa miljö- och hälsoeffekter som kan uppstå om produkten kasseras som vanligt avfall. Återvinning av material hjälper till att bibehålla naturens resurser. För ytterligare upplysningar om återvinning bör du kontakta lokala myndigheter eller sophämtningstjänst eller affären där du köpte varan.

Anmärkning för kunder i de länder som följer EU-direktiv
Denna produkt har tillverkats av eller på uppdrag av Sony Corporation, 1-7-1 Konan Minato-ku Tokyo, 108-0075 Japan. Frågor som rör produkternas överensstämmelse, grundar sig på Europeiska unionens lagstiftning skall ställas till den auktoriserade produkternas överensstämmelse, grundar sig på Europeiska unionens lagstiftning skall ställas till den auktoriserade representanten, Sony Deutschland GmbH, Hedelfinger Strasse 61, 70327 Stuttgart, Tyskland. För service och garantiärenden, vänligen se de adresser som finns i de separata service och garantihandlingarna.

Försiktighetsmått vid användning

Borttagning av kameran
Se till att du håller i kameran när du tar bort den. Kameramonteringsskon lossnar automatiskt från stativet när du frigör låsreglaget för kameramonteringsskon, så kameran kan falla ned om du inte håller i den.

Ta med sig stativet
- Efter användning av stativet, ① ta bort kameran, ② för samman benen och ③ sätt tillbaka panoreringshandtaget i ursprungsläget.
- Bär aldrig stativet med kameran monterad.

Rengöring
- När stativet blir smutsigt, rengör det med en mjuk duk, lätt fuktad med ett milt rengöringsmedel. Torka sedan rent stativet med en torr duk.
- När du har använt stativet på stranden eller platser som är utsatta för havsvindar, torka rent det med en torr duk.

Egenskaper

VCT-VPR10 är ett stativ utrustat med fjärrkontrollfunktioner för kameror.
- Du kan använda den inbyggda fjärrkontrollen i panoreringshandtaget för att styra kameror som är utrustade med Sony Multi-terminal, anslutning för A/V-Fjärrkontroll och REMOTE-terminal. Detta stativ är kanske inte kompatibelt med alla kameror. Var god och besök Sony-webbplatsen för information om kompatibla modeller.
- Bland fjärrkontrollfunktionerna ingår grundläggande inspelningsfunktioner (POWER ON/OFF, inspelning av video/stillbild och zoomning) och även funktioner som SLOW ZOOM ON/OFF och visning av rutnät ON/OFF.
- Mjuk panorering/lutning med ett panorerings/lutningshandtag med oljecylinder.

A Delarnas namn

1. Kameramonteringsskruv
2. Stift
3. Kameramonteringssko
4. Låsreglage för kameramonteringssko
5. Skosockel
6. Positioneringsmärke (stativhuvud)
7. Positioneringsmärke (stativhuvudets underdel)
8. Lutningslås
9. Panoreringslås
10. Dämparring
11. Låsreglage för stativröret
12. Knapp för justering av benvinkel
13. Låsreglage för benvinkel
14. Stativrör A
15. Stativrör B
16. Hake
17. Ben
18. Låsmutter för justering av benlängd
19. Gummifötter (med spikar)
20. Låsreglage för panoreringshandtag
21. Vattenpass
22. Panoreringshandtag
23. Kabelklämma
24. Anslutningskabel för Multi-terminal*
25. Remhål
26. POWER/REC-lampa
27. POWER-knapp
28. GRID LINE-knapp
29. PHOTO-knapp
30. START/STOP-knapp
31. Zoomreglage
32. SLOW ZOOM-omkopplare
33. PUSH RELEASE-knapp
34. Stativremhål
35. Anslutningskabel för anslutning för A/V-Fjärrkontroll
36. Anslutningskabel för REMOTE-terminal

* Anslutningskabeln för Multi-terminal är inkluderad med stativet vid inköp.

B Ställa upp stativet

1. Lås upp låsmuttrarna för justering av benlängden.
2. Justera längden på benen.
3. Dra åt låsmuttrarna för justering av benlängden.
4. Fäll ut benen.

Försiktigt
Fäll ut benen på stativet långsamt.
Benen kan gå sönder om du drar ut dem för hårt.
Var noga med att inte lossa ringmuttrarna för mycket, annars kan de lossna.

C Justera vattenpasset

När vattenpasset ska justeras, sänk först ned stativröret på stativet.
1. Rikta in positioneringsmärket på stativhuvudets underdel mot positioneringsmärket på stativhuvudet och dra åt lutningslåset.
2. Ställ in längden på benen så att luftbubblan hamnar inom cirkeln.

D Sätta i anslutningskabeln

Sätt i den anpassningsbara anslutningskabeln för kameran i fjärrkontrollens terminal.

Försiktigt
- Rikta in stickkontakt ”a” såsom visas och sätt i den i fjärrkontrollen.
- Håll i stickproppen när kabeln kopplas loss. Om man drar i själva kabeln kan kontakten skadas.
- Anslutningskabeln för Multi-terminal är inkluderad med stativet vid inköp.

E Montera kameran

Sätt i ett batteripaket, minneskort etc. i kameran innan du monterar den på stativet.
1. För låsreglaget för kameramonteringsskon fullt framåt och skjut kameramonteringsskon från stativhuvudet.
2. Rikta in stiftet och kameramonteringsskruven på kameramonteringsskon mot stifthålet **(a)** och skruvhålet för stativet. Dra sedan åt kameramonteringsskruven.
   Försiktigt
   När en annan kamera än en videokamera monteras på stativet, positionera den så att den inte vidrör stiftet för videokameror.
3. Tryck in kameramonteringsskon helt tills den klickar på plats. Tryck sedan låsreglaget för kameramonteringsskon bakåt för att förhindra att skon kommer ut.
4. Anslut kontakten på anslutningskabeln **(c)** till kontakten på kameran. Om kabeln är för lång, kläm fast kabeln med en kabelklämma **(b)**.
   Försiktigt
   - Multikontakten måste sättas i rättvänd. Var noga med att inte ansluta den upp och ned, annars kan stativet eller kameras skadas.
   - Det finns två typer av kamera-multiterminal.
   - När anslutningskabeln för multi-terminal ansluts till kamerans multi-terminal (som har den form som visas i **(d)**), rikta in märket ▲ på stickkontakten mot märket ▼ på multi-terminalen. Att försöka sätta i stickkontakten felvänd med våld kommer att orsaka funktionsfel.

F Justera stativrörets höjd

1. Lossa låsreglaget för stativröret.
2. Justera höjden genom att flytta stativhuvudet uppåt eller nedåt.
3. Dra åt låsreglaget för stativröret.

Försiktigt
- Håll i stativhuvudet när du låser upp låsreglaget för stativröret så att stativhuvudet inte plötsligt faller ned.
- Efter att ha justerat höjden, dra åt låsreglaget för stativröret ordentligt.

G Panorering och lutning

Se till att låsreglaget för stativröret är ordentligt låst innan du panorerar eller lutar. Kameran blir ostadig om det inte är låst ordentligt.

Panorering
Du kan ta bilder med 360° panorering.
1. Lossa panoreringslåset.
2. Justera kamerans position genom att flytta panoreringshandtaget åt vänster/höger.
3. Dra åt panoreringslåset.

Försiktigt
Om du panorerar för häftigt kan det hända att kameramonteringsskruven lossnar. Kontrollera då och då att skruven inte har lossnat.

Lutning
Du kan ta bilder samtidigt som du för kameran uppåt/nedåt.

4. Lossa lutningslåset.
5. Justera kamerans position genom att flytta panoreringshandtaget uppåt/nedåt.
6. Dra åt lutningslåset.

Försiktigt
- Detta stativ har två separata stativrör för arbete i lågt läge.
  Om du höjer upp anslutningsdelen för stativrör A och stativrör B från huvudenheten och fortsätter att panorera moturs medan panoreringen är låst, kommer stativrör A att lossna från stativrör B.
  När du panorerar med stativröret upphöjt, lås stativrör A och stativrör B hårt och se till att lossa panoreringslåset.
- Justera inte vridmoment och vikt med panoreringslåset eller lutningslåset. Det kan orsaka felfunktion. Utför panorering och lutning efter att ha lossat varje låsreglage ordentligt.

H Ändra stativhuvudets vinkel

Du kan ställa om stativhuvudet från horisontellt inspelningsläge till vertikalt inspelningsläge.
Lossa låsreglaget för panoreringshandtaget, vik upp stativhuvudet åt höger och dra sedan åt låsreglaget.

Försiktigt
- Kamerans tyngdpunkt kan göra att du inte kan låsa stativhuvudet i det önskade läget eller så kan stativet bli ostabilt.
- Ställ upp och återför stativhuvudet långsamt så att kameran inte får några stötar.
- Efter att ha ställt upp stativhuvudet, dra åt låsreglaget för panoreringshandtaget ordentligt.
- Var noga med att inte lossa låsreglaget för panoreringshandtaget för mycket, annars kan panoreringshandtaget lossna.

I Ställa in öppningsgraden på benen

Du kan justera benvinkeln till 23, 50 eller 75 grader genom att höja upp låsreglaget för benvinkel.

För att ställa in stativet i lågt eller semi-lågt läge
1. Om stativröret vidrör marken i lågt läge, ta bort stativrör B i förväg.
2. För samman benen lite grann.
3. Tryck på knappen för justering av benvinkel.
4. Fäll ut benen medan du trycker på knappen för justering av benvinkel.
5. Släpp upp knappen för justering av benvinkel vid önskad vinkel. För sedan samman benen något tills låsreglagen för benjustering återgår till ursprungsläget.

Försiktigt
- Om benen först inte förs samman något, kan knappen för justering av benvinkel vara trög och inte flyttas. Efter att ha justerat vinkeln för benen, fäll ut benen tills låsreglagen för benjustering återgår till ursprungsläget.
- Tryck på alla ytor av knappen för justering av benvinkel.
- Om du använder stativet i lågt eller semi-lågt läge, ska benen inte förlängas, i annat fall kan stativet bli ostadigt.
- När du använder stativet i lågt läge, se till att fjärrkontrollen inte vidrör marken.

J Använda fjärrkontrollen

Se även kamerans bruksanvisning. De knappar, omkopplare och lampor som kan användas, varierar beroende på vilken anslutningskabel som används **(A)**.

○: Gäller (Obs: Gäller kanske inte med vissa kameror)
×: Gäller inte

Slå på strömmen
1. Slå på strömmen till kameran och ställ den i standbyläge.
   POWER/REC-lampan **(e)** på fjärrkontrollen lyser grönt.
2. Ställ in kameran på läget för film eller stillbild.

Försiktigt
Om du lämnar kameran i standbyläge under en viss tid, stängs den av automatiskt. För att återgå till standbyläget, slå på kameran genom att trycka på POWER-knappen **(a)** på fjärrkontrollen.

Inspelning av rörliga bilder
Tryck på START/STOP-knappen **(c)**.
POWER/REC-lampan lyser rött och inspelningen påbörjas.
För att stoppa inspelningen, tryck på START/ STOP-knappen igen.
POWER/REC-lampan lyser grönt. Kameran ställs i standbyläge.

Inspelning av en stillbild
Tryck ner PHOTO-knappen **(b)** halvvägs så att kameran fokuserar, och tryck sedan ned knappen helt.

Låsfunktion (B)
Vid tagning med lång exponeringstid (bulb) eller kontinuerlig tagning, kan du ställa PHOTO-knappen så att den är nedtryckt.
Med PHOTO-knappen helt nedtryckt, skjut den i pilens riktning.
- När PHOTO-knappen är låst under tagning med lång exponeringstid, är slutaren öppen.
- När PHOTO-knappen är låst under kontinuerlig tagning, fortsätter slutaren att öppnas och stängas.

Försiktigt
- Inte alla kameror stöder tagning med lång exponeringstid (bulb) eller kontinuerlig tagning. Se kamerans bruksanvisning för närmare information.
- Tryck inte på PHOTO-knappen med våld, annars kan fjärrkontrollen gå sönder.
- Lämna inte PHOTO-knappen i låst läge.

Ta loss fjärrkontrollen (C)
Vid tagning av stillbilder kan du förhindra kameraskakning genom att ta loss fjärrkontrollen från stativet innan du trycker på PHOTO-knappen.
För att ta loss fjärrkontrollen, dra ut den samtidigt som du håller stativet och trycker på PUSH RELEASE-knappen **(f)**.

För att sätta fast fjärrkontrollen, skjut långsamt på fjärrkontrollen medan du håller i stativet tills PUSH RELEASE-knappen **(f)** klickar ut.

Zoomning
För zoomreglaget åt sidan **(d)**.
T-sida (telefoto): Motivet syns närmare.
W-sida (vidvinkel): Motivet syns längre bort.
Zoomningshastigheten ändras beroende på vinkeln på zoomreglaget när du för det åt sidan.

Långsam zoomning
Ställ SLOW ZOOM-omkopplaren **(h)** på ON.
Oavsett lutningsvinkeln på zoomreglaget, så sker zoomning alltid med långsam hastighet.
För att avbryta funktionen för långsam zoomning, ställ SLOW ZOOM-omkopplaren på OFF.

Försiktigt
- Hastigheten för långsam zoomning varierar beroende på kameran.
- När POWER/REC-lampan blinkar rött, visas ett varningsmeddelande på kameran. Kontrollera meddelandet på kamerans skärm.

För att visa rutnätet (D)
Tryck på GRID LINE-knappen **(g)**.
Ett horisontellt/vertikalt rutnät visas på kamerans skärm.
Justera benen på stativet och kamerans lutningsvinkel i enlighet med rutnätet.
Du kan välja multipla rutnät beroende på kameramodellen.
Du kan ställa in rutnätet genom att trycka på GRID LINE-knappen.
Se kamerans bruksanvisning för närmare information.
För att avbryta visningen av rutnät, tryck på GRID LINE-knappen tills visningen av rutnätet tas bort.

* Fotografiet är bara ett exempel på denna skärm. Den faktiska skärmen som visas kan vara annorlunda.

Efter inspelning
Tryck på POWER-knappen på fjärrkontrollen för att stänga av kameran.

Fälla ihop stativet

1. Ta bort kameran från stativet.
2. Lossa på panoreringslåset och lutningslåset och vik ner panoreringshandtaget.
3. Dra åt panoreringslåset och lutningslåset.
4. Lossa på låsreglaget för justering av benlängd på de tre benen och fäll in benen.
5. Dra åt låsreglaget för justering av benlängd så att benen hålls på plats.

Ta med sig stativet
Se till att bära stativet i dess bärväska.

Försiktigt
Bär aldrig stativet med kameran fäst på det.

Specifikationer

Maximal belastning
4 kg

Panoreringsvinkel
360 grader

Lutningsvinkel
90 grader ned, 70 grader upp

Benförlängning
Vardera benet har 3 teleskopsektioner.

Fjärrkontrollfunktioner
POWER-knapp, PHOTO-knapp, START/STOP-knapp, zoomreglage (T/W), GRID LINE-knapp, PUSH RELEASE-knapp, SLOW ZOOM-omkopplare

Storlek
Maximum höjd:
Ca. 1 700 mm (Ben utfällda i 23 graders vinkel)
Minimal höjd:
Ca. 670 mm
Kabellängd för fjärrkontroll
Ca. 800 mm
Längd på panoreringshandtag
Ca. 260 mm
Stativrörets längdspel
Ca. 390 mm

Arbetstemperaturområde
0 °C till 40 °C

Vikt
Ca. 2,1 kg

Medföljande tillbehör
Bärväska (1)
Anslutningskabel för Multi-terminal (1)
Anslutningskabel för anslutning för A/V-Fjärrkontroll (1)
Anslutningskabel för REMOTE-terminal (1)
Uppsättning tryckt dokumentation

Utförande och specifikationer kan ändras utan föregående meddelande.

Dansk

Inden du tager produktet i brug, skal du læse denne betjeningsvejledning omhyggeligt og gemme den til fremtidig brug.

ADVARSEL

Af hensyn til risiko for brand eller elektrisk stød må du ikke
1) udsætte enheden for regn eller fugt.
2) stille genstande med væske, f.eks. vaser, på apparatet.

Dette produkt er blevet testet og fundet kompatibelt med de grænser, der er sat i EMC-bestemmelsen for brug af kabler, som er kortere end 3 meter.

Til brugerne i Europa

Håndtering af udtjente elektriske og elektroniske produkter (Gælder for den Europæiske Union og andre europæiske lande med separate indsamlingssystemer)

Dette symbol på produktet eller emballagen angiver, at produktet ikke må behandles som husholdningsaffald. Det skal i stedet indleveres på en genbrugsplads specielt indrettet til modtagelse og oparbejdning af elektriske og elektroniske produkter. Ved at sikre at produktet bortskaffes korrekt, forebygges de eventuelle negative miljø- og sundhedsskadelige påvirkninger, som en ukorrekt affaldshåndtering af produktet kan forårsage. Genindvinding af materialer vil medvirke til at bevare naturens ressourcer. Yderligere information om genindvindingen af dette produkt kan fås hos kommunen, det lokale renovationsselskab eller butikken, hvor produktet blev købt.

Bemærkning til kunder i lande, hvor EU-direktiverne gælder
Dette produkt er fremstillet af eller på vegne af Sony Corporation, 1-7-1 Konan Minato-ku Tokyo, 108-0075 Japan. Forespørgsler relateret til produkt overensstemmelse i henhold til EU lovgivning skal adresseres til den autoriserede repræsentant, Sony Deutschland GmbH, Hedelfinger Strasse 61, 70327 Stuttgart, Tyskland. For service eller garanti henviser vi til de adresser, som fremgår af vedlagte service- eller garantidokumenter.

Forholdsregler ved anvendelsen

Fjernelse af kameraet
Sørg for at holde på kameraet, når du fjernet det. Kameraets monteringssko frigøres automatisk fra stativet, når du opløser låseknappen for kameramonteringsskoen, så kameraet falder muligvis ned, hvis du ikke holder på det.

Transport af stativet
- Efter anvendelse af stativet skal du ① fjerne kameraet, ② samle benene og ③ sætte panoreringshåndtaget tilbage på den oprindelige position.
- Transporter aldrig stativet med kameraet fastgjort.

Rengøring
- Når stativet bliver beskidt, skal du rengøre enheden med en blød klud fugtet med et mildt rengøringsmiddel. Tør derefter stativet af med en tør klud.
- Efter stativet har været brugt på en strand eller på steder, som er udsat for havbriser, skal du tørre det af med en tør klud.

Funktioner

VCT-VPR10 er et stativ, som er udstyret med fjernbetjeningsfunktioner for kameraer.
- Du kan anvende den indbyggede fjernbetjening i panoreringshåndtaget til at betjene kameraer, der er udstyret med Sony Multi-terminal, A/V-fjernbetjeningsterminal og REMOTE-terminal. Dette stativ er muligvis ikke kompatibelt med alle kameraer. Besøg venligst Sony-websiden de angående kompatible modeller.
- Fjernbetjeningsfunktionerne inkluderer grundlæggende optagefunktioner (POWER ON/ OFF, video-/stillbilledoptagelse og zoomning) og også SLOW ZOOM ON/OFF- og gitterlinjevisning ON/ OFF-funktioner.
- Jævn panorering/vipning med et oliecylinderpanorerings-/ vippehåndtag.

A Identificering af delene

1 Kameramonteringsskrue
2 Split
3 Kameramonteringssko
4 Låseknap for kameramonteringssko
5 Skobasis
6 Positioneringsmærke (Stativhoved)
7 Positioneringsmærke (Stativhoveddel)
8 Låseknap for vipning
9 Låseknap for panorering
10 Dæmpering
11 Låseknap for lift
12 Knap til benvinkeljustering
13 Knap til benvinkellåsning
14 Lift A
15 Lift B
16 Krog
17 Ben
18 Låsemøtrik for længdejustering af ben
19 Gummifødder (med pigge)
20 Låseknap for panoreringshåndtag
21 Vaterpas
22 Panoreringshåndtag
23 Kabelklemme
24 Tilslutningskabel til Multi-terminal*
25 Remøje
26 POWER/REC-lampe
27 POWER-knap
28 GRID LINE-knap
29 PHOTO-knap
30 START/STOP-knap
31 Zoomknap
32 SLOW ZOOM-kontakt
33 PUSH RELEASE-knap
34 Stativremøje
35 Tilslutningskabel til A/V-fjernbetjeningsterminal
36 Tilslutningskabel til REMOTE-terminal

* Tilslutningskablet til Multi-terminal følger med sammen med stativet på købstidspunktet.

B Indstilling af stativet

1 Lås låsemøtrikkerne for længdejustering af ben op.
2 Juster længden på benene.
3 Stram låsemøtrikkerne for længdejustering af ben.
4 Spred benene ud.

Forsigtig
Spred langsomt stativets ben.
Benene kan muligvis knække, hvis du trækker for hårdt i dem.
Sørg for ikke at løsne ringmøtrikkerne for meget, da de ellers kan falde af.

C Justering af niveauet

Når du justerer vaterpasset, skal du først sænke liften på stativet.
1 Juster positioneringsmærket på stativhoveddelen ind med positioneringsmærket på stativhovedet og stram låseknappen for vipning.
2 Juster længden på benene, så luftboblen i vaterpasset forbliver inde i cirklen.

D Montering af tilslutningskablet

Monter det tilpasningsdygtige tilslutningskabel til dit kamera til terminalen på fjernbetjeningen.

Forsigtig
- Vend stik "a" som illustreret og sæt det ind i fjernbetjeningen.
- Hold i stikket, når du fjerner kablet. Trækker du i selve kablet, kan det beskadige konnektoren.
- Tilslutningskablet til Multi-terminal følger med sammen med stativet på købstidspunktet.

E Montering af kameraet

Sæt en batteripakke, hukommelseskort osv. ind i kameraet, inden du monterer det på stativet.
1 Mens du trækker låseknappen for kameramonteringsskoen helt frem, skal du trykke kameramonteringsskoen ud fra stativhovedet.
2 Juster splitten og kameramonteringsskoens kameramonteringsskrue ind efter positionshullet **(a)** og skruehullet til stativet. Stram derefter kameramonteringsskruen.
Forsigtig
Når du monterer et andet kamera end et videokamera på stativet, skal du placere det, så det ikke rører ved splitten for videokameraer.
3 Tryk kameramonteringsskoen helt ind indtil den klikker på plads. Tryk derefter låseknappen for kameramonteringsskoen bagud for at forhindre skoen i at komme ud.
4 Tilslut terminalen på tilslutningskablet **(c)** til terminalen på kameraet. Hvis kablet er for langt, skal du fastgøre kablet med en kabelklemme **(b)**.
Forsigtig
- Multikonnektoren skal indsættes med den rigtige vej opad. Sørg for ikke at tilslutte den vendt på hovedet, da du ellers muligvis kan beskadige stativet eller kameraet.
- Der er to slags multiterminaler til kameraer.
- Når tilslutningskablet til multi-terminal tilsluttes til multiterminalen på kameraet (samme form som **(d)**), skal du rette ▲-mærket på stikket ind med ▼-mærket på multiterminalen. Hvis stikket tvinges ind den forkerte vej, medfører det en funktionsfejl.

F Justering af liftens højde

1 Løsn låseknappen for lift.
2 Juster højden ved at flytte stativhovedet op eller ned.
3 Stram låseknappen for lift.

Forsigtig
- Hold i stativhovedet når du låser låseknappen for liften op, så stativhovedet ikke pludselig falder ned.
- Efter justering af højden, skal du stramme låseknappen for liften.

G Panorering og vipning

Inden panorering og vipning skal du sørge for, at låseknappen for lift er ordentligt låst. Hvis den ikke er låst ordentligt, ryster kameraet.

Panorering
Du kan panorere 360° ved optagelse af billeder.
1 Løsn låseknappen for panorering.
2 Juster kameraets position ved at flytte panoreringshåndtaget til venstre/højre.
3 Stram låseknappen for panorering.

Forsigtig
Hvis du panorerer pludseligt, kan kameraets monteringsskrue løsne sig. Kontroller engang imellem skruen for at sikre, at den ikke er løs.

Vipning
Du kan vippe dit kamera op/ned ved optagelse af billeder.
4 Løsn låseknappen for vipning.
5 Juster kameraets position ved at flytte panoreringshåndtaget til op/ned.
6 Stram låseknappen for vipning.

Forsigtig
- Dette stativ er udstyret med to særskilte lifte for arbejde ved lav positioner.
Hvis du hæver tilslutningsdelen for lift A, og lift B fra hovedenheden, og fortsætter med at panorere mod urets retning under panoreringslåsning, vil lift A løsne sig fra lift B.
Når du panorerer med liften hævet, skal du fastgøre lift A og lift B ordentligt og sørge for at løsne panoreringslåsen.
- Du skal ikke justere vægten af drejningsmomentet vha. låseknappen for panorering eller låseknappen for vipning. Det kan muligvis forårsage en funktionsfejl. Udfør panorering eller vipning efter hver låseknap er løsnet ordentligt.

H Ændring af vinklen på stativhovedet

Du kan ændre stativhovedet fra en vandret optageposition til en lodret optageposition.
Løsn låseknappen for panoreringshåndtaget, stil stativhovedet til højre, og stram derefter knappen.

Forsigtig
- Du er muligvis ikke i stand til at fastgøre stativhovedet på din ønskede position, eller stativet bliver muligvis ustabilt afhængigt af kameraets tyngdepunkt.
- Stil og returner stativhovedet langsomt, så kameraet ikke rammes.
- Stram låseknappen for panoreringshåndtaget ordentligt efter stativhovedet er stillet.
- Sørg for at løsne låseknappen for panoreringshåndtaget for meget, da panoreringshåndtaget muligvis kan falde af.

I Indstilling af benenes åbningsgrad

Du kan justere benvinklen til 23, 50 eller 75 grader ved at hæve knappen til benvinkellåsning.

Sådan indstilles stativet til en lav eller halvlav position
1 Hvis liften rører jorden i en lav position, skal du udskifte lift B på forhånd.
2 Saml benene en lille smule sammen.
3 Tryk på knappen til benvinkeljustering.
4 Spred benene ud, mens du fortsat trykker på knappen til benvinkeljustering.
5 Slip knappen til benvinkeljustering på den ønskede vinkel. Saml derefter benene en smule sammen, indtil låseknapperne for benjustering vender tilbage til deres oprindelige position.

Forsigtig
- Hvis benene ikke samles en smule først, kan knappen til benvinkeljustering muligvis væres stram og ikke flytte sig. Efter justering af benvinklen skal benene spredes indtil låseknapperne for benjustering vender tilbage til deres oprindelige position.
- Tryk på alle overflader af knappen til benvinkeljustering.
- Hvis du anvender stativet i en lav eller halvlav position, skal du ikke udvide benene, da stativet muligvis bliver ustabilt.
- Når du anvender stativet i en lav position, skal du sørge for, at fjernbetjeningen ikke rører jorden.

J Anvendelse af fjernbetjeningen

Se også betjeningsvejledningen til dit kamera.
De anvendelige knapper, kontakter og lamper varierer afhængigt af det anvendte tilslutningskabel **(A)**.

○: Gyldig (Bemærk: Muligvis ikke gyldig med visse kameraer)
×: Ugyldig

Tænding af kameraet
1 Tænd for kameraet og sæt det på standbytilstand. POWER/REC-lampen **(e)** på fjernbetjeningen lyser grønt.
2 Sæt kameraet i film- eller stillbilledtilstanden.

Forsigtig
Hvis du lader kameraet være i standbytilstand i et stykke tid, slukker kameraet automatisk. For at vende tilbage til standbytilstanden skal du tænde for kameraet ved at trykke på POWER-knappen **(a)** på fjernbetjeningen.

Sådan optages et filmbillede
Tryk på START/STOP-knappen **(c)**. POWER/REC-lampen lyser rødt, og optagelsen starter.
For at stoppe optagelsen skal du trykke på START/ STOP-knappen igen.
POWER/REC-lampen lyser grønt. Kameraet er indstillet til standbytilstand.

Sådan optages et stillbillede
Tryk halvt ned på PHOTO-knappen **(b)** for at få kameraet til at fokusere og tryk derefter knappen helt ind.

Låsefunktion (B)
Under bulb-optagelse eller kontinuerlig optagelse kan du indstille PHOTO-knappen, så den holdes nede.
Mens PHOTO-knappen er trykket helt ned, skal du skubbe den i pilens retning.
- Når PHOTO-knappen er låst under bulb-optagelse, er lukkeren åben.
- Når PHOTO-knappen er låst under kontinuerlig optagelse, fortsætter lukkeren med at åbne og lukke.

Forsigtig
- Det er ikke alle kameraer, der understøtter bulb-optagelse eller kontinuerlig optagelse. Se betjeningsvejledningen for dit kamera angående detaljer.
- Du skal ikke trykke hårdt på PHOTO-knappen, da fjernbetjeningen muligvis går i stykker.
- Lad ikke PHOTO-knappen være låst.

Afmontering af fjernbetjeningen (C)
Når du optager stillbilleder, kan du forhindre kamerarystelser ved at afmontere fjernbetjeningen fra stativet, inden du trykker på PHOTO-knappen.
For at afmontere fjernbetjeningen skal du trække den ud, mens du holder i stativet og trykker på PUSH RELEASE-knappen **(f)**.

For at montere fjernbetjeningen skal du langsomt trykke på fjernbetjeningen, mens du holder på stativet, indtil PUSH RELEASE-knappen **(f)** klikker ud.

Zoomning
Vip zoomknappen **(d)**.
T-side (telefoto): Motivet synes tættere på.
W-side (vidvinkel): Motivet synes længere væk.
Zoomhastigheden ændres afhængigt af zoomknappens vinkel, når du vipper den.

Langsom zoomning
Sæt SLOW ZOOM-kontakten **(h)** på ON.
Uanset vipningsvinklen på zoomknappen foretages zoomning altid ved langsom hastighed.
For at annullere den langsomme zoomningsfunktion skal du indstille SLOW ZOOM-kontakten på OFF.

Forsigtig
- Den langsomme zoomningshastighed varierer afhængigt af kameraet.
- Når POWER/REC-lampen blinker rødt, vises der en advarselsmeddelelse på kameraet. Kontroller meddelelsen på kameraets skærm.

Sådan vises gitterlinjen (D)
Tryk på GRID LINE-knappen **(g)**.
Der vises en vandret/lodret gitterlinje på kameraskærmen.
Juster benene på stativet og dit kameras vipningsvinkel i henhold til gitterlinjen.
Du kan vælge mellem flere gitterlinjer afhængigt af din kameramodel.
Du kan indstille gitterlinjerne ved at trykke på GRID LINE-knappen.
Se betjeningsvejledningen for dit kamera angående detaljer.
For at annullere gitterlinjevisningen skal du trykke på GRID LINE-knappen, indtil gitterlinjevisningen slås fra.

* Billedet er kun et eksempel på skærmbilledet. Det faktisk viste skærmbillede er muligvis anderledes.

Efter optagelse
Tryk på POWER-knappen på fjernbetjeningen for at slukke for kameraet.

Foldning af stativet

1 Fjern kameraet fra stativet.
2 Løsn låseknappen for panorering og låseknappen for vipning og fold panoreringshåndtaget ned.
3 Stram låseknappen for panorering og låseknappen for vipning.
4 Løsn låseknappen for længdejustering af ben på de tre ben og fold benene sammen.
5 Stram låseknappen for længdejustering af ben for at holde benene på plads.

Transport af stativet
Sørg for at bære stativet i dets transporthylster.

Forsigtig
Transporter aldrig stativet med kameraet fastgjort til det.

Specifikationer

Maksimal belastning
4 kg

Panoreringsvinkel
360 grader

Vipningsvinkel
90 grader ned, 70 grader op

Benudvidelse
Hvert ben har 3 teleskopskafter.

Fjernbetjeningsfunktioner
POWER-knap, PHOTO-knap, START/STOP-knap, zoomknap (T/W), GRID LINE-knap, PUSH RELEASE-knap, SLOW ZOOM-kontakt

Mål
Maksimal højde:
Ca. 1 700 mm (ben spredt med 23 grader)
Minimal højde:
Ca. 670 mm
Fjernbetjeningens kabellængde
Ca. 800 mm
Panoreringshåndtagets længde
Ca. 260 mm
Liftbevægelighed
Ca. 390 mm
Driftstemperaturområde
0°C til 40°C

Vægt
Ca. 2,1 kg

Medfølgende tilbehør
Transporthylster (1)
Tilslutningskabel til Multi-terminal (1)
Tilslutningskabel til A/V-fjernbetjeningsterminal (1)
Tilslutningskabel til REMOTE-terminal (1)
Trykt dokumentation

Ret til ændring af design og specifikationer uden varsel forbeholdes.

Suomi

Lue nämä käyttöohjeet huolellisesti ennen laitteen käytön aloittamista ja säilytä ohjeet myöhempää käyttötarvetta varten.

VAROITUS

Pienennä tulipalon ja sähköiskun vaaraa:
1) Suojaa laite sateelta ja kosteudelta.
2) Älä aseta laitteen päälle nestettä sisältäviä esineitä, kuten vaaseja.

Tämä tuote on testattu ja se on todettu yhteensopivaksi EMC-direktiivissä määritettyjen raja-arvojen kanssa käytettäessä alle 3 metriä pitkiä kaapeleita.

Eurooppalaiset asiakkaat

Käytöstä poistettujen sähkö- ja elektroniikkalaitteiden hävittäminen (koskee Euroopan yhteisön ja muiden Euroopan maiden jätehuoltoa)

Tämä laitteeseen tai sen pakkaukseen merkitty symboli tarkoittaa, että laitetta ei saa käsitellä kotitalousjätteenä. Sen sijaan laite on toimitettava sähkö ja elektroniikkalaitteiden kierrätyksestä huolehtivaan keräys- ja kierrätyspisteeseen. Varmistamalla, että tämä laite hävitetään asianmukaisesti, voit auttaa estämään mahdollisia ympäristö- ja terveyshaittoja, joita muuten voi aiheutua laitteen epäasianmukaisesta käsittelystä. Materiaalien kierrätys säästää luonnonvaroja. Lisätietoja laitteen käsittelystä, talteenotosta ja kierrätyksestä on saatavilla paikallisilta ympäristöviranomaisilta, jätehuoltokeskuksesta tai liikkeestä, josta laite on ostettu.

Ilmoitus EU-maiden asiakkaille
Tämä tuote on valmistettu Sony Corporationin puolesta, Sony Corportation, 1-7-1 Konan Minato-ku Tokyo, 108-0075 Japani. Tämän tuotteen Euroopan Unionin lainsäädännön vaatimustenmukaisuutta koskevat kyselyt tulee osoittaa valtuutetulle edustajalle, Sony Deutschland GmbH, Hedelfinger Strasse 61, 70327 Stuttgart, Saksa. Huolto tai takuu asioita koskevat kyselyt pyydämme ystävällisesti osoittamaan takuu tai huolto dokumenteissa mainituille edustajille.

Käytössä huomioitavia seikkoja

Kameran irrottaminen
Varmista, että pidät kiinni kamerasta irrottaessasi sitä. Kameran kiinnityskenkä irtoaa jalustasta automaattisesti kameran kiinnityskengän lukitusvipua avattaessa, joten kamera putoaa, ellei sitä pidetä kiinni.

Jalustan kantaminen
- Kun jalustan käyttö lopetetaan, ① irrota kamera, ② supista jalat ja ③ palauta panorointikahva alkuperäiseen asentoon.
- Älä koskaan kanna jalustaa kameran ollessa kiinnitettynä.

Puhdistus
- Kun jalusta likaantuu, puhdista se pehmeällä, mietoon puhdistusaineliuokseen kostutetulla pyyhkeellä. Pyyhi jalusta sen jälkeen puhtaaksi kuivalla pyyhkeellä.
- Kun jalustaa on käytetty rannalla tai se on altistunut meri-ilmalle, pyyhi se puhtaaksi kuivalla pyyhkeellä.

Ominaisuudet

VCT-VPR10 on kameroiden jalusta, jonka yhteydessä voidaan käyttää Remote Commander -kauko-ohjaimen toimintoja.
- Voit käyttää panorointikahvaan integroitua Remote Commander-kauko-ohjainta Sony Multi -liitännällä, A/V Remote -etäliitännällä ja REMOTE-liitännällä varustettujen kameroiden ohjaamiseen. Tämä jalusta ei ole välttämättä yhteensopiva kaikkien kameroiden kanssa. Kun haluat saada lisätietoja yhteensopivista malleista, vieraile Sony-yhtiön Internet-sivuilla.
- Remote Commander -kauko-ohjain mahdollistaa perustallennustoimintoja (VIRTA ON/OFF, video/still-kuvan tallennustoiminnon ja zoomauksen) ja HITAAN ZOOMAUKSEN ON/OFF -toiminnon sekä ruudukkoviivanäytön ON/OFF -toiminnon.
- Sujuva panorointi/kallistus öljysylinterijalan/kallistuskahvan avulla.

A Osien tunnistaminen

1 Kameran kiinnitysruuvi
2 Nasta
3 Kameran kiinnityskenkä
4 Kameran kiinnityskengän lukitusvipu
5 Kiinnityskengän alaosa
6 Asentomerkki (jalustan pää)
7 Asentomerkki (jalustan päärunko)
8 Kallistuksen lukitusvipu
9 Panoroinnin lukitusvipu
10 Säätörengas
11 Teleskooppivarren lukitusvipu
12 Jalan kulman säätöpainike
13 Jalan kulman lukitusvipu
14 Teleskooppivarsi A
15 Teleskooppivarsi B
16 Koukku
17 Jalka
18 Jalan pituuden säädön lukitusmutteri
19 Kumijalka (jossa piikit)
20 Panoroinnin lukitusvipu
21 Vesivaaka
22 Panorointikahva
23 Johdon kiinnitin
24 Multi-liitännän liitäntäjohto*
25 Hihnan aukko
26 POWER/REC-valo
27 POWER-painike
28 GRID LINE -painike
29 PHOTO-painike
30 START/STOP-painike
31 Zoomausvipu
32 SLOW ZOOM -kytkin
33 PUSH RELEASE -painike
34 Jalustan hihnan aukko
35 A/V Remote -etäliitännän liitäntäjohto
36 REMOTE-liitännän liitäntäjohto

* Jalusta ja Multi-liitännän johto ovat yhdistettyinä ostohetkellä.

B Jalustan asetus

1 Avaa jalan pituuden säädön lukitusmutterit.
2 Säädä jalkojen pituutta.
3 Kiristä jalan pituuden säädön lukitusmutterit.
4 Levitä jalat.

Varoitus
Levitä jalustan jalkoja hitaasti.
Jalat voivat mennä rikki, jos niitä vedetään liian voimakkaasti.
Varo löysäämästä rengasmuttereita liikaa, etteivät ne irtoa.

C Tason säätö

Kun säädät vipua, laske ensin jalustan teleskooppivarsi.
1 Kohdista jalustan päärungossa oleva asentomerkki jalustan päässä olevaan asentomerkkiin ja kiristä kallistuksen lukitusvipu.
2 Säädä jalkojen pituus siten, että vesivaa'an ilmakupla pysyy renkaan sisällä.

D Liitäntäjohdon kiinnittäminen

Kiinnitä kamerasi liitäntäjohto Remote Controller -kauko-ohjaimen liitäntään.

Varoitus
- Suuntaa liitin "a" kuvan osoittamalla tavalla ja liitä se remote commander -kauko-ohjaimeen.
- Pidä kiinni liittimestä, kun irrotat johdon. Jos vedät johdosta, liitin voi vioittua.
- Jalusta ja Multi-liitännän johto ovat yhdistettyinä ostohetkellä.

E Kameran kiinnittäminen

Asenna akkupakkaus tai muistikortti jne. kameraan ennen kuin kiinnität sen jalustaan.
1 Vedä kameran kiinnityskengän lukitusvipu kokonaan eteen ja liu'uta samalla kameran kiinnityskenkä pois jalustan päästä.
2 Kohdista nasta ja kameran kiinnityskengän kameran kiinnitysruuvi asentoaukkoon **(a)** ja jalustan ruuvinaukkoon. Kiristä sitten kameran kiinnitysruuvi.
Varoitus
Kun jalustaan kiinnitetään jokin muu kamera kuin videokamera, se on asetettava siten, että se ei koske videokameran nastaan.
3 Paina kameran kiinnityskenkä kokonaan sisään, kunnes se naksahtaa paikalleen. Käännä kameran kiinnityskengän lukitusvipu taakse estääksesi kameran kiinnityskenkää tulemasta ulos.
4 Kytke liitäntäjohdon **(c)** liitin kameran liitäntään. Jos johto on liian pitkä, kiinnitä johto johdon kiinnittimellä **(b)**.
Varoitus
- Multi-liitin on liitettävä siten, että oikea puoli tulee ylöspäin. Varo kytkemästä sitä väärin päin, koska muuten jalusta tai kamera voi vioittua.
- Kameran Multi-liitäntöjä on kahta tyyppiä.
- Kun kytket Multi-liitännän liitäntäjohtoa kameran Multi-liitäntään (sama muoto kuin **(d)**:ssä), kohdista liittimen ▲ -merkki Multi-liitännän ▼ -merkkiin. Jos liitin liitetään väkisin väärällä tavalla, seurauksena on toimintahäiriöitä.

F Teleskooppivarren korkeuden säätö

1 Avaa teleskooppivarren lukitusvipu.
2 Säädä korkeutta liikuttamalla jalustan päätä ylös- tai alaspäin.
3 Kiristä teleskooppivarren lukitusvipu.

Varoitus
- Pidä kiinni jalustan päästä avatessasi teleskooppivarren lukitusvipua, ettei jalustan pää putoaisi äkillisesti alas.
- Kiristä teleskooppivarren lukitusvipu säädettyäsi korkeuden.

G Panorointi ja kallistus

Ennen panorointia ja kallistusta on varmistettava, että teleskooppivarren lukitusvipu on lukittunut kunnolla. Jos se ei ole lukittunut kunnolla, kamera tärisee.

Panorointi
Voit panoroida kuvatessasi 360°.
1 Avaa panoroinnin lukitusvipu.
2 Säädä kameran asentoa liikuttamalla panorointikahvaa vasemmalle/oikealle.
3 Kiristä panoroinnin lukitusvipu.

Varoitus
Jos panoroit kameraa äkillisesti, kameran kiinnitysruuvi voi löystyä. Tarkista ruuvi säännöllisesti varmistaaksesi, ettei se ole löystynyt.

Kallistus
Voit kallistaa kameraa kuvatessasi ylös-/alaspäin.
4 Avaa kallistuksen lukitusvipu.
5 Säädä kameran asentoa liikuttamalla panorointikahvaa ylös-/alaspäin.
6 Kiristä kallistuksen lukitusvipu.

Varoitus
- Tässä jalustassa on kaksi erillistä teleskooppivartta matalalla työskentelemistä varten.
Jos teleskooppivarren A liitososaa nostetaan ja teleskooppivartta B nostetaan pääyksiköstä ja panorointia jatketaan vastapäivään panoroinnin lukituksen ollessa päällä, teleskooppivarsi A tulee ulos teleskooppivarresta B.
Kun panoroit teleskooppivarsi nostettuna, kiinnitä teleskooppivarsi A ja teleskooppivarsi B hyvin ja varmista, että panoroinnin lukitus avataan.
- Älä säädä vääntömomenttia panoroinnin lukitusvivulla tai kallistuksen lukitusvivulla. Se voisi aiheuttaa toimintahäiriön. Suorita panorointi tai kallistus avattuasi kyseisen lukitusvivun kunnolla.

H Jalustan pään kulman muuttaminen

Voit muuttaa jalustan pään asentoa vaakasuoran tallennuksen asennosta pystysuoran tallennuksen asentoon.
Löysää panorointikahvan lukitusvipu, aseta jalustan pää oikealle ja kiristä sitten vipu.

Varoitus
- Kameran painopisteestä riippuen et ehkä voi kiinnittää jalustan päätä haluamaasi asentoon tai jalusta voi muuttua epävakaaksi.
- Aseta ja palauta jalustan pää hitaasti, ettei se osu kameraan.
- Kun jalustan pää on asetettu, kiristä panorointikahvan lukitusvipu hyvin.
- Varo avaamasta panorointikahvan lukitusvipua liikaa, ettei panorointikahva irtoa.

I Jalkojen välisen kulman asetus

Voit säätää jalkojen välisen kulman 23, 50 tai 75 asteeseen nostamalla jalan kulman lukitusvipua.

Kun jalusta halutaan asettaa matalaan tai puolimatalaan asentoon
1 Jos teleskooppivarsi koskee maahan matalassa asennossa, vaihda teleskooppivarsi B etukäteen.
2 Supista jalkoja hieman.
3 Paina jalan kulman säätöpainiketta.
4 Levitä jalkoja painaessasi jalan kulman säätöpainiketta.
5 Kun haluttu kulma on saavutettu, vapauta jalan kulman säätöpainike. Supista jalkoja sen jälkeen hieman, kunnes jalan säädön lukitusvivut palaavat alkuperäiseen asentoonsa.

Varoitus
- Jos jalkoja ei ensin supisteta hieman, jalan kulman säätöpainike saattaa muuttua kankeaksi eikä se liiku. Kun olet säätänyt jalkojen kulman, levitä jalkoja, kunnes jalan säädön lukitusvivut palaavat alkuperäiseen asentoonsa.
- Paina kaikkia jalan kulman säätöpainikkeen pintoja.
- Jos käytät jalustaa matalassa tai puolimatalassa asennossa, älä pidennä jalkoja, koska muuten jalusta saattaa muuttua epävakaaksi.
- Kun käytät jalustaa matalassa asennossa, varmista, että Remote Controller -kauko-ohjain ei koske maahan.

J Remote Commander -kauko-ohjaimen käyttö

Katso myös kamerasi käyttöohjeet.
Käytettävissä olevat painikkeet, kytkimet ja lamput vaihtelevat riippuen käytettävästä liitäntäjohdosta **(A)**.

○: Sopiva (Huomautus: voi olla epäsopiva joillain kameroilla)
×: Epäsopiva

Virran päälle kytkeminen
1 Kytke kameran virta päälle ja aseta se valmiustilaan. Remote Controller -kauko-ohjaimen POWER/REC-valo **(e)** palaa vihreänä.
2 Aseta kamera video- tai still-kuvan tilaan.

Varoitus
Jos jätät kameran joksikin aikaa valmiustilaan, kamera kytkeytyy automaattisesti pois päältä. Kun haluat palauttaa valmiustilan, kytke kamera päälle painamalla Remote Commander -kauko-ohjaimen POWER-painiketta **(a)**.

Liikkuvan kuvan tallennus
Paina START/STOP-painiketta **(c)**. POWER/REC-valo palaa punaisena ja tallennus alkaa.
Kun haluat pysäyttää tallennuksen, paina START/ STOP-painiketta uudelleen.
POWER/REC-valo palaa vihreänä. Kamera on asetettu valmiustilaan.

Still-kuvan tallennus
Paina PHOTO-painiketta **(b)** puolittain tarkentaaksesi kameran ja paina painike sitten pohjaan.

Lukitustoiminto (B)
Kuvattaessa rajoittamattomalla valotusajalla (bulb-tila) tai jatkuvassa kuvaamisessa PHOTO-painike voidaan asettaa siten, että se pysyy alhaalla.
Kun olet painanut PHOTO-painikkeen kokonaan alas, siirrä sitä nuolen suuntaan.
- Kun PHOTO-painike on lukittu kuvattaessa rajoittamattomalla valotusajalla (bulb-tila), sulkija on auki.
- Kun PHOTO-painike on lukittu jatkuvan kuvaamisen aikana, sulkija avautuu ja sulkeutuu normaalisti.

Varoitus
- Kaikki kamerat eivät tue kuvaamista rajoittamattomalla valotusajalla (bulb-tila) tai jatkuvaa kuvaamista. Katso tarkemmat tiedot kameran käyttöohjeista.
- Älä paina PHOTO-painiketta liian voimakkaasti, koska muuten Remote Commander -kauko-ohjain voi rikkoutua.
- Älä jätä PHOTO-painiketta lukituksi.

Remote Commander -kauko-ohjaimen (C) irrottaminen
Kun kuvataan still-kuvia, kameran tärinää voidaan ehkäistä irrottamalla remote commander -kauko-ohjain jalustasta ennen PHOTO-painikkeen painamista.
Kun haluat irrottaa Remote Commander -kauko-ohjaimen, vedä se ulos pitäen samalla kiinni jalustasta ja painaen PUSH RELEASE -painiketta **(f)**.

Kun haluat kiinnittää remote commander -kauko-ohjaimen, liu'uta se hitaasti paikalleen pitäen samalla kiinni jalustasta, kunnes PUSH RELEASE -painike **(f)** naksahtaa ulos.

Zoomaus
Kallista zoomausvipua **(d)**.
T-puoli (telekuva): Kohde näyttää olevan lähempänä.
W-puoli (laajakulma): Kohde näyttää olevan kauempana.
Zoomausnopeus muuttuu zoomausvivun kulman mukaan, kun vipua kallistetaan.

Hidas zoomaus
Aseta SLOW ZOOM -kytkin **(h)** asentoon ON.
Zoomaus suoritetaan aina hitaalla nopeudella riippumatta zoomausvivun kallistuskulmasta.
Kun haluat peruuttaa zoomaustoiminnon, aseta SLOW ZOOM -kytkin asentoon OFF.

Varoitus
- Hitaan zoomauksen nopeus vaihtelee kamerasta riippuen.
- Kun POWER/REC-valo vilkkuu punaisena, kamerassa näytetään varoitusviesti. Tarkista viesti kameran näytöstä.

Ruudukkoviivan näyttäminen (D)
Paina GRID LINE -painiketta **(g)**.
Vaakasuuntainen/pystysuuntainen ruudukkoviiva näkyy kameran näytössä.
Säädä jalustan jalkoja ja kameran kallistuskulmaa ruudukkoviivan mukaan.
Kamerasi mallista riippuen voit valita useita ruudukkoviivoja.
Voit asettaa ruudukkoviivat painamalla GRID LINE -painiketta.
Katso tarkemmat tiedot kameran käyttöohjeista.
Kun haluat peruuttaa ruudukkoviivan näytön, paina GRID LINE -painiketta, kunnes ruudukkoviivan näyttö kytkeytyy pois.
* Kuva on vain esimerkki näytöstä. Todellinen näyttö voi olla erilainen.

Tallennuksen jälkeen
Paina Remote Commander -kauko-ohjaimen POWER-painiketta kytkeäksesi kameran pois päältä.

Jalustan taittaminen

1 Poista kamera jalustasta.
2 Avaa panoroinnin lukitusvipu ja kallistuksen lukitusvipu ja taita panorointikahva alas.
3 Kiristä panoroinnin lukitusvipu ja kallistuksen lukitusvipu.
4 Avaa kolmen jalan pituuden säädön lukitusvivut ja taita jalat.
5 Kiristä jalan pituuden säädön lukitusvipu pitääksesi jalat paikallaan.

Jalustan kantaminen
Kanna jalustaa aina kantolaukussa.

Varoitus
Älä koskaan kanna jalustaa kameran ollessa kiinnitettynä siihen.

Tekniset tiedot

Maksimikuorma
4 kg

Panorointikulma
360 astetta

Kallistuskulma
90 astetta alaspäin, 70 astetta ylöspäin

Jalan jatke
Jokaisessa jalassa on 3 teleskooppivartta.

Remote Commander -kauko-ohjaimen toiminnot
POWER-painike, PHOTO-painike, START/STOP-painike, zoomausvipu (T/W), GRID LINE -painike, PUSH RELEASE -painike, SLOW ZOOM -kytkin

Mitat
Enimmäiskorkeus:
Noin 1 700 mm (jalkoja voidaan levittää 23 astetta)
Vähimmäiskorkeus:
Noin 670 mm
Remote Commander -kauko-ohjaimen johdon pituus
Noin 800 mm
Panorointikahvan pituus
Noin 260 mm
Teleskooppivarren säätövara
Noin 390 mm

Käyttölämpötila-alue
0°C - 40°C

Paino
Noin 2,1 kg

Mukana tulevat tarvikkeet
Kantolaukku (1)
Multi-liitännän liitäntäjohto (1)
A/V Remote -etäliitännän liitäntäjohto (1)
REMOTE-liitännän liitäntäjohto (1)
Painetut asiakirjat

Ulkoasua ja teknisiä ominaisuuksia saatetaan muuttaa ilman ennakkoilmoitusta.

Polski

Przed pierwszym użyciem należy dokładnie przeczytać niniejszą instrukcję i zachować ją na przyszłość.

OSTRZEŻENIE

Aby zmniejszyć ryzyko porażenia prądem elektrycznym,
1) należy chronić urządzenie przed deszczem i wilgocią
2) na urządzeniu nie wolno stawiać przedmiotów wypełnionych cieczami, np. wazonów.

Niniejszy produkt został przetestowany i uznany za zgodny z wymogami przepisów EMC dotyczących używania kabli połączeniowych krótszych niż 3 metry.

Dla Klientów w Europie

Pozbywanie się zużytego sprzętu (stosowane w krajach Unii Europejskiej i w pozostałych krajach europejskich stosujących własne systemy zbiórki)

Ten symbol na produkcie lub jego opakowaniu oznacza, że produkt nie może być traktowany jako odpad komunalny, lecz powinno się go dostarczyć do odpowiedniego punktu zbiórki sprzętu elektrycznego i elektronicznego, w celu recyklingu. Odpowiednie zadysponowanie zużytego produktu zapobiega potencjalnym negatywnym wpływom na środowisko oraz zdrowie ludzi, jakie mogłyby wystąpić w przypadku niewłaściwego zagospodarowania odpadów. Recykling materiałów pomaga chronić środowisko naturalne. W celu uzyskania bardziej szczegółowych informacji na temat recyklingu tego produktu, należy skontaktować się z lokalną jednostką samorządu terytorialnego, ze służbami zagospodarowywania odpadów lub ze sklepem, w którym zakupiony został ten produkt.

Uwaga dla klientów w krajach stosujących dyrektywy UE
Produkt ten został wyprodukowany przez lub na zlecenie Sony Corporation, 1-7-1 Konan Minato-ku Tokio, 108-0075 Japonia. Przedsiębiorcą wprowadzającym produkt do obrotu na terytorium Rzeczypospolitej Polskiej jest Sony Europe Limited, The Heights, Brooklands, Weybridge, Surrey KT13 0XW, Wielka Brytania. Zapytania dotyczące zgodności produktu z wymaganiami prawa Unii Europejskiej należy kierować do Sony Deutschland GmbH, Hedelfinger Strasse 61, 70327 Stuttgart, Niemcy. W kwestiach dotyczących usług serwisowych lub gwarancji należy korzystać z adresów kontaktowych podanych w oddzielnych dokumentach dotyczących usług serwisowych lub gwarancji.

Środki ostrożności podczas użytkowania

Odłączanie aparatu/kamery
Podczas odłączania należy koniecznie trzymać aparat/kamerę. Płytka montażowa aparatu/kamery automatycznie odłącza się od statywu po odblokowaniu dźwigni blokującej płytki montażowej, dlatego aparat/ kamera może spaść, jeśli nie będzie przytrzymywana.

Przenoszenie statywu
- Po użyciu statywu ① odłączyć aparat/kamerę, ② złożyć nóżki i ③ umieścić rękojeść panoramy w początkowym położeniu.
- Nie wolno przenosić statywu z podłączonym do niego aparatem/ kamerą.

Czyszczenie
- Jeśli statyw ulegnie zabrudzeniu, wyczyścić go miękką szmatką lekko zwilżoną delikatnym środkiem czyszczącym. Po wyczyszczeniu statywu wytrzeć go suchą szmatką.
- Jeśli statyw był używany na plaży lub w innych miejscach, gdzie możliwy był kontakt z wodą, wytrzeć go dokładnie suchą szmatką.

Charakterystyka

VCT-VPR10 to statyw do kamer wideo wyposażony w pilot zdalnego sterowania.
- Zintegrowany z rękojeścią panoramy pilot zdalnego sterowania służy do obsługi kamer wyposażonych w złącze Multi, złącze A/V oraz złącze REMOTE firmy Sony. Statyw może nie współpracować ze wszystkimi modelami kamer. Informacje o współpracujących modelach można znaleźć na stronie internetowej firmy Sony.
- Pilot zdalnego sterowania posiada podstawowe funkcje nagrywania (POWER ON/OFF, nagrywanie i zoomowanie obrazów ruchomych/ nieruchomych) oraz możliwość włączania/wyłączania funkcji SLOW ZOOM (ON/OFF) i wyświetlania linii siatki (ON/OFF).
- Płynna regulacja obrotu/odchylenia dzięki rękojeści panoramy z głowicą olejową.

A Opis elementów

1 Śruba montażowa kamery
2 Trzpień
3 Płytka montażowa kamery
4 Dźwignia blokująca płytkę montażową kamery
5 Podstawa płytki
6 Oznaczenie ustalające (głowica statywu)
7 Oznaczenie ustalające (korpus głowicy statywu)
8 Dźwignia blokady odchylania
9 Dźwignia blokady panoramowania
10 Pierścień amortyzujący
11 Dźwignia blokady podnośnika
12 Przycisk regulacji kąta otwarcia nóżek
13 Dźwignia blokująca kąt otwarcia nóżek
14 Podnośnik A
15 Podnośnik B
16 Haczyk
17 Nóżka
18 Nakrętka ustalająca regulacji długości nóżek
19 Gumowa podstawa (z kolcami)
20 Dźwignia blokady rękojeści panoramy
21 Poziomnica
22 Rękojeść panoramy
23 Zacisk do kabla
24 Kabel połączeniowy do złącza Multi*
25 Otwór na pasek
26 Kontrolka POWER/REC
27 Przycisk POWER
28 Przycisk GRID LINE
29 Przycisk PHOTO
30 Przycisk START/STOP
31 Dźwignia zoomu
32 Przełącznik SLOW ZOOM
33 Przycisk PUSH RELEASE
34 Otwór na pasek statywu
35 Kabel połączeniowy do złącza A/V Remote
36 Kabel połączeniowy do złącza REMOTE

* W chwili zakupu do statywu załączony jest kabel połączeniowy do złącza Multi.

B Ustawianie statywu

1 Odblokować nakrętki ustalające regulacji długości nóżek.
2 Wyregulować długość nóżek.
3 Dokręcić nakrętki ustalające regulacji długości nóżek.
4 Rozłożyć nóżki.

Ostrzeżenie
Nóżki statywu należy rozkładać powoli.
Zbyt mocne pociągnięcie nóżek może spowodować ich złamanie.
Nakrętek pierścieniowych nie należy luzować zbyt mocno, aby się nie zsunęły.

C Ustawianie poziomu

Podczas regulacji poziomu najpierw należy obniżyć podnośnik statywu.
1 Wyrównać oznaczenie pozycjonujące na korpusie głowicy statywu z oznaczeniem pozycjonującym na głowicy statywu i dokręcić dźwignię blokady odchylania.
2 Wyregulować długość nóżek tak, by pęcherzyk powietrza znalazł się w kółku.

D Podłączanie kabla połączeniowego

Podłączyć regulowany kabel połączeniowy kamery do złącza pilota zdalnego sterowania.

Ostrzeżenie
- Ustawić wtyk „a" jak pokazano na rysunku i wsunąć go do pilota zdalnego sterowania.
- Odłączając kabel należy trzymać za wtyk. Ciągnięcie za kabel może spowodować uszkodzenie złącza.
- W chwili zakupu do statywu załączony jest kabel połączeniowy do złącza Multi.

E Montaż kamery

Przed zamontowaniem kamery na statywie należy włożyć do niej akumulator, kartę pamięci itp.
1 Przesunąć dźwignię blokującą płytki montażowej kamery maksymalnie do przodu i wysunąć płytkę montażową kamery z głowicy statywu.
2 Wyrównać trzpień i śrubę montażową płytki montażowej kamery z otworem pozycjonującym **(a)** i otworem śruby statywu. Następnie dokręcić śrubę montażową kamery.
Ostrzeżenie
W przypadku montowania na statywie aparatu innego niż kamera wideo, należy go ustawić tak, by nie dotykał trzpienia przeznaczonego dla kamer wideo.
3 Wsunąć płytkę montażową kamery całkowicie do środka, tak by usłyszeć, że została zablokowana. Następnie przesunąć dźwignię blokady płytki montażowej kamery do tyłu, aby nie dopuścić do wysunięcia się płytki.
4 Podłączyć złącze kabla **(c)** do złącza kamery. Jeśli kabel jest za długi, przymocować go za pomocą zacisku do kabla **(b)**.
Ostrzeżenie
- Złącze Multi należy włożyć w odpowiedniej pozycji. Odwrotne podłączenie grozi uszkodzeniem statywu lub aparatu/kamery.
- Istnieją dwa rodzaje złącza Multi kamery.
- Podłączając kabel połączeniowy do złącza Multi aparatu/ kamery (kształt jak na rys. **(d)**), ustawić symbol ▲ na wtyku na równi z symbolem ▼ na złączu Multi. Wkładanie wtyku w niewłaściwy sposób spowoduje jego uszkodzenie.

F Regulacja wysokości podnośnika

1 Poluzować dźwignię blokady podnośnika.
2 Wyregulować wysokość, przesuwając głowicę statywu w górę lub w dół.
3 Dokręcić dźwignię blokady podnośnika.

Ostrzeżenie
- Podczas odblokowania dźwigni blokady podnośnika należy przytrzymywać głowicę statywu, aby nagle się nie zsunęła.
- Po ustawieniu wysokości mocno dokręcić dźwignię blokady podnośnika.

G Panoramowanie i odchylanie

Przed rozpoczęciem panoramowania lub odchylania upewnić się, że dźwignia blokady podnośnika jest dobrze zablokowana. Jeśli nie, kamera będzie się trzęsła.

Panoramowanie
Podczas nagrywania można stosować funkcję panoramowania w zakresie 360°.
1 Poluzować dźwignię blokady panoramowania.
2 Ustawić położenie kamery, przesuwając rękojeść panoramy w lewo/w prawo.
3 Dokręcić dźwignię blokady panoramowania.

Ostrzeżenie
W przypadku nagłego obrotu kamery może się obluzować śruba montażowa kamery. Należy regularnie sprawdzać, czy śruba nie jest obluzowana.

Odchylanie
Podczas nagrywania można odchylić kamerę w górę/w dół.
4 Poluzować dźwignię blokady odchylania.
5 Ustawić położenie kamery, przesuwając rękojeść panoramy w górę/w dół.
6 Dokręcić dźwignię blokady odchylania.

Ostrzeżenie
- Statyw jest wyposażony w dwa osobne podnośniki do pracy w niskim położeniu.
Podnieść łącznik podnośnika A oraz podnośnik B z głównego zespołu i obracać w prawo przy blokadzie panoramowania. Podnośnik A zostanie oddzielony od podnośnika B.
Podczas panoramowania z podniesionym podnośnikiem, mocno dokręcić podnośnik A i podnośnik B i poluzować blokadę panoramowania.
- Nie regulować momentu obrotowego za pomocą dźwigni blokady panoramowania lub dźwigni blokady odchylania. Może to spowodować usterkę. Panoramowanie i odchylanie można zastosować po odpowiednim poluzowaniu każdej z dźwigni blokujących.

H Zmiana kąta głowicy statywu

Głowicę statywu można przestawić z poziomego położenia do nagrywania do pionowego położenia do nagrywania.
Poluzować dźwignię blokady rękojeści panoramowania, przestawić głowicę statywu w prawo i dokręcić dźwignię.

Ostrzeżenie
- W zależności od punktu ciężkości kamery statyw może być niestabilny lub ustawienie głowicy statywu w żądanym położeniu może nie być możliwe.
- Głowicę statywu należy ustawiać i składać powoli, tak by nie uderzyć kamery.
- Po postawieniu głowicy statywu mocno dokręcić dźwignię blokady rękojeści panoramy.
- Nie luzować dźwigni blokady rękojeści panoramy zbyt mocno, aby rękojeść panoramy się nie wysunęła.

I Ustawianie kąta otwarcia nóżek

Kąt otwarcia nóżek można ustawić na 23, 50 lub 75 stopni, podnosząc dźwignię blokującą kąt otwarcia nóżek.

Ustawianie statywu w położeniu niskim lub obniżonym
1 Jeśli w położeniu niskim podnośnik dotyka ziemi, wcześniej należy założyć podnośnik B.
2 Nieznacznie złożyć nóżki.
3 Nacisnąć przycisk regulacji kąta otwarcia nóżek.
4 Rozłożyć nóżki, naciskając przycisk regulacji kąta otwarcia nóżek.
5 Po uzyskaniu pożądanego kąta otwarcia zwolnić przycisk regulacji kąta otwarcia nóżek. Składać nóżki, aż dźwignie blokujące regulacji kąta otwarcia nóżek powrócą do swojego początkowego położenia.

Ostrzeżenie
- Jeśli nóżki nie zostaną wcześniej nieznacznie złożone, wciśnięcie przycisku regulacji kąta otwarcia nóżek może nie być możliwe. Po ustawieniu kąta otwarcia nóżek rozkładać nóżki, aż dźwignie blokujące regulacji nóżek powrócą do swojej początkowej pozycji.
- Naciskać cały przycisk regulacji kąta otwarcia nóżek.
- Podczas korzystania ze statywu w położeniu niskim lub obniżonym nie należy rozsuwać nóżek, ponieważ statyw może wówczas utracić stabilność.
- Używając statywu w położeniu niskim upewnić się, że pilot zdalnego sterowania nie dotyka ziemi.

J Korzystanie z pilota zdalnego sterowania

Szczegółowe informacje znajdują się w instrukcji obsługi kamery.
Aktywne przyciski, przełączniki i kontrolki różnią się w zależności od używanego kabla połączeniowego **(A)**.

○: Aktywny (Uwaga: Może nie być aktywny w niektórych aparatach/ kamerach)
×: Nieaktywny

Włączanie zasilania
1 Włączyć zasilanie kamery i ustawić ją w trybie gotowości. Kontrolka POWER/REC **(e)** pilota zdalnego sterowania zaświeci się na zielono.
2 Ustawić kamerę w trybie nagrywania filmów lub obrazów nieruchomych.

Ostrzeżenie
Jeśli kamera pozostanie przez dłuższą chwilę w trybie gotowości, automatycznie się wyłączy. Aby włączyć tryb gotowości, nacisnąć przycisk POWER **(a)** pilota zdalnego sterowania, by włączyć kamerę.

Nagrywanie filmu
Nacisnąć przycisk START/STOP **(c)**. Kontrolka POWER/REC zaświeci się na czerwono i rozpocznie się nagrywanie.
Aby zatrzymać nagrywanie, ponownie nacisnąć przycisk START/ STOP. Kontrolka POWER/REC zaświeci się na zielono. Kamera zostanie ustawiona w trybie gotowości.

Nagrywanie obrazu nieruchomego
Wcisnąć do połowy przycisk PHOTO **(b)**, aby ustawić ostrość aparatu/ kamery, po czym wcisnąć przycisk do końca.

Funkcja blokowania (B)
Podczas fotografowania w trybie Bulb lub w trybie zdjęć seryjnych, przycisk PHOTO można ustawić tak, by był on przytrzymywany.
Nacisnąć do końca przycisk PHOTO i przesunąć go w kierunku strzałki.
- Kiedy przycisk PHOTO jest zablokowany podczas fotografowania w trybie Bulb, migawka jest otwarta.
- Kiedy przycisk PHOTO jest zablokowany podczas wykonywania zdjęć seryjnych, migawka cały czas otwiera się i zamyka.

Ostrzeżenie
- Nie wszystkie kamery posiadają tryb Bulb lub tryb zdjęć seryjnych. Szczegółowe informacje znajdują się w instrukcji obsługi kamery.
- Nie naciskać przycisku PHOTO zbyt mocno, aby nie uszkodzić pilota zdalnego sterowania.
- Nie pozostawiać przycisku PHOTO w położeniu zablokowania.

Odłączanie pilota zdalnego sterowania (C)
Aby nie dopuścić do wstrząsów aparatu/kamery podczas wykonywania zdjęć, przed naciśnięciem przycisku PHOTO można odłączyć pilota zdalnego sterowania od statywu.
Aby odłączyć pilot zdalnego sterowania, wyciągnąć go, przytrzymując statyw i naciskając przycisk PUSH RELEASE **(f)**.

Aby podłączyć pilota zdalnego sterowania, powoli wsuwać pilota zdalnego sterowania, przytrzymując statyw, aż przycisk PUSH RELEASE **(f)** przeskoczy.

Zoomowanie
Odchylić dźwignię zoomu **(d)**.
Strona T (teleobiektyw): Obiekt zostanie przybliżony.
Strona W (szeroki kąt): Obiekt zostanie oddalony.
Prędkość zoomu zmienia się zależnie od ustawienia kąta dźwigni zoomu podczas jej odchylania.

Funkcja Slow Zoom
Ustawić przełącznik SLOW ZOOM **(h)** na ON.
Zoomowanie zawsze będzie wykonywane w zwolnionym tempie, bez względu na kąt odchylenia dźwigni zoomu.
Aby anulować funkcję zoomowania w zwolnionym tempie, ustawić przełącznik SLOW ZOOM na OFF.

Ostrzeżenie
- Prędkość zoomowania w zwolnieniu zależy od modelu kamery.
- Kiedy kontrolka POWER/REC zaświeci się na czerwono, na kamerze zostanie wyświetlone ostrzeżenie. Sprawdzić komunikat na ekranie kamery.

Wyświetlanie linii siatki (D)
Nacisnąć przycisk GRID LINE **(g)**.
Na ekranie kamery zostaną wyświetlone poziome/pionowe linie siatki.
Ustawić nóżki statywu i kąt przechyłu kamery odpowiednio do linii siatki.
W zależności od modelu kamery można ustawić wiele linii siatki.
Linie siatki można ustawić, naciskając przycisk GRID LINE.
Szczegółowe informacje znajdują się w instrukcji obsługi kamery.
Aby anulować funkcję wyświetlania linii siatki, nacisnąć przycisk GRID LINE, aż linia siatki zniknie.

* Fotografia przedstawia tylko przykładowy ekran. Ekran może w rzeczywistości wyglądać inaczej.

Po zakończeniu nagrywania
Nacisnąć przycisk POWER pilota zdalnego sterowania, aby wyłączyć kamerę.

Składanie statywu

1 Zdjąć kamerę ze statywu.
2 Poluzować dźwignię blokady panoramowania i dźwignię blokady odchylania i złożyć rękojeść panoramy.
3 Dokręcić dźwignię blokady panoramowania i dźwignię blokady odchylania.
4 Poluzować dźwignię blokującą regulacji długości wszystkich trzech nóżek i złożyć nóżki.
5 Dokręcić dźwignię blokującą regulacji długości nóżek, aby zabezpieczyć je w położeniu złożenia.

Przenoszenie statywu
Statyw należy przenosić w załączonym pokrowcu.

Ostrzeżenie
Nie wolno przenosić statywu z podłączoną do niego kamerą.

Dane techniczne

Maksymalne obciążenie
4 kg

Kąt obrotu
360 stopni

Kąt przechyłu
90 stopni w dół, 70 stopni do góry

Wysuwanie nóżek
Każda nóżka składa się z 3 segmentów teleskopowych.

Funkcje pilota zdalnego sterowania
Przycisk POWER, przycisk PHOTO, przycisk START/STOP, dźwignia zoomu (T/W), przycisk GRID LINE, przycisk PUSH RELEASE, przełącznik SLOW ZOOM

Wymiary
Maksymalna wysokość:
Ok. 1 700 mm (nóżki wysunięte pod kątem 23 stopni)
Minimalna wysokość:
Ok. 670 mm
Długość kabla pilota zdalnego sterowania
Ok. 800 mm
Długość rękojeści panoramy
Ok. 260 mm
Skok podnośnika
Ok. 390 mm

Zakres temperatury roboczej
0°C do 40°C

Waga
Ok. 2,1 kg

Załączone akcesoria
Pokrowiec (1)
Kabel połączeniowy do złącza Multi (1)
Kabel połączeniowy do złącza A/V Remote (1)
Kabel połączeniowy do złącza REMOTE (1)
Zestaw drukowanej dokumentacji

Konstrukcja i dane techniczne mogą ulec zmianie bez uprzedzenia.

Česky

Než začnete výrobek používat, prostudujte si tuto příručku. Příručku poté uschovejte pro budoucí použití.

VAROVÁNI

Za účelem vyloučení rizika požáru nebo úrazu elektrickým proudem
1) nevystavujte přístroj dešti ani vlhkosti,
2) nepokládejte na přístroj předměty naplněné kapalinami, jako jsou vázy

Tento výrobek byl testován a shledán jako splňující limity stanovené ve směrnici EMC pro použití spojovacích kabelů kratších než 3 metry.

Pro zákazníky v Evropě

Likvidace nepotřebného elektrického a elektronického zařízení (platné v Evropské unii a dalších evropských státech uplatňujících oddělený systém sběru)

Tento symbol umístěný na výrobku nebo jeho balení upozorňuje, že by s výrobkem po ukončení jeho životnosti nemělo být nakládáno jako s běžným odpadem z domácnosti. Je nutné ho odvézt do sběrného místa pro recyklaci elektrického a elektronického zařízení. Zajištěním správné likvidace tohoto výrobku pomůžete zabránit případným negativním dopadům na životní prostředí a lidské zdraví, které by jinak byly způsobeny nevhodnou likvidací výrobku. Recyklováním materiálů, z nichž je vyroben, pomůžete ochránit přírodní zdroje. Podrobnější informace o recyklaci tohoto výrobku zjistíte u příslušného místního obecního úřadu, podniku pro likvidaci domovních odpadů nebo v obchodě, kde jste výrobek zakoupili.

Upozornění pro zákazníky v zemích, na které se vztahují směrnice ES
Tento výrobek byl vyroben buď přímo nebo v zastoupení společností Sony Corporation, 1-7-1 Konan Minato-ku Tokyo, 108-0075 Japonskon. Žádosti týkající se technických požadavků na výrobky danými směrnicemi Evropské unie je třeba adresovat na zplnomocněného zástupce, kterým je Sony Deutschland GmbH, Hedelfinger Strasse 61, 70327 Stuttgart, SRN. Pro záležitosti servisu a záručních podmínek se obracejte na adresy uvedené v servisních a záručních dokumentech.

Bezpečnostní opatření týkající se použití

Sejmutí fotoaparátu
Dbejte na to, abyste fotoaparát drželi během jeho sejmutí. Montážní patice fotoaparátu se automaticky oddělí od stativu při odemknutí páčky zajištění montážní patice fotoaparátu, takže v případě nedržení může fotoaparát spadnout.

Nošení stativu
- Po použití stativu: ① sejměte fotoaparát, ② zavřete nohy a ③ vraťte rukojeť otáčení do původní polohy.
- Nikdy nenoste stativ s upevněným fotoaparátem.

Čištění
- Při znečištění stativu jej vyčistěte měkkým hadříkem mírně navlhčeným ve slabém roztoku čisticího prostředku. Pak stativ otřete do čista suchým hadříkem.
- Po použití stativu na pláži nebo v místech s mořským vzduchem jej otřete do čista suchým hadříkem.

Funkce

VCT-VPR10 je stativ disponující funkcemi dálkového ovládání pro fotoaparáty.
- Dálkové ovládání zabudované v rukojeti otáčení slouží k obsluze fotoaparátů, které jsou vybaveny konektorem Sony Multi, konektorem A/V Remote a konektorem REMOTE. Tento stativ není kompatibilní se všemi fotoaparáty. Kompatibilní modely viz webové stránky společnosti Sony.
- K funkcím dálkového ovládání patří základní záznamové funkce (NAPÁJENÍ ON/OFF, použití zoomu, nahrávání videozáznamu a fotografování) a také funkce POMALÝ ZOOM ON/OFF a zobrazení rastru mřížky ON/OFF.
- Plynulé otáčení/naklánění díky rukojeti otáčení/naklánění s olejovým pístem.

A Popis jednotlivých součástí

1 Montážní šroub pro fotoaparát
2 Kolík
3 Montážní patice pro fotoaparát
4 Páčka zajištění montážní patice pro fotoaparát
5 Základna patice
6 Polohovací značka (Hlava stativu)
7 Polohovací značka (Tělo hlavy stativu)
8 Páčka zajištění sklonu
9 Páčka zajištění otáčení
10 Kroužek tlumiče
11 Páčka zajištění zdviže
12 Tlačítko nastavení úhlu nohy
13 Páčka zajištění úhlu nohy
14 Zdviž A
15 Zdviž B
16 Háček
17 Noha
18 Pojistná matice nastavení délky nohy
19 Gumové nožky (s hroty)
20 Páčka zajištění rukojeti otáčení
21 Vodováha
22 Rukojeť otáčení
23 Kabelový upínač
24 Propojovací kabel pro konektor Multi*
25 Otvor pro řemínek
26 Indikátor POWER/REC
27 Tlačítko POWER
28 Tlačítko GRID LINE
29 Tlačítko PHOTO
30 Tlačítko START/STOP
31 Páčka zoomu
32 Přepínač SLOW ZOOM
33 Tlačítko PUSH RELEASE
34 Otvor pro popruh stativu
35 Propojovací kabel pro konektor A/V Remote
36 Propojovací kabel pro konektor REMOTE

* Stativ a propojovací kabel pro konektor Multi jsou dodány společně v době nákupu.

B Nastavení stativu

1 Uvolněte pojistné matice nastavení délky nohou.
2 Nastavte délku nohou.
3 Utáhněte pojistné matice nastavení délky nohou.
4 Rozevřete nohy.

Upozornění
Nohy stativu rozevírejte pomalu.
Nohy se mohou příliš silným tahem zlomit.
Zajistěte, abyste kruhové matice příliš nepovolili, jinak mohou odpadnout.

C Nastavení vodorovné polohy

Při úpravě vodorovné polohy nejprve snižte zdviž stativu.
1 Zarovnejte polohovací značku na těle hlavy stativu s polohovacím značkou na hlavě stativu a utáhněte aretační páčku naklánění.
2 Nastavte délku nohou tak, aby vzduchová bublina ve vodováze byla v kruhu.

D Připojení propojovacího kabelu

Připojte adaptabilní propojovací kabel fotoaparátu ke konektoru dálkového ovládání.

Upozornění
- Ověřte orientaci zástrčky „a", viz obrázek, a zasuňte ji do dálkového ovládání.
- Při odpojování kabelu uchopte zástrčku. Tahání pouze za kabel může poškodit konektor.
- Stativ a propojovací kabel pro konektor Multi jsou dodány společně v době nákupu.

E Montáž fotoaparátu

Před montáží na stativ vložte do fotoaparátu modul akumulátoru, paměťovou kartu atd.
1 Během vytažení páčky zajištění montážní patice fotoaparátu zcela dopředu vysuňte montážní patici z hlavy stativu.
2 Zarovnejte kolík a montážní šroub fotoaparátu u montážní patice fotoaparátu s polohovacím otvorem **(a)** a otvorem šroubu pro stativ. Pak montážní šroub fotoaparátu pevně utáhněte.
Upozornění
Při upevňování fotoaparátu (jiný přístroj než videokamera) ke stativu jej umístěte tak, aby se nedotýkal kolíku pro videokamery.
3 Montážní patici fotoaparátu zcela zasuňte, aby zacvakla na místo. Pak zatlačte páčku zajištění montážní patice fotoaparátu dozadu, aby nedošlo k vysunutí patice z místa.
4 Připojte konektor propojovacího kabelu **(c)** ke konektoru fotoaparátu. Je-li kabel příliš dlouhý, sepněte jej pomocí kabelové spony **(b)**.
Upozornění
- Konektor multi musí být zasunut správnou stranou nahoru. Ověřte, že jej nepřipojujete obráceně, jinak může dojít k poškození stativu nebo fotoaparátu.
- Existují dva druhy multikonektoru fotoaparátu.
- Při připojení propojovacího kabelu pro konektor multi ke konektoru multi fotoaparátu (tvar viz **(d)**) zarovnejte značku ▲ na zástrčce se značkou ▼ na konektoru multi. Násilné zasunutí zástrčky dovnitř obráceně způsobí chybnou funkci.

F Nastavení výšky zdviže

1 Uvolněte aretační páčku zdviže.
2 Nastavte výšku pohybem hlavy stativu nahoru nebo dolů.
3 Utáhněte aretační páčku zdviže.

Upozornění
- Při uvolňování aretační páčky zdviže držte hlavu stativu, aby nedošlo k náhlému spadnutí hlavy stativu.
- Po nastavení výšky aretační páčku zdviže pevně utáhněte.

G Otáčení a naklánění

Před otáčením a nakláněním ověřte, že je pevně zajištěna aretační páčka zdviže. Není-li pevně zajištěna, dojde k chvění fotoaparátu.

Otáčení
Při pořizování snímků lze fotoaparát otáčet o 360°.
1 Uvolněte aretační páčku otáčení.
2 Pohybem rukojeti otáčení doleva/doprava nastavte polohu fotoaparátu.
3 Utáhněte aretační páčku otáčení.

Upozornění
Při náhlém otočení fotoaparátu může dojít k uvolnění montážního šroubu fotoaparátu. Čas od času šroub zkontrolujte a ověřte, že nedošlo k jeho povolení.

Naklánění
Při pořizování snímků lze fotoaparát naklánět nahoru/dolů.
4 Uvolněte aretační páčku naklánění.
5 Pohybem rukojeti otáčení nahoru/dolů nastavte polohu fotoaparátu.
6 Utáhněte aretační páčku naklánění.

Upozornění
- Tento stativ má dvě oddělené zdviže pro práci v nízké poloze.
Pokud zvednete spojovací část zdviže A a zdviže B z hlavní jednotky a stále otáčíte proti směru hodinových ručiček během aretace otáčení, dojde k oddělení zdviže A od zdviže B.
Při otáčení se zvednutou zdviží řádně upevněte zdviž A a zdviž B a zajistěte, abyste uvolnili aretaci otáčení.
- Neseřizujte kroutící sílu aretační páčkou otáčení ani aretační páčkou naklánění. Mohlo by dojít k poškození. Otáčejte či naklánějte až po řádném uvolnění příslušné aretační páčky.

H Změna úhlu hlavy stativu

Hlavu stativu lze přepínat mezi horizontální polohou záběru a svislou polohou záběru.
Povolte páčku zajištění rukojeti otáčení, postavte hlavu stativu doprava a páčku utáhněte.

Upozornění
- V závislosti na těžišti fotoaparátu nemusí být možná fixace hlavy stativu v požadované poloze nebo může dojít k nestabilitě stativu.
- Stavte a vracejte hlavu stativu pomalu tak, aby fotoaparát nedostal úder.
- Po postavení hlavy stativu pevně utáhněte aretační páčku rukojeti otáčení.
- Zajistěte, abyste aretační páčku rukojeti otáčení příliš neuvolnili, jinak může dojít k vypadnutí rukojeti otáčení.

I Nastavení úhlu rozevření nohou

Zvednutím páčky zajištění úhlu nohy lze nastavit úhel nohy na 23, 50 nebo 75 stupňů.

Nastavení stativu do nízké nebo polonízké polohy
1 Pokud se zdviž dotkne země v nízké poloze, vyměňte předtím zdviž B.
2 Nohy trochu zavřete.
3 Stiskněte tlačítko nastavení úhlu nohy.
4 Rozevírejte nohy při stále stisknutém tlačítku nastavení úhlu nohy.
5 Při požadovaném úhlu uvolněte tlačítko nastavení úhlu nohy. Pak nohy mírně zavřete, aby se páčky zajištění nastavení nohy vrátily do své původní polohy.

Upozornění
- Pokud nejprve nohy mírně nezavřete, může být tlačítko nastavení úhlu nohy tuhé a nepohyblivé.
Po nastavení úhlu nohou rozevírejte nohy, až se páčky zajištění nastavení nohy vrátí do své původní polohy.
- Stiskněte všechny plochy tlačítka nastavení úhlu nohy.
- Používáte-li stativ v nízké nebo polonízké poloze, nevysouvejte nohy, jinak může dojít k nestabilitě stativu.
- Při použití stativu v nízké poloze zajistěte, aby se dálkové ovládání nedotýkalo země.

J Používání dálkového ovládání

Viz také návod k obsluze daného fotoaparátu.
Využitelná tlačítka, spínače a indikátory se liší v závislosti na použitém propojovacím kabelu **(A)**.

○: Platné (Poznámka: U některých fotoaparátů může být neplatné)
×: Neplatné

Zapnutí napájení
1 Zapněte napájení fotoaparátu a nastavte jej do pohotovostního režimu. Indikátor POWER/REC **(e)** dálkového ovládání se rozsvítí zeleně.
2 Nastavte fotoaparát na režim videozáznamu nebo fotografování.

Upozornění
Necháte-li fotoaparát určitou dobu v pohotovostním režimu, dojde k jeho automatickému vypnutí. Chcete-li obnovit pohotovostní režim, zapněte fotoaparát stisknutím tlačítka POWER **(a)** na dálkovém ovládání.

Nahrání videozáznamu
Stiskněte tlačítko START/STOP **(c)**. Indikátor POWER/REC se rozsvítí červeně a začne nahrávání.
Chcete-li nahrávání zastavit, stiskněte tlačítko START/STOP znovu. Indikátor POWER/REC se rozsvítí zeleně. Fotoaparát je nastaven do pohotovostního režimu.

Pořízení fotografie
Polovičním stisknutím tlačítka PHOTO **(b)** zaostřete fotoaparát, a pak toto tlačítko stiskněte úplně.

Funkce zámku (B)
Při snímání „bulb" nebo průběžném snímání lze nastavit tlačítko PHOTO tak, aby bylo podržené dole.
Při plném stisknutí tlačítka PHOTO dolů jej posuňte ve směru šipky.
- Při zamknutém tlačítku PHOTO během snímání „bulb" je závěrka otevřená.
- Při zamknutém tlačítku PHOTO během průběžného snímání se závěrka neustále otevírá a zavírá.

Upozornění
- Snímání „bulb" či průběžné snímání není podporováno všemi fotoaparáty. Další informace viz návod k obsluze daného fotoaparátu.
- Netiskněte tlačítko PHOTO příliš velkou silou, jinak se může dálkové ovládání poškodit.
- Nenechávejte tlačítko PHOTO zamknuté.

Odpojení dálkového ovládání (C)
Při pořizování fotografií můžete zabránit chvění fotoaparátu tím, že před stisknutím tlačítka PHOTO odpojíte dálkové ovládání od stativu. Chcete-li dálkové ovládání odpojit, vyjměte jej při současném držení stativu a stisknutí tlačítka PUSH RELEASE **(f)**.

Chcete-li nasadit dálkové ovládání, pomalu jej nasouvejte při současném držení stativu, dokud nezackvakne tlačítko PUSH RELEASE **(f)**.

Používání zoomu
Nakloňte páčku zoomu **(d)**.
Strana T (teleobjektiv): Slouží k přiblížení objektu.
Strana W (širokoúhlý objektiv): Slouží k oddálení objektu.
Rychlost zoomu se mění v závislosti na úhlu páčky zoomu, pod kterým ji nakloníte.

Pomalý zoom
Nastavte přepínač SLOW ZOOM **(h)** na ON.
Funkce zoom se provádí vždy nízkou rychlostí bez ohledu na úhel náklonu páčky zoom.
Chcete-li funkci pomalého zoomu zrušit, nastavte přepínač SLOW ZOOM na OFF.

Upozornění
- Rychlost pomalého zoomu se liší v závislosti na fotoaparátu.
- Když indikátor POWER/REC bliká červeně, je na fotoaparátu zobrazena varovná zpráva. Zkontrolujte zprávu na obrazovce fotoaparátu.

Zobrazení rastru mřížky (D)
Stiskněte tlačítko GRID LINE **(g)**.
Na obrazovce fotoaparátu se zobrazí vodorovné/svislé čáry mřížky.
Nastavte nohy stativu a úhel náklonu fotoaparátu v souladu s rastrem mřížky.
V závislosti na modelu fotoaparátu lze vybrat více rastrů mřížky.
Rastr mřížky lze nastavit stisknutím tlačítka GRID LINE.
Další informace viz návod k obsluze daného fotoaparátu.
Chcete-li zrušit zobrazení rastru mřížky, stiskněte tlačítko GRID LINE, dokud se zobrazení mřížky nevypne.

* Tato fotografie je jen ukázkou obrazovky. Zobrazení obrazovky se může ve skutečnosti lišit.

Po záznamu
Stisknutím tlačítka POWER na dálkovém ovládání vypněte fotoaparát.

Složení stativu

1 Sejměte fotoaparát ze stativu.
2 Uvolněte aretační páčku otáčení a aretační páčku naklánění a sklopte rukojeť otáčení dolů.
3 Utáhněte aretační knoflík otáčení a aretační knoflík naklánění.
4 Uvolněte páčku zajištění nastavení délky nohy u tří nohou a tyto nohy složte.
5 Utáhněte páčku zajištění nastavení délky nohy, aby se nohy zajistily.

Nošení stativu
Dbejte na to, abyste stativ nosili v přepravní tašce.

Upozornění
Nikdy nenoste stativ, na němž je upevněn fotoaparát.

Technické údaje

Maximální zatížení
4 kg

Úhel otáčení
360 stupňů

Úhel naklánění
90 stupňů dolů, 70 stupňů nahoru

Prodloužení nohou
Každá noha má 3 teleskopické stupně.

Funkce dálkového ovládání
Tlačítko POWER, tlačítko PHOTO, tlačítko START/STOP, páčka zoomu (T/W), tlačítko GRID LINE, tlačítko PUSH RELEASE, přepínač SLOW ZOOM

Rozměry
Maximální výška:
Přibl. 1 700 mm (nohy jsou vysunuty pod úhlem 23 stupňů)
Minimální výška:
Přibl. 670 mm
Délka kabelu dálkového ovládání
Přibl. 800 mm
Délka rukojeti otáčení
Přibl. 260 mm
Zdvih zdviže
Přibl. 390 mm

Rozsah provozní teploty
0 °C až 40 °C

Hmotnost
Přibl. 2,1 kg

Dodávané příslušenství
Přepravní taška (1)
Propojovací kabel pro konektor Multi (1)
Propojovací kabel pro konektor A/V Remote (1)
Propojovací kabel pro konektor REMOTE (1)
Sada tištěné dokumentace

Změna vzhledu a technických údajů je vyhrazena bez předchozího upozornění.

Magyar

Mielőtt használatba venné a terméket, olvassa el alaposan ezt az útmutatót, és tartsa meg, hogy szükség esetén a jövőben bármikor elővehesse.

VIGYAZAT

Tűz és áramütés elkerülése érdekében:
1) ne tegye ki a készüléket eső vagy nedvesség hatásának,
2) ne helyezzen folyadékkal teli tárgyakat, pl. vázákat a berendezésre.

A terméket tesztelték és igazolták az EMC előírásnak való megfelelőségét 3 méternél rövidebb csatlakozókábel használata esetén.

Európai vásárlóink figyelmébe

Feleslegessé vált elektromos és elektronikus készülékek hulladékként való eltávolítása (Használható az Európai Unió és egyéb európai országok szelektív hulladékgyűjtési rendszereiben)

Ez a szimbólum a készüléken vagy a csomagolásán azt jelzi, hogy a terméket ne kezelje háztartási hulladékként. Kérjük, hogy az elektromos és elektronikai hulladék gyűjtésére kijelölt gyűjtőhelyen adja le. A feleslegessé vált termék helyes kezelésével segít megelőzni a környezet és az emberi egészség károsodását, mely bekövetkezhetne, ha nem követi a hulladékkezelés helyes módját. Az anyagok újrahasznosítása segít a természeti erőforrások megőrzésében. A termék újrahasznosítása érdekében további információért forduljon a lakhelyén az illetékesekhez, a helyi hulladékgyűjtő szolgáltatóhoz vagy ahhoz az üzlethez, ahol a terméket megvásárolta.

Megjegyzés az EU-s irányelveket követő országokban élő vásárlóink számára
Ezt a terméket a Sony Corporation (1-7-1 Konan Minato-ku Tokió, 108-0075 Japán), vagy megbízottja gyártotta. Az Európai Unió jogszabályai alapján a termékbiztonsággal kapcsolatban a Sony Deutschland GmbH (Hedelfinger Strasse 61, 70327 Stuttgart, Németország) a jogosult képviselő. Kérjük, bármely szervizeléssel vagy garanciával kapcsolatos ügyben, a különálló szerviz- vagy garanciadokumentumokban megadott címekhez forduljon.

Óvintézkedések a használat során

A kamera eltávolítása
Ügyeljen rá, hogy eltávolításkor tartsa a kamerát. A kamera felerősítőtalpa automatikusan elválik a háromlábú állványtól, ha kibiztosítja a kamera-felerősítőtalp rögzítőkarját, így a kamera leeshet, ha nem tartja.

A háromlábú állvány hordozása
- A háromlábú állvány használatát követően ① távolítsa el a kamerát, ② csukja össze a lábakat, és ③ a pásztázás fogantyúját tegye vissza az eredeti helyzetébe.
- Sohase szállítsa a háromlábú állványt felszerelt kamerával.

Tisztítás
- Ha a háromlábú állvány beszennyeződik, tisztítsa meg enyhe tisztítószer oldatában megnedvesített puha törlőruhával. Ezután törölje tisztára a háromlábú állványt száraz törlőruhával.
- Ha a háromlábú állványt tengerparton vagy tengeri szélnek kitett helyen használja, törölje tisztára száraz törlőruhával.

Tulajdonságok

A VCT-VPR10 egy távvezérlő funkciókkal ellátott háromlábú állvány kamerákhoz.
- A pásztázás fogantyúján lévő beépített távvezérlőt használhatja a Sony multi-terminállal, A/V távoli terminállal vagy REMOTE terminállal felszerelt kamerák működtetéséhez. Lehet, hogy ez a háromlábú állvány nem kompatibilis minden kamerával. A kompatibilis modellekre vonatkozó információkért látogasson el a Sony webhelyére.
- A távvezérlő funkciói közé tartoznak a felvételkészítés alapműveletei (tápellátás ON/OFF, videó/állókép-készítés és nagyítás), valamint a lassú nagyítás ON/OFF és a rácsvonalak megjelenítése ON/ OFF funkciói.
- Sima pásztázás/döntés olajhengeres pásztázó/megdöntő fogantyúval.

A A termék részei

1 Kamera felerősítőcsavarja
2 Tű
3 Kamera felerősítőtalpa
4 Kamera-felerősítőtalp rögzítőkarja
5 Talp alapzata
6 Pozicionálójel (Háromlábú állvány feje)
7 Pozicionálójel (Háromlábú állvány fejének a törzse)
8 Megdöntés rögzítőkarja
9 Pásztázás rögzítőkarja
10 Csillapítógyűrű
11 Emelő rögzítőkarja
12 Lábhossz-szabályozó gomb
13 Lábak szögének a rögzítőkarja
14 A emelő
15 B emelő
16 Horog
17 Láb
18 Lábhossz-szabályozó rögzítőcsavarja
19 Gumitalpak (szögekkel)
20 Pásztázó fogantyú rögzítőkarja
21 Vízszintező
22 Pásztázó fogantyú
23 Kábeltartó csipesz
24 Csatlakozókábel multi-terminálhoz*
25 Lyuk a szíj részére
26 POWER/REC jelzőfény
27 POWER gomb
28 GRID LINE gomb
29 PHOTO gomb
30 START/STOP gomb
31 Nagyítás karja
32 SLOW ZOOM kapcsolója
33 PUSH RELEASE gomb
34 Lyuk az állványon a szíj részére
35 Csatlakozókábel A/V távoli terminálhoz
36 Csatlakozókábel REMOTE terminálhoz

* A háromlábú állvány és a multi-terminál csatlakozókábele a vásárláskor egymáshoz van kapcsolva.

B A háromlábú állvány beállítása

1 Nyissa ki a lábhossz-szabályozó rögzítőcsavarjait.
2 Állítsa be a lábak hosszát.
3 Húzza meg a lábhossz-szabályozó rögzítőcsavarjait.
4 Tárja szét a lábakat.

Figyelem
A lábakat lassan nyissa szét.
Ha túlzott erővel nyitja szét a lábakat, eltörhetnek.
Ügyeljen rá, hogy ne lazítsa meg az anyacsavarokat túlságosan, mert leeshetnek.

C A vízszintező beállítása

A vízszintező beállításakor először engedje le a háromlábú állvány emelőjét.
1 Igazítsa a háromlábú állvány fejének a törzsén lévő pozicionálójelet a háromlábú állvány fején lévő pozicionálójelhez, és szorítsa meg a megdöntés rögzítőkarját.
2 Szabályozza a lábak hosszát úgy, hogy a vízszintezőben lévő légbuborék a kör belsejében maradjon.

D A csatlakozókábel csatlakoztatása

Csatlakoztassa a kamerája átalakítható csatlakozókábelét a távvezérlő kivezetéséhez.

Figyelem
- Fordítsa az „a" dugót az ábrán jelzett irányba, és dugja a távvezérlőbe.
- A kábelt a dugónál fogva húzza ki. Ha magát a kábelt húzza, tönkremehet a konnektor.
- A háromlábú állvány és a multi-terminál csatlakozókábele a vásárláskor egymáshoz van kapcsolva.

E A kamera felszerelése

Az akkumulátort, memóriakártyát stb. az állványra történő felszerelés előtt helyezze a kamerába.
1 Húzza a kamera-felerősítőtalp rögzítőkarját teljesen előre, közben csúsztassa ki a kamera-felerősítőtalpat az állványfejből.
2 Igazítsa a tűt és a kamera-felerősítőtalp felerősítőcsavarját a pozicionálónyíláshoz **(a)** és az állvány csavarlyukához. Ezután húzza meg a kamera felerősítőcsavarját.
Figyelem
Ha más kamerát, nem videokamerát szerel a háromlábú állványra, úgy helyezze el, hogy ne érjen hozzá a videokamerákhoz való tűhöz.
3 Tolja be a teljesen kamera-felerősítőtalpat, amíg a helyére nem kattan. Ezután tolja a kamera-felerősítőtalp rögzítőkarját hátra, hogy megelőzze a talp kicsúszását.
4 Csatlakoztassa a csatlakozókábel végződését **(c)** a kamera kivezetéséhez. Ha a kábel túl hosszú, rögzítse kábeltartó csipesszel **(b)**.
Figyelem
- A multikonnektort a megfelelő oldalával felfelé kell behelyezni. Ügyeljen rá, hogy ne csatlakoztassa a fejjel lefelé, mert az állvány vagy a kamera megsérülhet.
- A kamerákhoz kétféle típusú multi-terminál létezik.
- A multi-terminál csatlakozókábelének a kamera (**(d)** ábrán jelzett alakú) multi-termináljához történő csatlakoztatása során igazítsa a dugón lévő ▲ jelet a multi-terminálon lévő ▼ jelhez. A dugó helytelen módon történő erőltetett csatlakoztatása meghibásodást okoz.

F Az emelő magasságának a szabályozása

1 Lazítsa meg az emelő rögzítőkarját.
2 Az állvány fejének a fel- vagy lefelé történő mozgatásával állítsa be a magasságot.
3 Szorítsa meg az emelő rögzítőkarját.

Figyelem
- Az emelő rögzítőkarjának a kiengedésekor tartsa az állványfejet, nehogy váratlanul leessen.
- A magasság beállítása után erősen feszítse meg az emelő rögzítőkarját.

G Pásztázás és döntés

A pásztázás és megdöntés előtt győződjön meg róla, hogy az emelő rögzítőkarja szilárdan rögzítve van. Ha nincs szilárdan rögzítve, a kamera remegni fog.

Pásztázás
Képfelvételkor 360°-os szögben pásztázhat.
1 Lazítsa meg a pásztázás rögzítőkarját.
2 A pásztázó fogantyújának balra/ jobbra történő mozgatásával állítsa be a kamera pozícióját.
3 Szorítsa meg a pásztázás rögzítőkarját.

Figyelem
Ha a kamerával hirtelen pásztázó mozdulatot tesz, a kamera felerősítőcsavarja meglazulhat. Rendszeresen ellenőrizze, hogy nem lazult meg.

Megdöntés
Képfelvételkor fel- vagy lefelé döntheti a kamerát.
4 Lazítsa meg a megdöntés rögzítőkarját.
5 A pásztázó fogantyújának felfelé/ lefelé történő mozgatásával állítsa be a kamera pozícióját.
6 Húzza meg a megdöntés rögzítőkarját.

Figyelem
- A háromlábú állványnak két önálló emelője van az alsó helyzetben történő munkához.
Ha megemeli az A emelő és a B emelő csatlakozórészét a főegységről, és a pásztázás lezárt rögzítőkarja mellett balra pásztáz, az A emelő elválik a B emelőtől.
Ha megemelt emelővel pásztáz, rögzítse szorosan az A emelőt és a B emelőt, és lazítsa meg a pásztázás rögzítőjét.
- Ne állítsa a nyomatéksúlyt a pásztázás vagy a megdöntés rögzítőkarja használatával. Ez hibához vezethet. A pásztázást vagy döntést az illető rögzítőkar megfelelő meglazítása után végezze.

H A háromlábú állvány szögének a szabályozása

A háromlábú állvány fejét vízszintes felvételi helyzetből függőleges felvételi helyzetbe válthatja át.
Lazítsa meg a pásztázás fogantyújának a rögzítőkarját, állítsa az állványfejet jobbra, majd rögzítse a kart.

Figyelem
- A kamera súlypontjától függően lehet, hogy az állványfejet nem fogja tudni a kívánt pozícióba rögzíteni, vagy a háromlábú állvány stabilitását veszítheti.
- Az állványfejet lassan fordítsa vissza és állítsa, nehogy a kamerának ütközzön.
- Az állványfej felállítása után szorítsa meg a pásztázás fogantyújának a rögzítőkarját.
- Ügyeljen rá, hogy ne lazítsa meg a pásztázás fogantyújának a rögzítőkarját, mert a pásztázás fogantyúja leeshet.

I A szétnyitott lábak szögének a beállítása

A lábak szögét 23, 50 vagy 75 fokosra állíthatja a lábak szöge rögzítőkarjának az emelésével.

A háromlábú állvány beállítása alacsony vagy fél-alacsony helyzetbe
1 Ha az emelő alacsony helyzetben leér a földre, előzőleg helyezze vissza a B emelőt.
2 Csukja össze a lábakat.
3 Nyomja meg a lábak szögének a szabályozógombját.
4 Nyissa szét a lábakat, miközben benyomva tartja a lábak szögének a szabályozógombját.
5 Ha elérte a megfelelő szöget, engedje fel a lábak szögének a szabályozógombját. Ezután kissé csukja össze a lábakat, amíg lábszabályozók rögzítőkarjai vissza nem térnek az eredeti helyzetükbe.

Figyelem
- A lábak enyhe összecsukása nélkül lehet, hogy a lábak szögének a szabályozógombja elakad, és nem nyomható be.
A lábak szögének a beállítása után nyissa szét a lábakat, amíg lábszabályozók rögzítőkarjai vissza nem térnek az eredeti helyzetükbe.
- Nyomja meg a lábak szöge szabályozógombjának minden felületét.
- Ha a háromlábú állványt alacsony vagy fél-alacsony helyzetben használja, ne húzza ki a lábakat, mert az állvány elveszíti stabilitását.
- Ha az állványt alacsony helyzetben használja, győződjön meg róla, hogy a távvezérlő nem ér le a földre.

J A távvezérlő használata

Tekintse meg a kamera használati útmutatóját is.
A használható gombok, kapcsolók és jelzőfények a felhasznált csatlakozókábeltől függően eltérhetnek **(A)**.

○: Érvényes (Megjegyzés: Egyes kamerák esetében érvénytelen lehet)
×: Érvénytelen

Bekapcsolás
1 Kapcsolja be a kamerát, és hozza készenléti módba. A távvezérlő POWER/REC jelzőfénye **(e)** zöld fénnyel világít.
2 Állítsa a kamerát film vagy állókép üzemmódba.

Figyelem
Ha a kamerát egy ideig készenléti módban hagyja, automatikusan kikapcsol. A kamera készenléti üzemmódjának a visszakapcsolásához kapcsolja be a kamerát, vagy nyomja meg a távvezérlő POWER gombját **(a)**.

Mozgókép felvétele
Nyomja meg a START/STOP **(c)** gombot.
A POWER/REC jelzőfény piros fénnyel világítani kezd, és a felvétel megkezdődik.
A felvétel leállításához nyomja meg újra a START/STOP gombot.
A POWER/REC jelzőfény zöld fénnyel világítani kezd. A kamera készenléti üzemmódba kerül.

Állókép felvétele
A PHOTO gombot **(b)** félig lenyomva állítsa be a kamera fókusztávolságát, majd nyomja le teljesen a gombot.

Zár funkció (B)
Végtelen záridejű vagy folyamatos felvételkészítésnél beállíthatja a PHOTO gombot úgy, hogy lenyomva maradjon.
A PHOTO gombot teljesen lenyomva tartva csúsztassa a nyíl irányába.
- Ha a PHOTO gombot rögzíti végtelen záridejű felvételkészítés közben, a zár nyitva van.
- Ha a PHOTO gombot rögzíti folyamatos felvételkészítés közben, a zár folytatja a nyitott és zárt állapot váltogatását.

Figyelem
- Nem minden kamera támogatja a végtelen záridejű vagy folyamatos felvételkészítést. Részleteket a kamera használati útmutatójában talál.
- Ne nyomja meg a PHOTO gombot túlzott erővel, mert a távvezérlő tönkremehet.
- Ne hagyja a PHOTO gombot lezárva.

A távvezérlő eltávolítása (C)
Állóképek készítése esetén megelőzheti a kamera remegését úgy, hogy a PHOTO gomb megnyomása előtt leszereli a távvezérlőt a háromlábú állványról.
A távvezérlő eltávolításához húzza azt ki, közben tartsa a háromlábú állványt, és nyomja a PUSH RELEASE gombot **(f)**.

A távvezérlő felcsatolásához tartsa a háromlábú állványt, és lassan csúsztassa rá a távvezérlőt, amíg a PUSH RELEASE gomb **(f)** ki nem pattan.

Nagyítás
Billentse el a nagyítás karját **(d)**.
T oldal (telefotó): A tárgy közelebbinek hat.
W oldal (wide – széles szög): A tárgy távolabbinak hat.
A nagyítás sebessége a nagyítás karjának a kibillentési szögétől függően változik.

Lassú nagyítás
Állítsa a SLOW ZOOM kapcsolót **(h)** ON helyzetbe.
A nagyítás mindig lassan történik a nagyítás karjának a kibillentési szögétől függetlenül.
A lassú nagyítás kikapcsolásához állítsa a SLOW ZOOM kapcsolót OFF helyzetbe.

Figyelem
- A lassú nagyítás sebessége a kamera modelljétől függően eltérő.
- Ha a POWER/REC jelzőfény piros fénnyel villog, a kamerán egy hibaüzenet jelenik meg. Ellenőrizze a kamera képernyőjén lévő üzenetet.

A rácsvonalak megjelenítése (D)
Nyomja meg a GRID LINE gombot **(g)**.
A kamera képernyőjén egy vízszintes/ függőleges rácsvonal jelenik meg.
Állítsa be a háromlábú állvány lábait és a kamera dőlésszögét a rácsvonalnak megfelelően.
A kamerája modelljétől függően több rácsvonalat is választhat.
A rácsvonalakat a GRID LINE gombbal állíthatja be.
Részleteket a kamera használati útmutatójában talál.
A rácsvonalak törléséhez nyomja meg a GRID LINE gombot, amíg a rácsvonalak el nem tűnnek.

* A kép csupán egy példa a lehetséges képernyőkre. A valóságban megjelenő képernyő eltérhet.

A felvétel után
A kamerát a távvezérlő POWER gombjának a megnyomásával kapcsolhatja ki.

A háromlábú állvány összecsukása

1 Szerelje le a kamerát a háromlábú állványról.
2 Lazítsa meg a pásztázás rögzítőkarját és a megdöntés rögzítőkarját, és csukja le a pásztázás fogantyúját.
3 Rögzítse a pásztázás rögzítőkarját és a megdöntés rögzítőkarját.
4 Lazítsa meg a mindhárom láb hossz-szabályozójának a rögzítőkarját, és csukja össze a lábakat.
5 A láb hossz-szabályozója rögzítőkarjának a megszorításával rögzítse a helyükön a lábakat.

A háromlábú állvány hordozása
A háromlábú állványt mindig a hordtáskájában szállítsa.

Figyelem
Sohase szállítsa a háromlábú állványt felszerelt kamerával.

Műszaki adatok

Maximális terhelés
4 kg

Pásztázási szög
360 fok

Döntési szög
90 fok lefelé, 70 fok felfelé

Láb kinyújtása
Minden láb 3 egymásba tolható elemből áll.

Távvezérlő funkciói
POWER gomb, PHOTO gomb, START/STOP gomb, nagyítás karja (T/W), GRID LINE gomb, PUSH RELEASE gomb, SLOW ZOOM kapcsoló

Méretek
Maximális magasság:
Kb. 1 700 mm (lábak széttárva 23 foknyira)
Minimális magasság:
Kb. 670 mm
Távvezérlő kábel hossza
Kb. 800 mm
Pásztázás fogantyújának a hossza
Kb. 260 mm
Emelő kinyúlása
Kb. 390 mm

Üzemhőmérsékleti tartomány
0 °C – 40 °C

Tömeg
Kb. 2,1 kg

Mellékelt tartozékok
Hordtáska (1)
Csatlakozókábel multi-terminálhoz (1)
Csatlakozókábel A/V távoli terminálhoz (1)
Csatlakozókábel REMOTE terminálhoz (1)
Nyomtatott dokumentáció

A forma és a műszaki adatok előzetes bejelentés nélkül megváltozhatnak.